Célula de Carga Off Center **1320**

disponible con certificación • ATEX • OIML • NTEP • FM

Informacion general

PWS18220261127

La celda de carga off center 1320, hecha de aluminio, es ideal para plataformas a gran escala, dinamómetros y controladores de peso. Esta celda de carga mantiene la precisión en cualquier posición en que se carga el objeto y esto resuelve los problemas que generalmente ocurren en los sistemas de pesaje si el objeto no descansa exactamente en el centro de la celda. La celda de carga off center 1320 tiene funciones opcionales y puede personalizarse de acuerdo con las necesidades del cliente. La celda de carga 1320 tiene un cable de 4 conductores blindado de 5 metros.

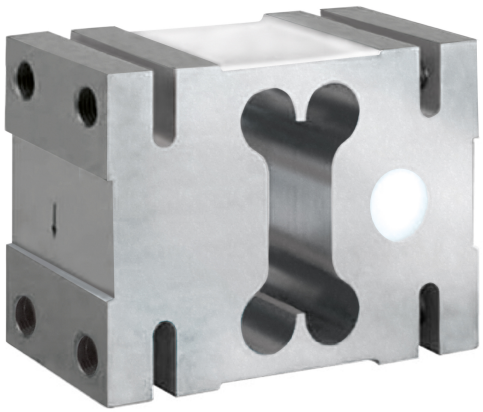

Productos relacionados sugeridos

Un sistema de pesaje de alto rendimiento debe ser preciso, perfectamente calibrado y mantenido. Para mejorar el rendimiento de la celda y optimizar su funcionamiento, es posible que necesites los siguientes productos:

Célula de Carga Off Center C2G1

Célula de Carga Off Center CB004

Célula de Carga Off Center CB14

Célula de Carga Off Center U2D1

Todos los datos indicados pueden variar sin preaviso.
Todas las medidas se expresan en milímetros (mm).

PAVONE SISTEMI S.R.L.
Via Tiberio Bianchi 11/13/15, 20863 Concorezzo (MB), Milán, Italia
T (+39) 039 9162656 **F** (+39) 039 9162675 **W** pavonesistemi.com/es
Sistemas de Pesaje Electrónico Industrial desde 1963

Datos técnicos

PWS18220261127

Capacidad Nominal (CN):	1, 1.5, 2 t
Error combinado:	±0.02 % CN
Repetibilidad:	±0.015 % PN
Creep (30 minutos):	±0.0170 % de carga aplicada
Sobrecarga maxima:	150 % CN
Resolución visualizable (en divisiones):	3000
Temperatura compensada:	-10 ÷ + 40 °C
Temperatura de funcionamiento:	-30 ÷ +70 °C
Efecto de la temperatura en cero:	±0.0023 % PN/°C
Efecto de la temperatura en la salida:	±0.0010 % del peso aplicado/°C
Potencia nominal PN:	±0.2 mV/V
Saldo cero:	±0.2 mV/V
Resistencia de aislamiento:	>2000 MOhm
Longitud del cable:	5 m
Impedancia:	415 ÷ 15 Ohm
Excitación maxima:	15 Vdc/ac RMS
Excitación recomendada:	10 Vdc/ac RMS
Impedancia de salida:	350 ±3 Ohm
Sobrecarga central final:	300 % CN
Tolerancia de salida nominal:	±0.2 mV/V

Todos los datos indicados pueden variar sin preaviso.
Todas las medidas se expresan en milímetros (mm).

Célula de Carga Off Center **1320**

disponible con certificación • ATEX • OIML • NTEP • FM

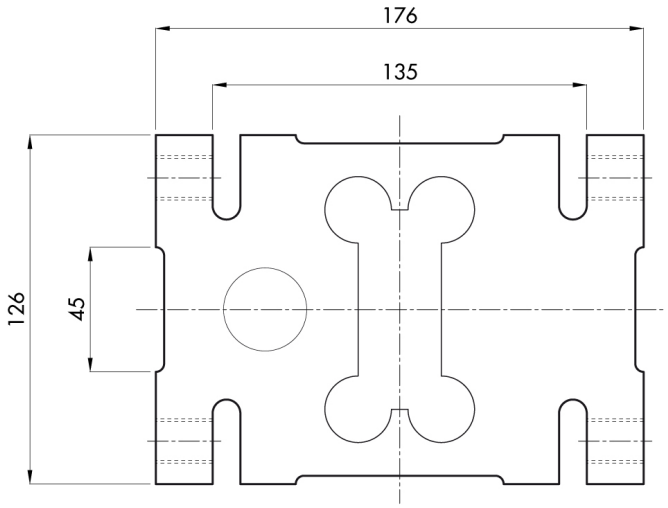

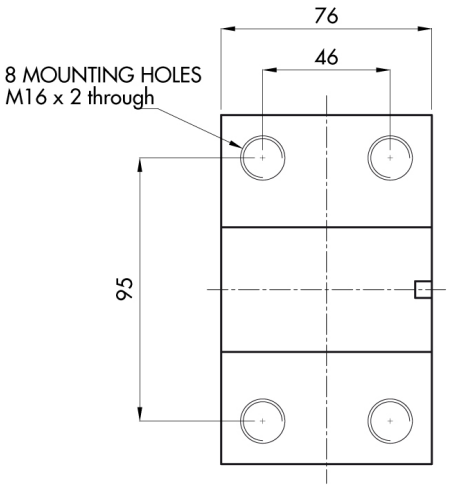

Todos los datos indicados pueden variar sin preaviso.
Todas las medidas se expresan en milímetros (mm).

PAVONE SISTEMI S.R.L.
Via Tiberio Bianchi 11/13/15, 20863 Concorezzo (MB), Milán, Italia
T (+39) 039 9162656 **F** (+39) 039 9162675 **W** pavonesistemi.com/es
Sistemas de Pesaje Electrónico Industrial desde 1963