Célula de Carga BLH Nobel **KOM-1**

disponible con certificación • EAC • ATEX • IECEx

Informacion general

PWS3520251215

La celda de carga BLH NOBEL KOM-1, diseñada para ser robusta, es adecuada para la carga y el control de nivel en tanques de almacenamiento. La celda de carga BLH NOBEL KOM-1 es rápida y fácil de instalar y se utiliza para el pesaje y monitoreo de primer nivel. La celda de carga BLH NOBEL KOM-1 también está disponible para temperaturas de - 40 a + 100 ° C.

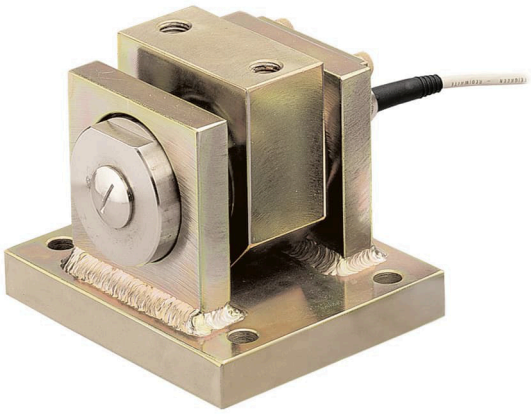

Productos relacionados sugeridos

Un sistema de pesaje de alto rendimiento debe ser preciso, perfectamente calibrado y mantenido. Para mejorar el rendimiento de la celda y optimizar su funcionamiento, es posible que necesites los siguientes productos:

Transmisor de Peso UWT 6008

Transmisor de Peso DAT 1400

Indicador de Peso MCT 1302

Tester 1008 TESTER 1008

Caja de Conexión CGS4-C

Todos los datos indicados pueden variar sin preaviso.
Todas las medidas se expresan en milímetros (mm).

PAVONE SISTEMI S.R.L.
Via Tiberio Bianchi 11/13/15, 20863 Concorezzo (MB), Milán, Italia
T (+39) 039 9162656 **F** (+39) 039 9162675 **W** pavonesistemi.com/es
Sistemas de Pesaje Electrónico Industrial desde 1963

Datos técnicos

PWS3520251215

Capacidad nominal CN:	10, 20, 50, 100, 200 kN
Error combinado:	0.25 % PN
Repetibilidad:	0.25 % PN
Sobrecarge de securidad:	100 % CN
Sobrecarga maxima:	200 % CN
Material:	Acero inoxidable
Grado de protección:	IP67
Temperatura de funcionamiento:	-40 ÷ +80 (+100 optional)°C
Efecto de la temperatura en cero:	±0.04 % PN/°C
Efecto de la temperatura en la salida:	±0.04 % salida/°C
Potencia nominal PN:	1 mV/V
Saldo cero:	±5 % PN
Resistencia de aislamiento:	> 4 G Ohm
Resistencia de entrada:	350 ±5 Ohm
Resistencia de salida:	350 ±5 Ohm
Fuente de alimentación recomendada:	10 Vdc/ac
Tensión de alimentación máxima:	18 Vdc/ac
Tolerancia de lo shunt de calibración:	±1 %
Material (accesorios de montaje):	Acero cromado amarillo

Todos los datos indicados pueden variar sin preaviso.
Todas las medidas se expresan en milímetros (mm).

PAVONE SISTEMI S.R.L.
Via Tiberio Bianchi 11/13/15, 20863 Concorezzo (MB), Milán, Italia
T (+39) 039 9162656 **F** (+39) 039 9162675 **W** pavonesistemi.com/es
Sistemas de Pesaje Electrónico Industrial desde 1963

Célula de Carga BLH Nobel **KOM-1**

disponible con certificación • EAC • ATEX • IECEx

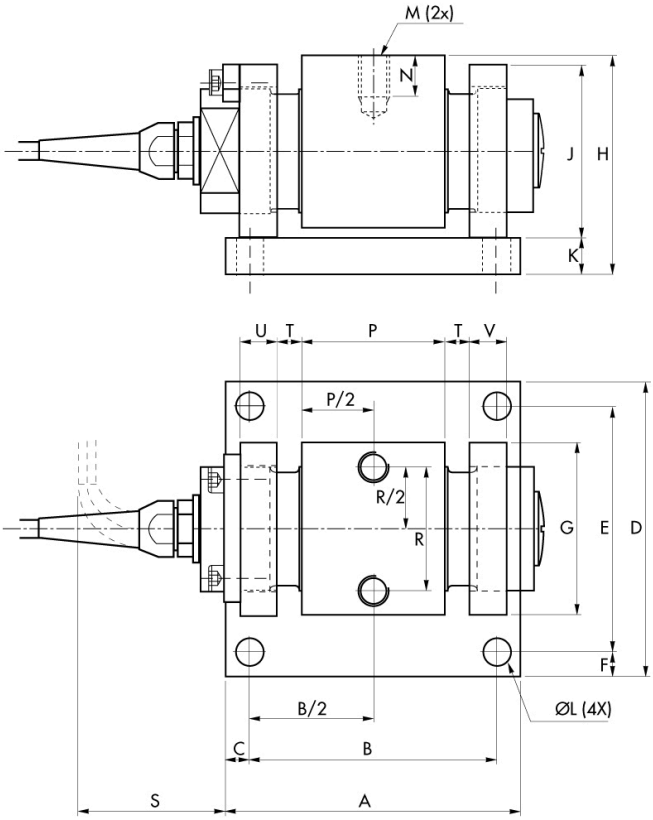

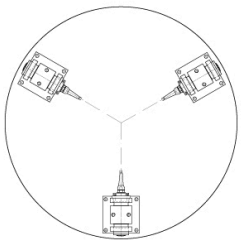

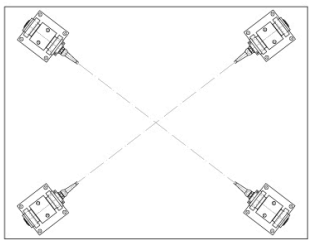

RANGE kN	A	B	C	D	E	F	G	H ±1	J	K 0;-1	ØL	M	N	P	R	S	T	U 0;-1	V 0;-1
5-10-50	120	100	10	120	100	10	70	89	70	15	11	M12	18	33	50	47	10	15	15
100	120	100	10	120	100	10	70	89	70	15	11	M12	18	48	50	60	10	20	20
200	140	90	25	170	140	15	100	135	100	24	14	M16	28	48	70	50	10	30	20

Todos los datos indicados pueden variar sin preaviso.
Todas las medidas se expresan en milímetros (mm).

PAVONE SISTEMI S.R.L.
Via Tiberio Bianchi 11/13/15, 20863 Concorezzo (MB), Milán, Italia
T (+39) 039 9162656 **F** (+39) 039 9162675 **W** pavonesistemi.com/es
Sistemas de Pesaje Electrónico Industrial desde 1963