# Célula de Carga BLH Nobel **KISD-6**

disponible con certificación • EAC • ATEX • IECEx • SIL

## Informacion general

PWS5120251205

La celda de carga BLH NOBEL KISD-6, hecha de acero inoxidable, tiene una forma cilíndrica y es fácil de instalar. La celda KISD-6 se caracteriza por una alta precisión y capacidad de sobrecarga. Además, la celda de carga KISD-6 es ideal para grúas, contenedores grandes y cintas transportadoras. Tiene tambièn un cable conductor blindado largo 10 mt.

### Productos relacionados sugeridos

Un sistema de pesaje de alto rendimiento debe ser preciso, perfectamente calibrado y mantenido. Para mejorar el rendimiento de la celda y optimizar su funcionamiento, es posible que necesites los siguientes productos:

**Transmisor de Peso** UWT 6008

**Transmisor de Peso** DAT 1400

**Indicador de Peso** MCT 1302

**Tester 1008** TESTER 1008

**Caja de Conexión** CGS4-C

Todos los datos indicados pueden variar sin preaviso.
Todas las medidas se expresan en milímetros (mm).

**PAVONE SISTEMI S.R.L.**
Via Tiberio Bianchi 11/13/15, 20863 Concorezzo (MB), Milán, Italia
**T** (+39) 039 9162656 **F** (+39) 039 9162675 **W** pavonesistemi.com/es
Sistemas de Pesaje Electrónico Industrial desde 1963

# Datos técnicos

PWS5120251205

| | |
|---|---|
| **Capacidad nominal CN:** | 50, 100, 200, 400, 1000 kN |
| **Error combinado:** | ±0.1 % PN |
| **Repetibilidad:** | 0.02 % PN |
| **Sobrecarge de securidad:** | 100 % CN |
| **Sobrecarga maxima:** | 200 % CN |
| **Sobrecarga lateral de seguridad:** | 100 % CN |
| **Sobrecarga lateral maxima:** | 200 % CN |
| **Material:** | Acero inoxidable |
| **Grado de protección:** | IP67 |
| **Temperatura de funcionamiento:** | -40 ÷ +80 (+100 optional)°C |
| **Efecto de la temperatura en cero:** | ±0.005 % PN/°C |
| **Efecto de la temperatura en la salida:** | ±0.005 % salida/°C |
| **Potencia nominal PN:** | ±2 mV/V |
| **Saldo cero:** | ±5 % PN |
| **Resistencia de aislamiento:** | > 4 G Ohm |
| **Resistencia de entrada:** | 382 ±3 Ohm |
| **Resistencia de salida:** | 350 ±3 Ohm |
| **Fuente de alimentación recomendada:** | 10 Vdc/ac |
| **Tensión de alimentación máxima:** | 18 Vdc/ac |
| **Tolerancia de lo shunt de calibración:** | ±0.25 % |

Todos los datos indicados pueden variar sin preaviso.
Todas las medidas se expresan en milímetros (mm).

**PAVONE SISTEMI S.R.L.**
Via Tiberio Bianchi 11/13/15, 20863 Concorezzo (MB), Milán, Italia
**T** (+39) 039 9162656 **F** (+39) 039 9162675 **W** pavonesistemi.com/es
Sistemas de Pesaje Electrónico Industrial desde 1963

# Célula de Carga BLH Nobel **KISD-6**

disponible con certificación • EAC • ATEX • IECEx • SIL

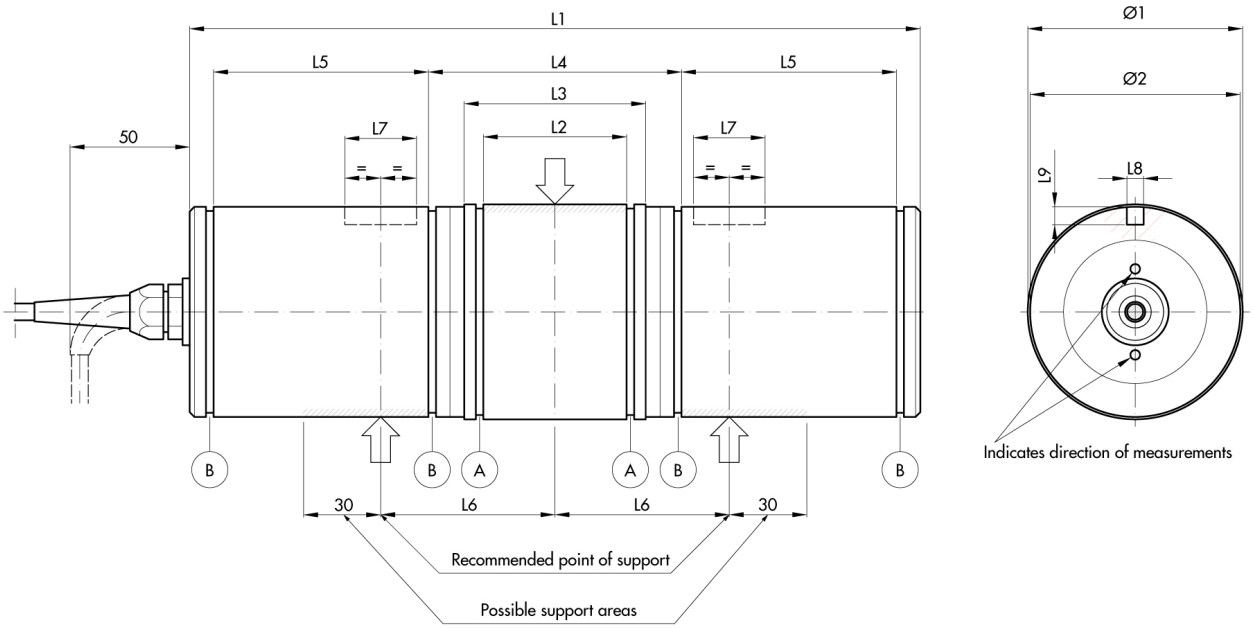


| RANGE kN | L1 | L2 | L3 | L4 | L5 | L6 | L7 | L8 | L9 | Ø1 | Ø2 | A CIRCLIP | B CIRCLIP |
|---|---|---|---|---|---|---|---|---|---|---|---|---|---|
| 50, 100 | 260 | 49 (+0.5; +0.2) | 62 | 90 | 75 (+0.5; +0.2) | 59 | 20 | 7 | 6 | 70 (-0.030; -0.076) | 68 (0; -0.120) | 70 x 2.5 | 68 x 2.5 |
| 200 | 306 | 60 (+0.5; +0.3) | 76 | 106 | 90 (+0.5; +0.3) | 73 | 30 | 7 | 7.5 | 90 (-0.036; -0.090) | 88 (0; -0.140) | 90 x 3.0 | 88 x 3.0 |
| 400 | 360 | 70 (+0.5; +0.3) | 86 | 116 | 112 (+0.5; +0.3) | 83 | 35 | 8.5 | 8.5 | 100 (-0.036; -0.090) | 99 (0; -0.140) | 100 x 3.0 | 100 x 3.0 |
| 1000 | 500 | 150 (+0.5; +0.3) | 180 | 222 | 124 (+0.5; +0.3) | 145 | 35 | 15 | 10 | 140 (-0.043; -0.108) | 139 (0; -0.160) | 140 x 4.0 | 140 x 4.0 |

Todos los datos indicados pueden variar sin preaviso.
Todas las medidas se expresan en milímetros (mm).

**PAVONE SISTEMI S.R.L.**
Via Tiberio Bianchi 11/13/15, 20863 Concorezzo (MB), Milán, Italia
**T** (+39) 039 9162656 **F** (+39) 039 9162675 **W** pavonesistemi.com/es
Sistemas de Pesaje Electrónico Industrial desde 1963

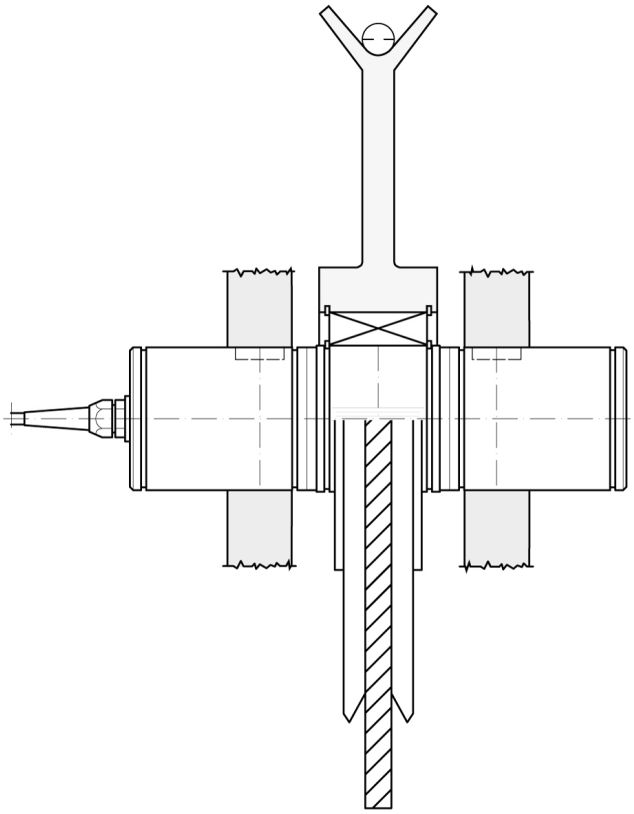

Todos los datos indicados pueden variar sin preaviso.
Todas las medidas se expresan en milímetros (mm).

**PAVONE SISTEMI S.R.L.**
Via Tiberio Bianchi 11/13/15, 20863 Concorezzo (MB), Milán, Italia
**T** (+39) 039 9162656 **F** (+39) 039 9162675 **W** pavonesistemi.com/es
Sistemas de Pesaje Electrónico Industrial desde 1963