Célula de Carga BLH Nobel **KIS-1**

disponible con certificación • ATEX • FM • IECEx

Informacion general

PWS1920261127

La celda de carga BLH NOBEL KIS 1 es extremadamente precisa y robusta, y es resistente a fuerzas laterales muy altas. La celda KIS 1 es fácil de instalar y tiene un punto de carga móvil y un cable blindado de 4 hilos de 10 metros. El campo de aplicación de la celda de carga KIS 1 es variado: grandes silos y cestos de chatarra, reactores y mezcladores, cintas transportadoras y sistemas de medición de fuerza de alta capacidad. La celda de carga KIS 1 también está disponible en una versión ATEX certificada para su uso en áreas explosivas.

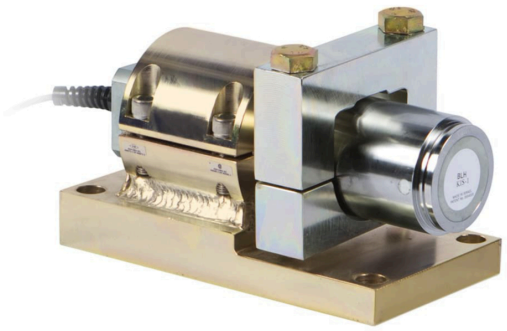

Productos relacionados sugeridos

Un sistema de pesaje de alto rendimiento debe ser preciso, perfectamente calibrado y mantenido. Para mejorar el rendimiento de la celda y optimizar su funcionamiento, es posible que necesites los siguientes productos:

Transmisor de Peso UWT 6008

Transmisor de Peso DAT 1400

Indicador de Peso MCT 1302

Tester 1008 TESTER 1008

Caja de Conexión CGS4-C

Todos los datos indicados pueden variar sin preaviso.
Todas las medidas se expresan en milímetros (mm).

Datos técnicos

PWS1920261127

Capacidad nominal CN:	50, 100, 200, 300, 500 kN
Error combinado:	±0.03 % PN
Repetibilidad:	±0.01 % PN
Creep (30 minutos):	±0.04 % CN
Sobrecarge de securidad:	200, 150 para 300kN y 500kN % CN
Sobrecarga maxima:	300% (200% x 300 kN y 500 kN)
Sobrecarga lateral de seguridad:	100% (50% x capacity=300kN)
Sobrecarga lateral maxima:	200 % CN
Material:	50 kN Acero inoxidable; 100 - 500 kN Acero inoxidable o acero cromado amarillo
Grado de protección:	IP67
Temperatura de funcionamiento:	-40 ÷ +80°C (+100°C)
Efecto de la temperatura en cero:	±0.003 % PN/°C
Efecto de la temperatura en la salida:	±0.0015 % salida/°C
Potencia nominal PN:	2.040 mV/V ±0.1 %
Saldo cero:	±1 % PN
Resistencia de aislamiento:	> 4 G Ohm
Resistencia de entrada:	350 ±3 Ohm
Resistencia de salida:	350 ±0.5 Ohm
Fuente de alimentación recomendada:	10 Vdc/ac
Tensión de alimentación máxima:	18 Vdc/ca
Material (accesorios de montaje):	Acero cromado amarillo
Carga máxima anti-vuelco (% de la capacidad):	100% (50% x 300kN y 500kN)
Seguridad antivuelco:	70 % CN

Todos los datos indicados pueden variar sin preaviso.
Todas las medidas se expresan en milímetros (mm).

Célula de Carga BLH Nobel **KIS-1**

disponible con certificación • ATEX • FM • IECEx

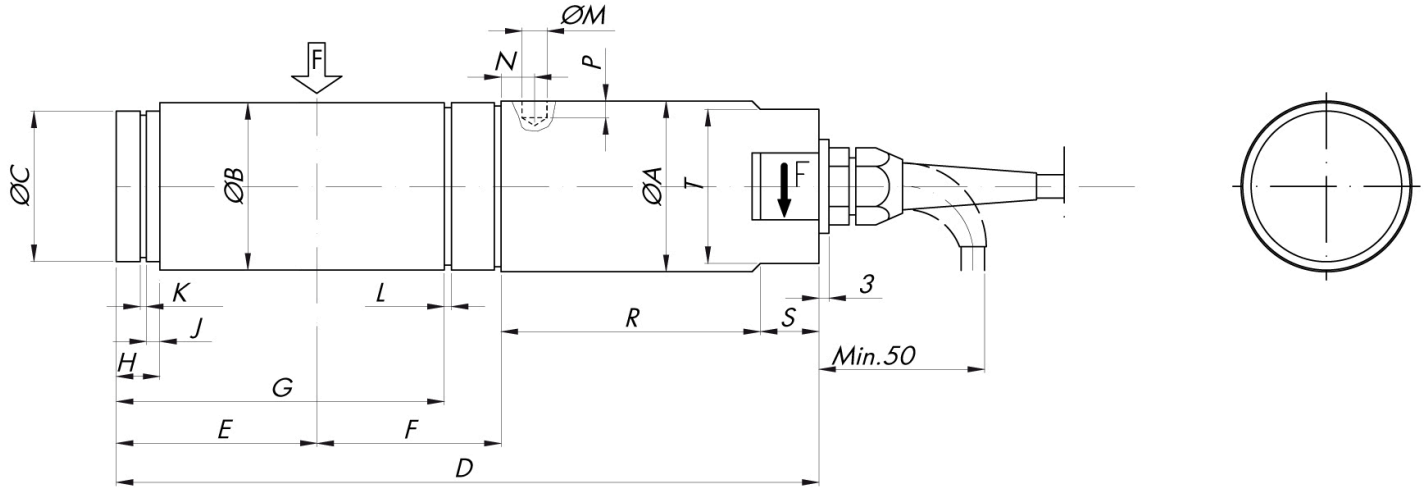

RANGE kN	ØA	ØB	ØC	D	E	F	G	H	J	K	L	ØM	N	P	R	S	T
50	77	75	70	291	93	65	141.3	12	5	2.65	2.65	9.1	14	7	110	20	60
100	92	90	82	315	107	65	155.4	15	6	2.65	3.15	12.6	17	8	120	20	70
200	101	100	90	346	128	65	175.8	15	6	3.15	3.15	15.7	19	8.5	130	20	80
300	101	100	90	346	128	65	175.8	15	6	3.15	3.15	15.7	19	8.5	130	20	80
500	142	140	130	450	165	75	212.8	35	20	4.15	4.15	15.7	30	8.5	180	27	80

Todos los datos indicados pueden variar sin preaviso.
Todas las medidas se expresan en milímetros (mm).

Célula de Carga BLH Nobel **KIS-1**

disponible con certificación • ATEX • FM • IECEx

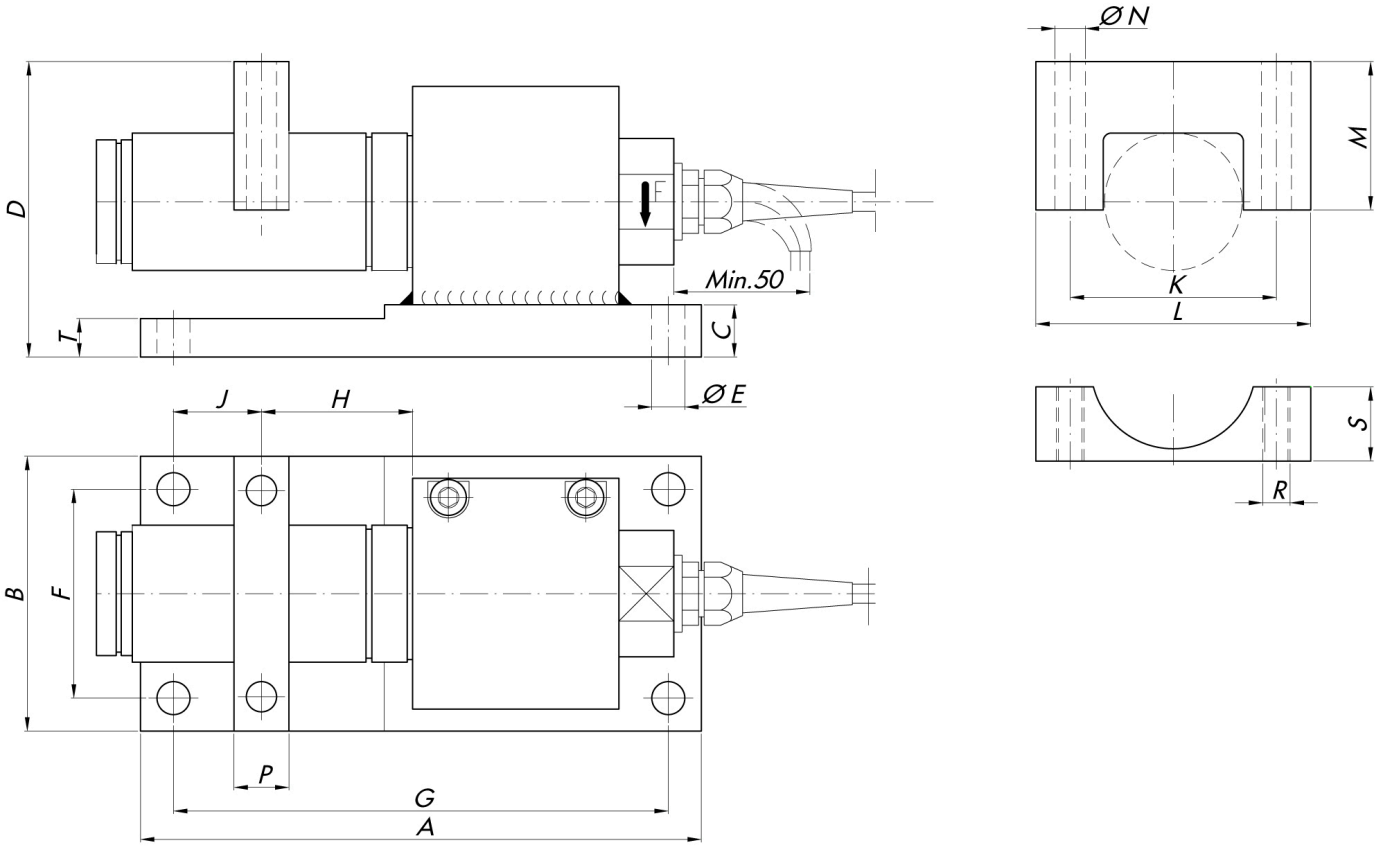

RANGE kN	A	B	C	D	ØE	F	G	H	J	K	L	M	ØN	P	R	S	T
50	280	150	30	152	16	115	245	65	45.5	115	150	72	18	30	M16	43	30
100	310	170	40	173	22	130	270	65	63	126	160	85	22	40	M20	50	26
200	340	180	50	199	25	140	300	65	71	146	190	95	25	50	M24	57	32
300	340	180	50	199	25	140	300	65	71				NOT AVAILABLE				
500	480	280	60	315	33	220	420	75	108				NOT AVAILABLE				

Todos los datos indicados pueden variar sin preaviso.
Todas las medidas se expresan en milímetros (mm).

Célula de Carga BLH Nobel **KIS-1**

disponible con certificación • ATEX • FM • IECEx

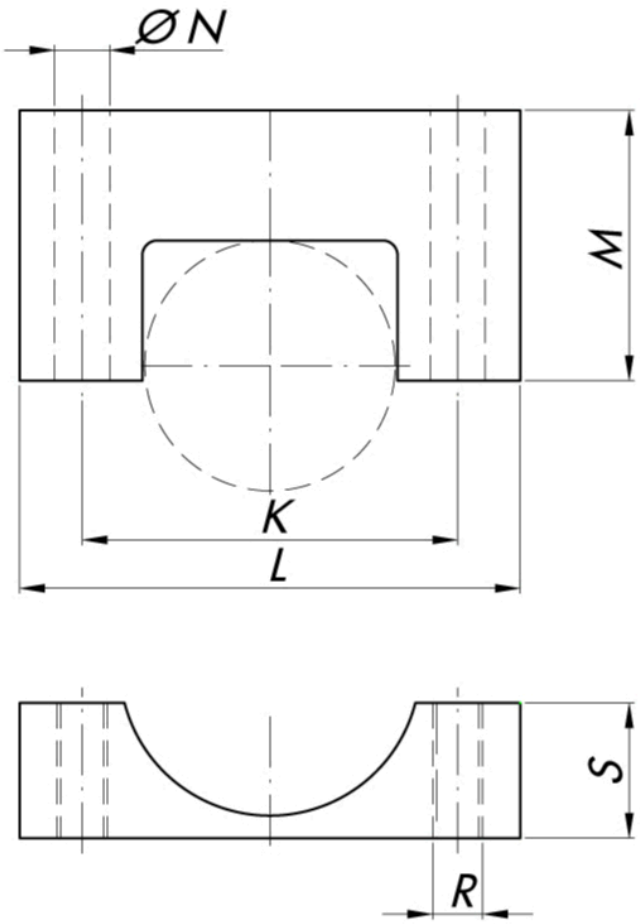

TEFLON LINED YOKE

RANGE kN	K	L	M	ØN	R	S	P
50	125	160	84.5	18	M16	33	30
100	150	190	92.5	22	M20	46	40
200	175	220	105	26	M24	56	53
300	175	220	105	26	M24	56	53
500	240	300	150	26	M24	91	60

Todos los datos indicados pueden variar sin preaviso.
Todas las medidas se expresan en milímetros (mm).

PAVONE SISTEMI S.R.L.
Via Tiberio Bianchi 11/13/15, 20863 Concorezzo (MB), Milán, Italia
T (+39) 039 9162656 **F** (+39) 039 9162675 **W** pavonesistemi.com/es
Sistemas de Pesaje Electrónico Industrial desde 1963