Célula de Carga BLH Nobel **KIMD-1**

disponible con certificación • EAC • ATEX • IECEx

Informacion general

PWS2820251205

La celda de carga BLH NOBEL KIMD-1 es fácil de instalar y no necesita accesorios adicionales. La celda KIMD-1 es adecuada para pesar grandes cargos y tiene un punto de carga móvil. La celda de carga BLH NOBEL KIMD-1 también está disponible para temperaturas de -40 a + 100 ° C. Esa puede tambièn ser de acero inoxidable si necesario y existen tambièn otras versiones de la misma celda con el Certificato ATEX para utilizar en ambientes explosivos.

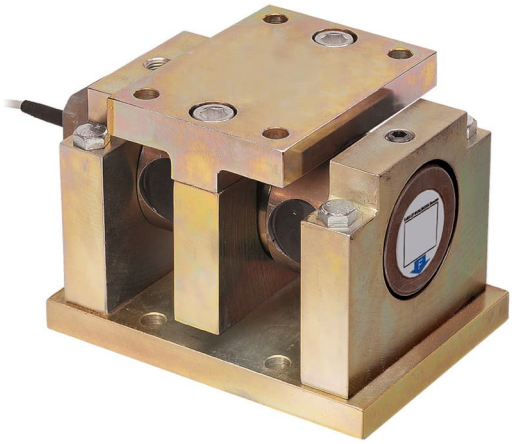

Productos relacionados sugeridos

Un sistema de pesaje de alto rendimiento debe ser preciso, perfectamente calibrado y mantenido. Para mejorar el rendimiento de la celda y optimizar su funcionamiento, es posible que necesites los siguientes productos:

Transmisor de Peso UWT 6008

Transmisor de Peso DAT 1400

Indicador de Peso MCT 1302

Tester 1008 TESTER 1008

Caja de Conexión CGS4-C

Todos los datos indicados pueden variar sin preaviso.
Todas las medidas se expresan en milímetros (mm).

PAVONE SISTEMI S.R.L.
Via Tiberio Bianchi 11/13/15, 20863 Concorezzo (MB), Milán, Italia
T (+39) 039 9162656 **F** (+39) 039 9162675 **W** pavonesistemi.com/es
Sistemas de Pesaje Electrónico Industrial desde 1963

Datos técnicos

PWS2820251205

Capacidad nominal CN:	500, 800 kN
Error combinado:	±0.1 % PN
Repetibilidad:	0.02 % PN
Creep (30 minutos):	±0.03 % CN
Sobrecarge de securidad:	50 % CN
Sobrecarga maxima:	100 % CN
Material:	Acero cromado amarillo
Grado de protección:	IP67
Temperatura de funcionamiento:	-40 ÷ +80 (+100 optional) °C
Efecto de la temperatura en cero:	±0.003 % PN/°C
Efecto de la temperatura en la salida:	±0.003 % salida/°C
Potencia nominal PN:	2.040 mV/V ± 0.25%
Saldo cero:	±2 % PN
Resistencia de aislamiento:	> 4 G Ohm
Resistencia de entrada:	350 ± 5 Ohm
Resistencia de salida:	350 ±0.5 Ohm
Fuente de alimentación recomendada:	10 Vdc/ac
Tensión de alimentación máxima:	18 Vdc/ac
Tolerancia de lo shunt de calibración:	±0.25 %

Todos los datos indicados pueden variar sin preaviso.
Todas las medidas se expresan en milímetros (mm).

PAVONE SISTEMI S.R.L.
Via Tiberio Bianchi 11/13/15, 20863 Concorezzo (MB), Milán, Italia
T (+39) 039 9162656 **F** (+39) 039 9162675 **W** pavonesistemi.com/es
Sistemas de Pesaje Electrónico Industrial desde 1963

Célula de Carga BLH Nobel **KIMD-1**

disponible con certificación • EAC • ATEX • IECEx

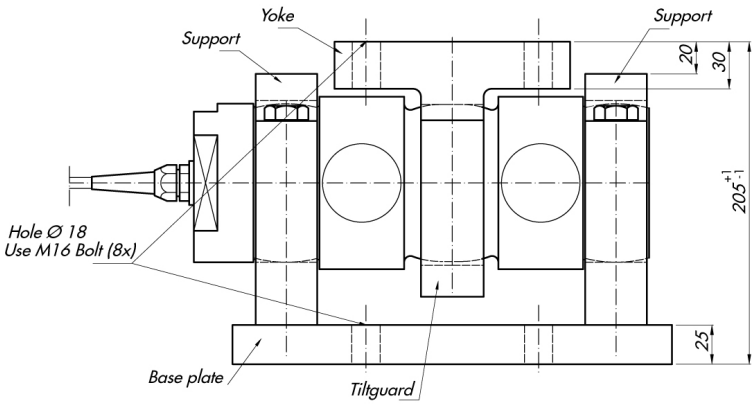

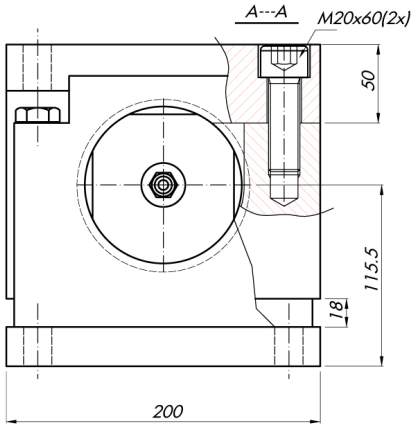

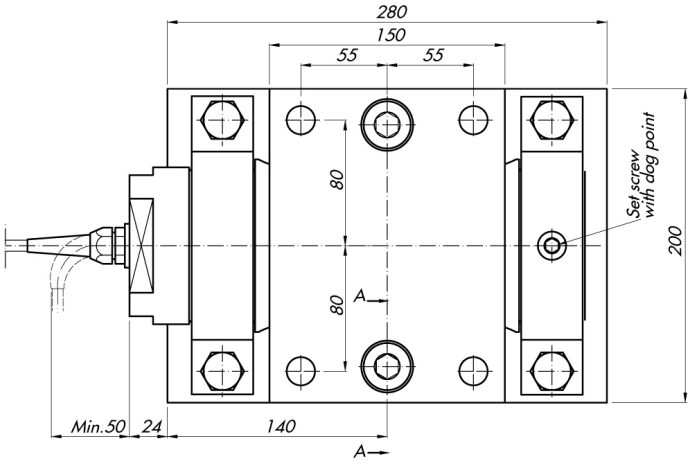

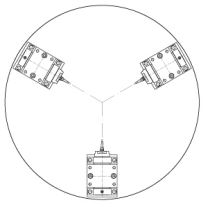

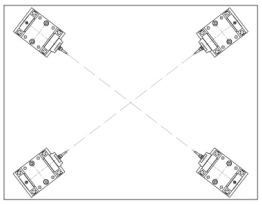

Todos los datos indicados pueden variar sin preaviso.
Todas las medidas se expresan en milímetros (mm).

PAVONE SISTEMI S.R.L.
Via Tiberio Bianchi 11/13/15, 20863 Concorezzo (MB), Milán, Italia
T (+39) 039 9162656 **F** (+39) 039 9162675 **W** pavonesistemi.com/es
Sistemas de Pesaje Electrónico Industrial desde 1963