Célula de Carga BLH Nobel **KIM-1**

disponible con certificación • EAC • ATEX • IECEx

Informacion general

PWS2520251205

La célula de carga BLH NOBEL KIM-1 es extremadamente precisa y robusta, es resistente a fuerzas laterales muy altas, tiene un punto de carga móvil y es fácil de instalar. La celda de carga KIM-1 se usa en sistemas de pesaje / almacenamiento (silos, contenedores, tanques), en tanques de mezcla, reactores de mezcla y disolubles, en sistemas de medición de fuerza y cintas transportadoras. Esa tambièn tiene un cable conductor blindado largo 10 mt para conexiònes elèctricas.

Productos relacionados sugeridos

Un sistema de pesaje de alto rendimiento debe ser preciso, perfectamente calibrado y mantenido. Para mejorar el rendimiento de la celda y optimizar su funcionamiento, es posible que necesites los siguientes productos:

Transmisor de Peso UWT 6008

Transmisor de Peso DAT 1400

Indicador de Peso MCT 1302

Tester 1008 TESTER 1008

Caja de Conexión CGS4-C

Todos los datos indicados pueden variar sin preaviso.
Todas las medidas se expresan en milímetros (mm).

PAVONE SISTEMI S.R.L.
Via Tiberio Bianchi 11/13/15, 20863 Concorezzo (MB), Milán, Italia
T (+39) 039 9162656 **F** (+39) 039 9162675 **W** pavonesistemi.com/es
Sistemas de Pesaje Electrónico Industrial desde 1963

Datos técnicos

PWS2520251205

Capacidad nominal CN:	200 kN
Error combinado:	±0.1 % CN
Repetibilidad:	0.02 % CN
Creep (30 minutos):	±0.03 % CN
Sobrecarge de securidad:	50 % CN
Sobrecarga maxima:	100 % CN
Sobrecarga lateral maxima:	100 % CN
Grado de protección:	IP67
Flexión:	0.1 - 0.3 mm
Temperatura de funcionamiento:	-40 ÷ +100 °C
Efecto de la temperatura en cero:	±0,003 % PN/°C
Efecto de la temperatura en la salida:	±0.003 % salida/°C
Potencia nominal PN:	2.040 mV/V ±0.25 %
Saldo cero:	±2 % PN
Resistencia de aislamiento:	> 4 G Ohm
Resistencia de entrada:	350 ±5 Ohm
Resistencia de salida:	350 ±0.5 Ohm
Fuente de alimentación recomendada:	5 Vdc/ac
Tensión de alimentación máxima:	18 Vdc/ca
Tolerancia de lo shunt de calibración:	±0.25 %

Todos los datos indicados pueden variar sin preaviso.
Todas las medidas se expresan en milímetros (mm).

PAVONE SISTEMI S.R.L.
Via Tiberio Bianchi 11/13/15, 20863 Concorezzo (MB), Milán, Italia
T (+39) 039 9162656 **F** (+39) 039 9162675 **W** pavonesistemi.com/es
Sistemas de Pesaje Electrónico Industrial desde 1963

Célula de Carga BLH Nobel **KIM-1**

disponible con certificación • EAC • ATEX • IECEx

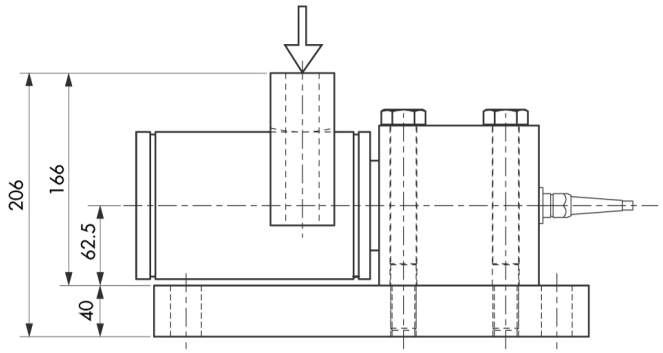

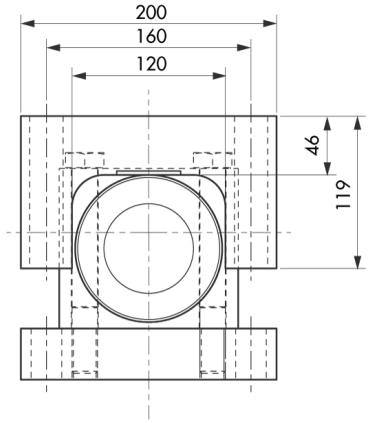

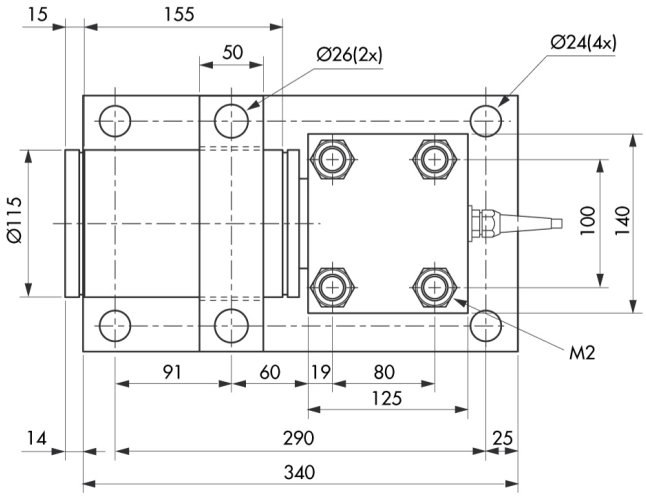

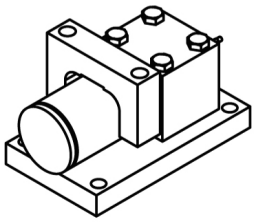

Todos los datos indicados pueden variar sin preaviso.
Todas las medidas se expresan en milímetros (mm).

PAVONE SISTEMI S.R.L.
Via Tiberio Bianchi 11/13/15, 20863 Concorezzo (MB), Milán, Italia
T (+39) 039 9162656 **F** (+39) 039 9162675 **W** pavonesistemi.com/es
Sistemas de Pesaje Electrónico Industrial desde 1963

Célula de Carga BLH Nobel **KIM-1**

disponible con certificación • EAC • ATEX • IECEx

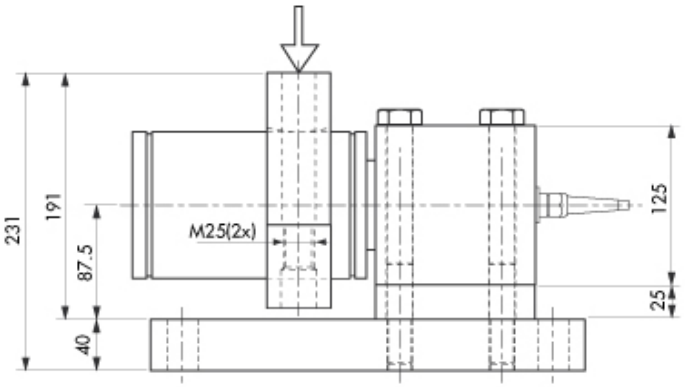

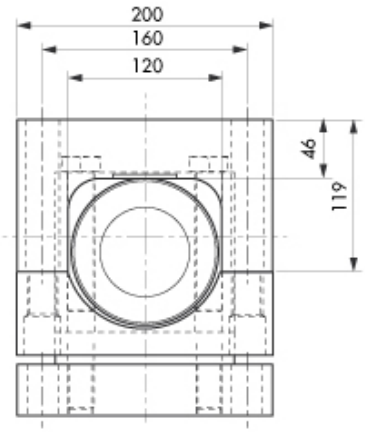

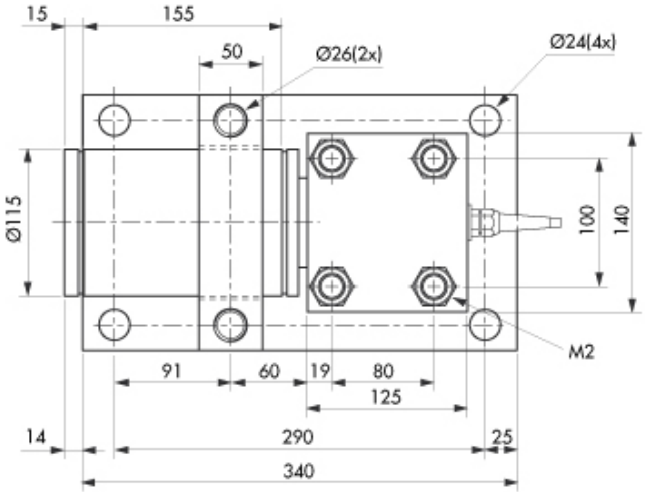

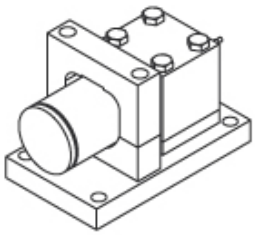

Todos los datos indicados pueden variar sin preaviso.
Todas las medidas se expresan en milímetros (mm).

PAVONE SISTEMI S.R.L.
Via Tiberio Bianchi 11/13/15, 20863 Concorezzo (MB), Milán, Italia
T (+39) 039 9162656 **F** (+39) 039 9162675 **W** pavonesistemi.com/es
Sistemas de Pesaje Electrónico Industrial desde 1963