Technische Daten

PWS11320251205

Das tensiometrische System PST prüft kontinuierlich die an das zu bearbeitende Produkt angelegte Spannung. Das tensiometrisches System PST ist nützlich, um die Spannung des gerollten oder abgerollten Materials konstant zu halten und zu messen, um Produktbrüche und Maschinenstaus mit daraus folgenden Produktionsstillständen zu vermeiden. Das tensiometrische System PST ist kompakt, robust und unempfindlich gegen thermische Ausdehnung der Umlenkrolle und seitliche Lastkräfte. Insbesondere ist das tensiometrische System PST ideal für die Stahlindustrie. Das PST-Tensiometersystem ist mit vier Kabeln (5 Meter lange) für elektrische Verbindungen ausgestattet.

Nennlasten:	20, 40, 80, 200 kg
Kombinierter Fehler:	< 0.05 % Nennleistung
Wiederholgenauigkeit:	< 0.03 % Nennleistung
Sichere Überlastung:	100 % Nennlasten
Thermische Drift:	-10 ÷ +50 °C
Maximale Überlastung:	200 % Nennlasten
Material:	Wägezellen aus Edelstahl. Montagesatz galvanisch verzinkt
Stärke des Schutzes:	IP67
Nennleistung:	2.04 mV/V

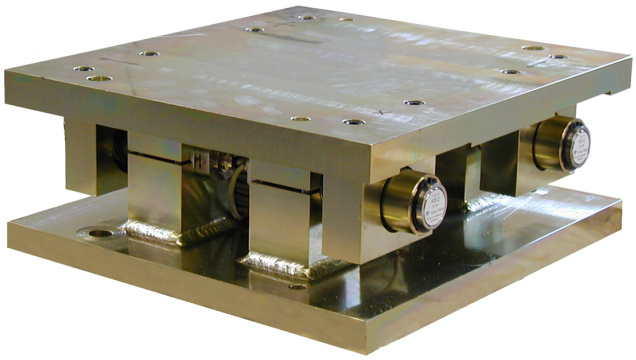

Alle angegebenen Daten können ohne vorherige Ankündigung geändert werden.
Alle angegebenen Maße sind in Millimeter (mm) ausgedrückt.

PAVONE SISTEMI S.R.L.
Via Tiberio Bianchi 11/13/15, 20863 Concorezzo (MB), Mailand, Italien
T (+39) 039 9162656 **F** (+39) 039 9162675 **W** pavonesistemi.com/de
Industrielle elektronische Wägesysteme seit 1963

Web Spannsysteme **PST**

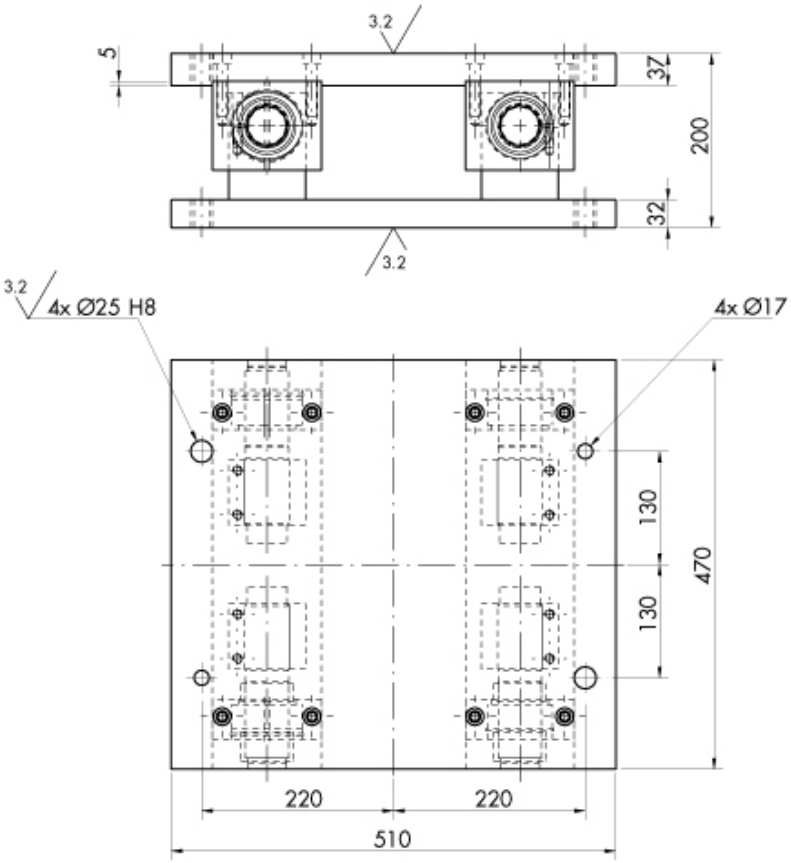

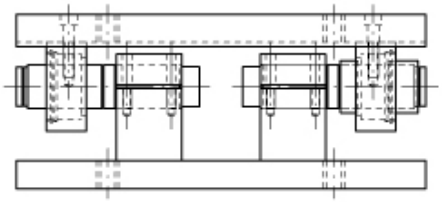

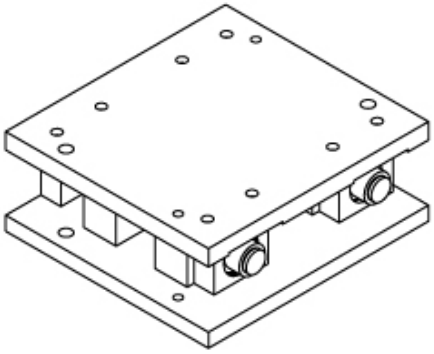

The block can be customized

Alle angegebenen Daten können ohne vorherige Ankündigung geändert werden.
Alle angegebenen Maße sind in Millimeter (mm) ausgedrückt.

PAVONE SISTEMI S.R.L.
Via Tiberio Bianchi 11/13/15, 20863 Concorezzo (MB), Mailand, Italien
T (+39) 039 9162656 **F** (+39) 039 9162675 **W** pavonesistemi.com/de
Industrielle elektronische Wägesysteme seit 1963

Web Spannsysteme **PST**

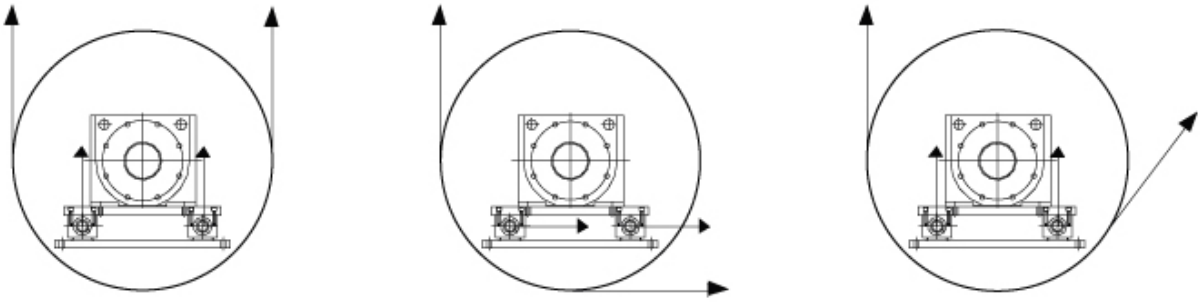

What ever is the profile of the strip tension on the measuring roller, what ever is the mechanical mounting of the measuring roller on the new or existing furnace, the PST will be mechanically adapted to the customer application

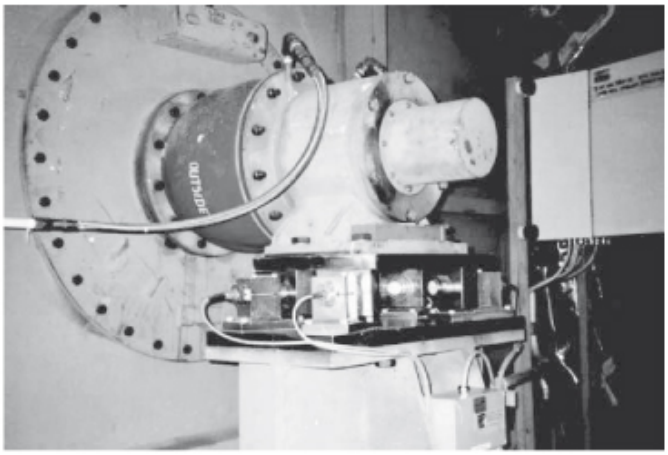

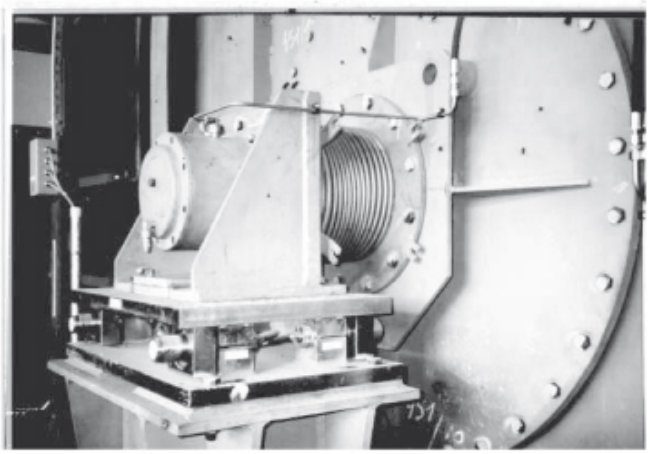

Alle angegebenen Daten können ohne vorherige Ankündigung geändert werden.
Alle angegebenen Maße sind in Millimeter (mm) ausgedrückt.

PAVONE SISTEMI S.R.L.
Via Tiberio Bianchi 11/13/15, 20863 Concorezzo (MB), Mailand, Italien
T (+39) 039 9162656 **F** (+39) 039 9162675 **W** pavonesistemi.com/de
Industrielle elektronische Wägesysteme seit 1963