Technische Daten

PWS11220261125

Das tensiometrische System FMU-5 prüft kontinuierlich die an das zu bearbeitende Produkt angelegte Spannung. Das tensiometrische System FMU-5 ist nützlich, um die Spannung des gerollten oder abgerollten Materials konstant zu halten und zu messen, um Produktbrüche und Maschinenstaus mit daraus folgenden Produktionsstillständen zu vermeiden. Das tensiometrische System FMU-5 ist besonders bei der Papierherstellung nützlich, wurde jedoch für alle anderen Anforderungen der Anwendung entwickelt: Stahlbandausrüstung, Förderbänder für Minen, Filze, Trockner, Kalander, Maler und Laminatoren, Wickler und Aufwickler.

Nennlasten:	100, 200, 400, 800 kN
Wiederholgenauigkeit:	<0.1 % Nennleistung
Material:	Edelstahl oder verchromtes Gelb
Betriebstemperatur:	-40 ÷ +80 (100 option) °C
Nennleistung:	2 mV/V
Empfohlene Stromversorgung:	10 Vdc/ca
Maximale Versorgungsspannung:	18 Vdc/ca



Alle angegebenen Daten können ohne vorherige Ankündigung geändert werden.
Alle angegebenen Maße sind in Millimeter (mm) ausgedrückt.

PAVONE SISTEMI S.R.L.
Via Tiberio Bianchi 11/13/15, 20863 Concorezzo (MB), Mailand, Italien
T (+39) 039 9162656 **F** (+39) 039 9162675 **W** pavonesistemi.com/de
Industrielle elektronische Wägesysteme seit 1963

Web Spannsysteme **FMU-5**

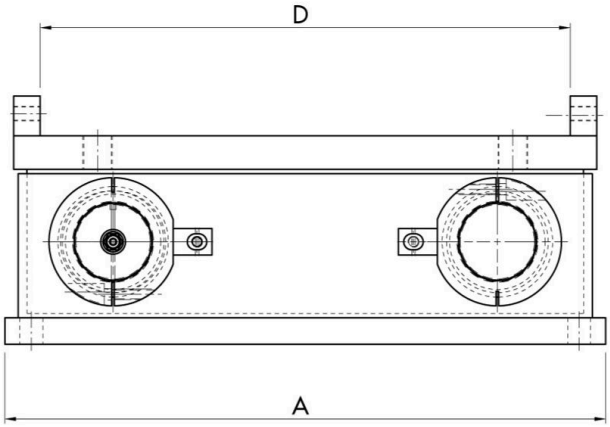

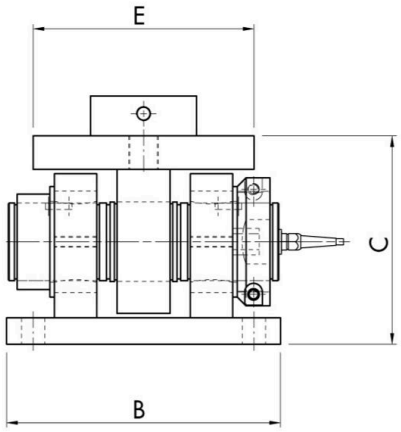

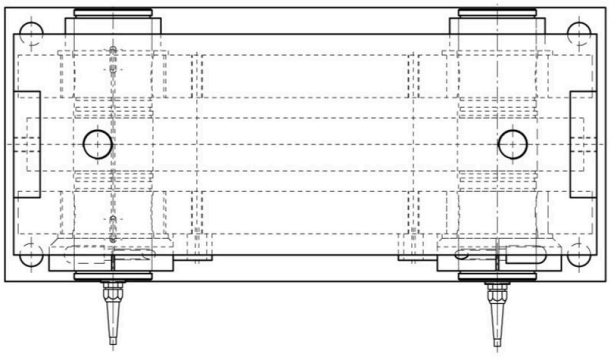

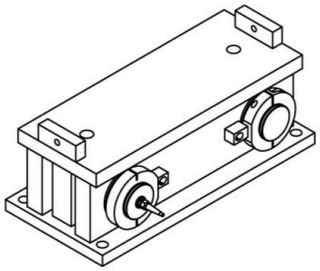

CAPACITY kN	A	B	C	D	E
100,200	480	260	205	405	150
400	680	310	236	600	250

Alle angegebenen Daten können ohne vorherige Ankündigung geändert werden.
Alle angegebenen Maße sind in Millimeter (mm) ausgedrückt.

PAVONE SISTEMI S.R.L.
Via Tiberio Bianchi 11/13/15, 20863 Concorezzo (MB), Mailand, Italien
T (+39) 039 9162656 **F** (+39) 039 9162675 **W** pavonesistemi.com/de
Industrielle elektronische Wägesysteme seit 1963

Web Spannsysteme **FMU-5**

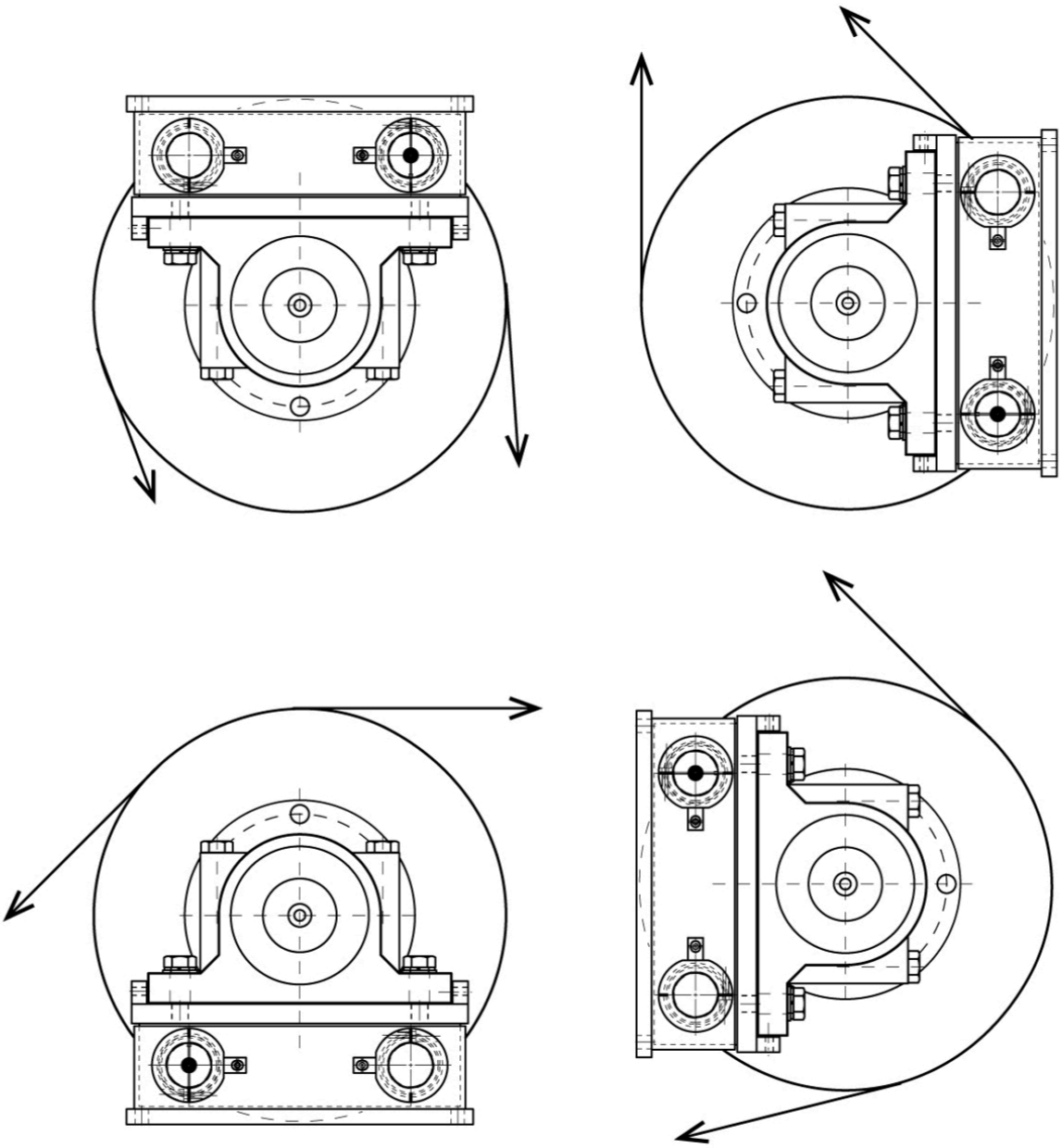

Alle angegebenen Daten können ohne vorherige Ankündigung geändert werden.
Alle angegebenen Maße sind in Millimeter (mm) ausgedrückt.

PAVONE SISTEMI S.R.L.
Via Tiberio Bianchi 11/13/15, 20863 Concorezzo (MB), Mailand, Italien
T (+39) 039 9162656 **F** (+39) 039 9162675 **W** pavonesistemi.com/de
Industrielle elektronische Wägesysteme seit 1963