Allgemeine Informationen

PWS35220261127

MKC ist ein Montagezubehör, das von Pavone Wägesysteme patentiert wurde. MKC ist ein innovatives mechanisches System für die Montage von Wägezellen für industrielle Wägesysteme. Das Kit ist leicht einstellbar für beide die radiale und tangentiale Montage. MKC behindert nicht die normalen Ausdehnungs- und Kontraktionsbewegungen der Wiegekonstruktion und ermöglicht das selbständige Anheben der Wiegekonstruktion ohne die Hilfe eines Wagenhebers. MK20 ist ideal als Vorlage für die Montagemechanik eines Wägesystems. Das Produkt MKC unterscheidet sich von den anderen, weil es spezielle Eigenschaften besitzt. Es ist möglich, die Höhe einzustellen und das ermöglicht eine perfekte Ebenheit; die untere Basis und die obere Basis sind miteinander verbunden und fixiert und das versichert die korrekte Installation und die perfekte Senkrechte; es funktioniert auch als Kippschutz und zum Schluss kann es die seitlichen Kräfte dank der Kugelschale aufnehmen, die an der Basis der Zelle befestigt ist, an der die Last entladen wird. Das Wägemodul MK20 ist aus legiertem Stahl und aus Edelstahl AISI 304 verfügbar. Das Montagezubehör MKC kann mit unsere Wägezellen benutzen werden: GD4, CVS und CVF mit Kapazität 10000÷30000 kg).

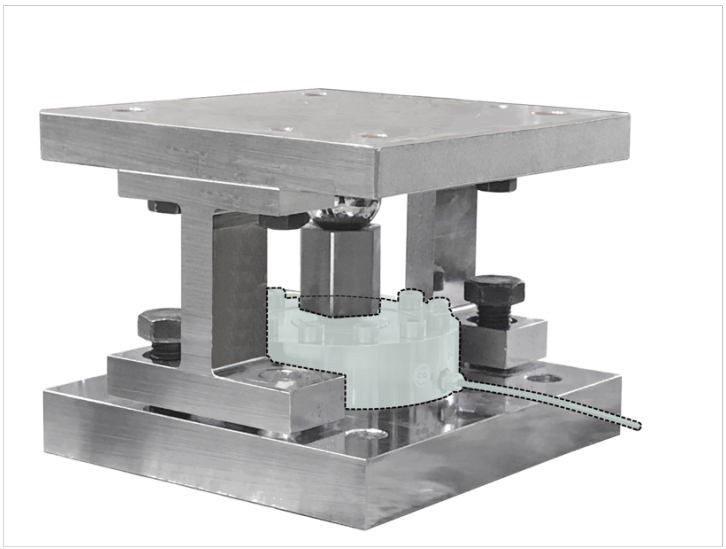

Vorgeschlagene verwandte Produkte

Ein sortfältiges leistungsfähiges Wägesystem muss perfekt kalibriert und gewartet werden. Um die Leistungen der Wägezelle zu verbessern und ihren Betrieb zu optimieren, könnten Sie die folgenden Produkte benötigen:

Messverstärker DAT 1400

Gewichtsanzeige MCT 1302

Doppel Scherstab Wägezelle DDR

Alle angegebenen Daten können ohne vorherige Ankündigung geändert werden.
Alle angegebenen Maße sind in Millimeter (mm) ausgedrückt.

Montagezubehör **MKC**

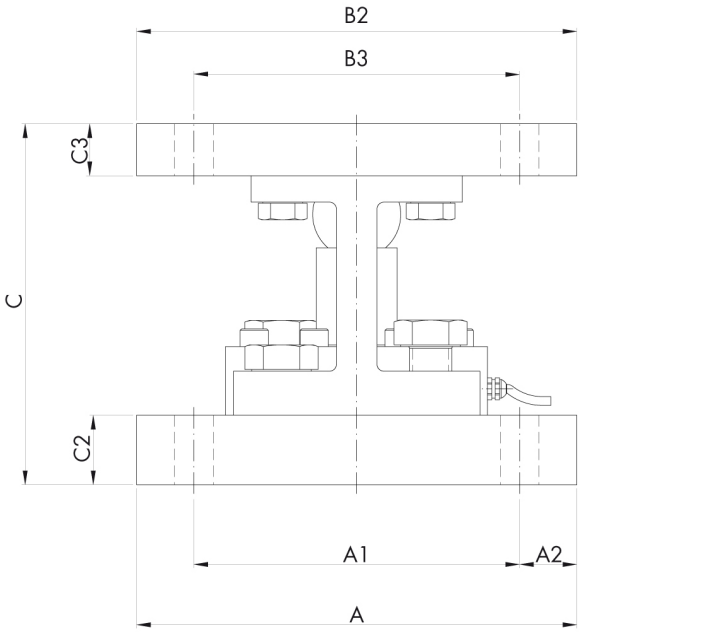

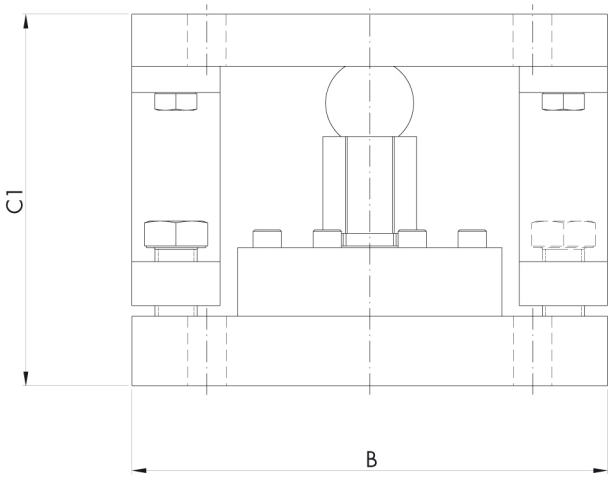

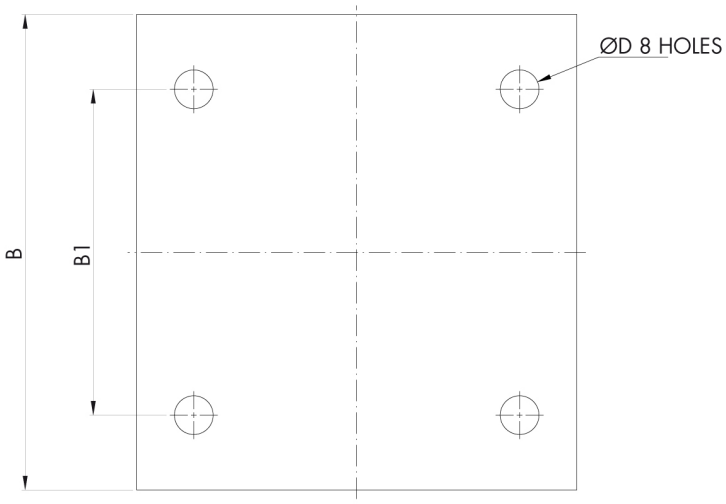

ALLOY STEEL (capacity, dimensions and maximun load values by model)																
KIT	**KG**	**A**	**A1**	**A2**	**B**	**B1**	**B2**	**B3**	**C**	**C1**	**C2**	**C3**	**ØD**	**COMPRESSION**	**TILT**	**SIDE LOAD**
MKC	10.000÷30.000	250	185	32,5	270	185	250	185	205	211	39,5	29,5	22	55100 kg	37600 kg	19100 kg

STAINLESS STEEL (capacity, dimensions and maximun load values by model)																
KIT	**KG**	**A**	**A1**	**A2**	**B**	**B1**	**B2**	**B3**	**C**	**C1**	**C2**	**C3**	**ØD**	**COMPRESSION**	**TILT**	**SIDE LOAD**
MKC	10.000÷30.000	250	185	32,5	270	185	250	185	205	211	39,5	29,5	22	49200 kg	32900 kg	17100 kg

Alle angegebenen Daten können ohne vorherige Ankündigung geändert werden.
Alle angegebenen Maße sind in Millimeter (mm) ausgedrückt.

PAVONE SISTEMI S.R.L.
Via Tiberio Bianchi 11/13/15, 20863 Concorezzo (MB), Mailand, Italien
T (+39) 039 9162656 **F** (+39) 039 9162675 **W** pavonesistemi.com/de
Industrielle elektronische Wägesysteme seit 1963