Wägemodul **LEVERMOUNT**

verfügbar mit Zertifizierung • ATEX • OIML

Allgemeine Informationen

PWS2620261125

LEVERMOUNT ist das neueste und innovativste mechanische Montagesystem für Wägezellen für industrielle Wägesysteme. Das LEVERMOUNT-Wägemodul verfügt über eine Doppel Scherstab Wägezelle aus Edelstahl und einen Sockel mit drei Befestigungspunkten, die maximale Stabilität garantieren. Der Bausatz ist für radiale und tangentiale Montage leicht einstellbar. LEVERMOUNT behindert die normalen Expansions- und Kontraktionsbewegungen des Tanks nicht und ermöglicht das unabhängige Anheben des Tanks ohne Zuhilfenahme eines Hebers. Die Wägezelle und die Montagekomponente des LEVERMOUNT-Produkts können nicht separat verkauft werden. Das Wägemodul muss vollständig erworben werden (sehen Sie die Bildung).

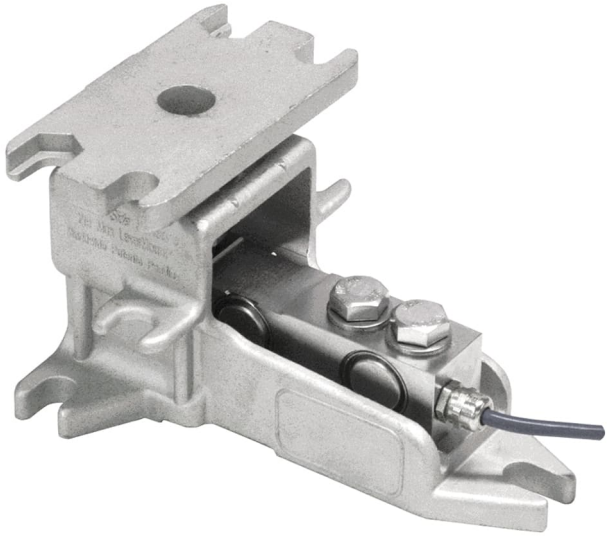

Vorgeschlagene verwandte Produkte

Ein sortfältiges leistungsfähiges Wägesystem muss perfekt kalibriert und gewartet werden. Um die Leistungen der Wägezelle zu verbessern und ihren Betrieb zu optimieren, könnten Sie die folgenden Produkte benötigen:

Messverstärker DAT 1400

Gewichtsanzeige MCT 1302

Montagezubehör MKX ®

Montagezubehör MH MOUNTING KIT

Tester 1008 TESTER 1008

Anschlussbox CGS4-C

Alle angegebenen Daten können ohne vorherige Ankündigung geändert werden.
Alle angegebenen Maße sind in Millimeter (mm) ausgedrückt.

PAVONE SISTEMI S.R.L.
Via Tiberio Bianchi 11/13/15, 20863 Concorezzo (MB), Mailand, Italien
T (+39) 039 9162656 **F** (+39) 039 9162675 **W** pavonesistemi.com/de
Industrielle elektronische Wägesysteme seit 1963

Technische Daten

PWS2620261125

Nennlasten:	300, 500, 1000, 1500, 2000, 2500, 3000, 5000 Kg
Kombinierter Fehler:	< ±0.017 % Nennleistung
Wiederholgenauigkeit:	< ± 0,015 % Nennleistung
Creep (30 Minuten):	±0.016 % Nennleistung
Sichere Überlastung:	150 % Nennlasten
Maximale Überlastung:	200 % Nennlasten
Spannkraft ohne Last:	RL 300 ÷ 2000 kg: 136 Nm; RL 3000 ÷ 5000 kg: 205 Nm
Stärke des Schutzes:	IP68
Genauigkeitsklasse:	3000 OIML
Flexion:	0.2 ÷ 0.4 mm
Kompensierte Temperatur:	-10 ÷ +40°C
Betriebstemperatur:	-30 ÷ +70°C
Einfluss der Temperatur auf Null:	±0.002 % Nennleistung/°C
Einfluss der Temperatur auf den Ausgang:	< ± 0.0012 % Ausgang/°C
Nennleistung:	2 mV/V ±0.05 %
Null Balance:	±2 % Nennleistung
Isolationswiderstand:	> 5000 M Ohm @ 100 Vdc
Eingangswiderstand:	400 ±20 Ohm
Ausgangswiderstand:	350 ±3 Ohm
Empfohlene Stromversorgung:	5 ÷ 15 Vcc/ca

Alle angegebenen Daten können ohne vorherige Ankündigung geändert werden.
Alle angegebenen Maße sind in Millimeter (mm) ausgedrückt.

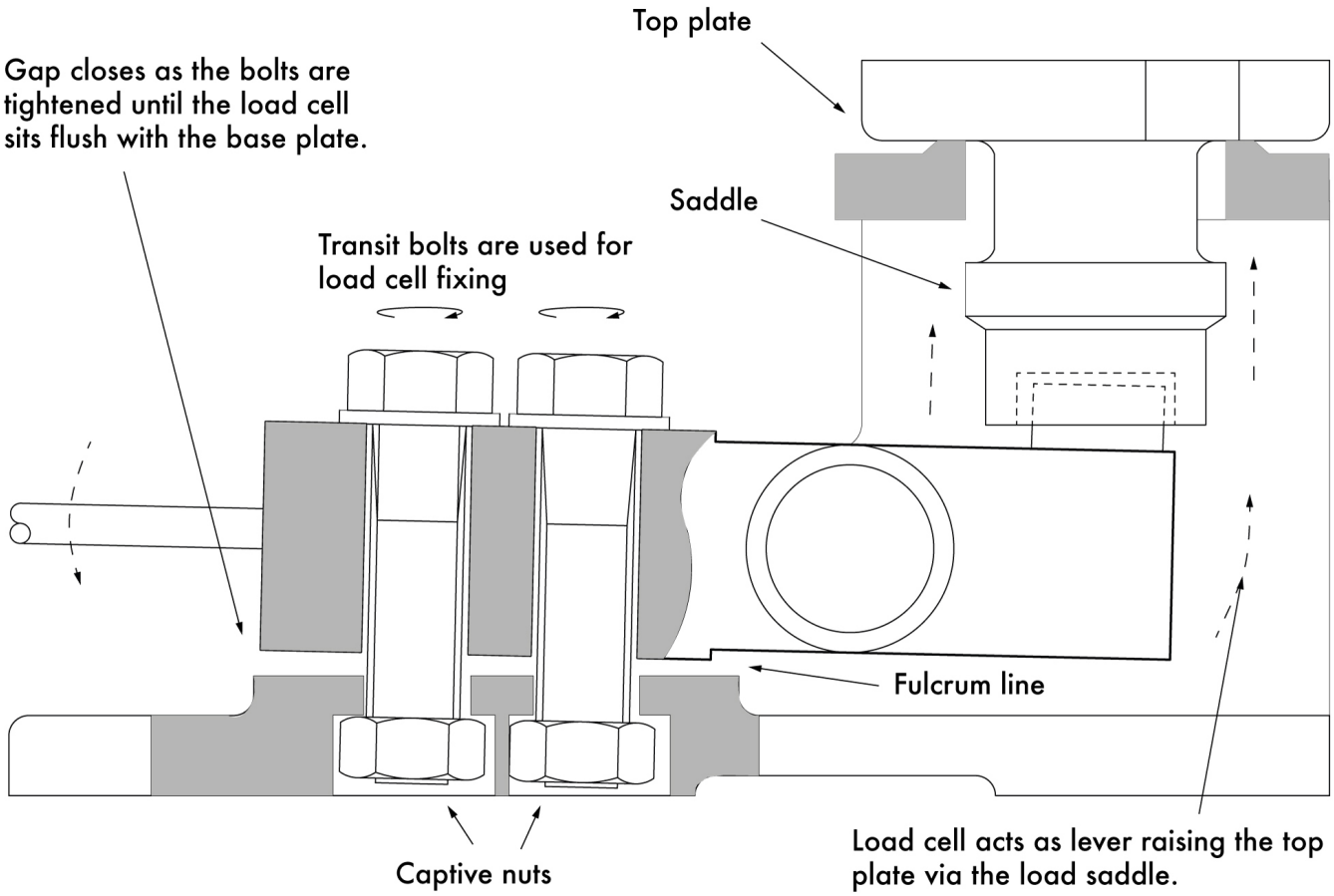

Alle angegebenen Daten können ohne vorherige Ankündigung geändert werden.
Alle angegebenen Maße sind in Millimeter (mm) ausgedrückt.

Wägemodul **LEVERMOUNT**

verfügbar mit Zertifizierung • ATEX • OIML

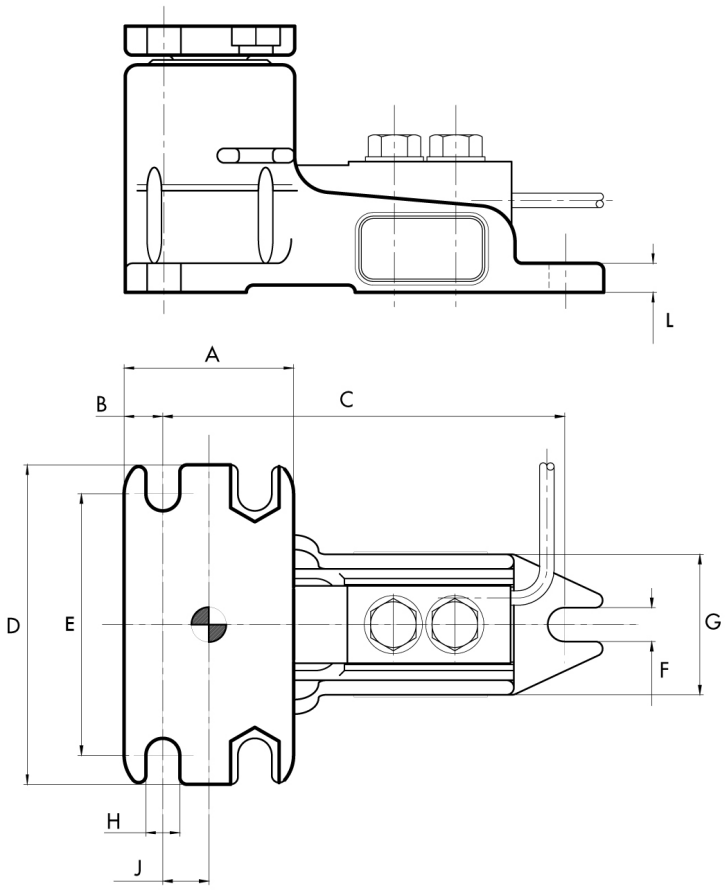

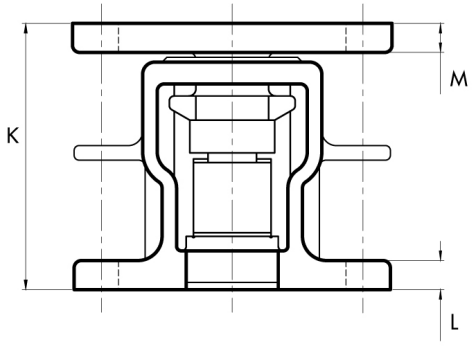

PORTATA kg	A	B	C	D	E	F	G	H	J	K	L	M
20, 50, 100, 200	70	16	147	100	80	9	55	9	19	80	7	8
300, 500, 1000, 2000	70	16	168	132	108	14	60	14	19	110	12	12
3000, 5000	100	25	225	190	150	22	80	22	25	166	15	20

Alle angegebenen Daten können ohne vorherige Ankündigung geändert werden.
Alle angegebenen Maße sind in Millimeter (mm) ausgedrückt.

PAVONE SISTEMI S.R.L.
Via Tiberio Bianchi 11/13/15, 20863 Concorezzo (MB), Mailand, Italien
T (+39) 039 9162656 **F** (+39) 039 9162675 **W** pavonesistemi.com/de
Industrielle elektronische Wägesysteme seit 1963