Universale Wägezelle **CS30**

verfügbar mit Zertifizierung • EAC • ATEX • OIML

Allgemeine Informationen

PWS12520260108

Die universelle Wägezelle CS30 aus Edelstahl wurde für das industrielle und steuerliche Wägen von kleinen Tanks und Trichtern entwickelt. Sie verfügt über hervorragende Linearitäts- und Präzisionsfunktionen sowie eine Überlastfestigkeit von über 300%. Die universelle Wägezelle CS300 ist wasserdicht für den Einsatz unter schwierigen Umgebungsbedingungen und auch in einer speziellen Hochtemperaturversion erhältlich. Ein maßgeschneiderter Service ist möglich.

Alle angegebenen Daten können ohne vorherige Ankündigung geändert werden.
Alle angegebenen Maße sind in Millimeter (mm) ausgedrückt.

PAVONE SISTEMI S.R.L.
Via Tiberio Bianchi 11/13/15, 20863 Concorezzo (MB), Mailand, Italien
T (+39) 039 9162656 **F** (+39) 039 9162675 **W** pavonesistemi.com/de
Industrielle elektronische Wägesysteme seit 1963

Technische Daten

PWS12520260108

Nennlasten:	0.5, 2, 3, 4, 5, 6, 7.5 t
Kombinierter Fehler:	< ±0,02 % Nennlasten
Wiederholgenauigkeit:	< ±0,01 % Nennlasten
Creep (30 Minuten):	±0,02 % Nennlasten
Sichere Überlastung:	150 % Nennlasten
Maximale Überlastung:	300 % Nennlasten
Material:	Rostfreier Stahl
Stärke des Schutzes:	IP68
Genauigkeitsklasse:	3000 OIML
Flexion:	0.2 ÷ 0.4 mm
Kompensierte Temperatur:	-10 ÷ +40 °C
Betriebstemperatur:	-35 ÷ +65 °C
Einfluss der Temperatur auf Null:	< ±0.01 % Nennlasten/5°K
Einfluss der Temperatur auf den Ausgang:	< ±0.006 % Nennlasten/5°K
Nennleistung:	2 mV/V ±0,004 %
Null Balance:	< ±1,5 % Nennlasten
Isolationswiderstand:	> 5000 MOhm
Eingangswiderstand:	350 ±3.5 Ohm
Ausgangswiderstand:	351 ±2.0 Ohm
Empfohlene Stromversorgung:	5 ÷ 12 Vdc/ac
ATEX-zertifizierte Version:	II1G Ex ia II1C T4; II1D Ex iaD20T73°C; II3G nL ia II C T4

Alle angegebenen Daten können ohne vorherige Ankündigung geändert werden.
Alle angegebenen Maße sind in Millimeter (mm) ausgedrückt.

PAVONE SISTEMI S.R.L.
Via Tiberio Bianchi 11/13/15, 20863 Concorezzo (MB), Mailand, Italien
T (+39) 039 9162656 **F** (+39) 039 9162675 **W** pavonesistemi.com/de
Industrielle elektronische Wägesysteme seit 1963

Universale Wägezelle **CS30**

verfügbar mit Zertifizierung • EAC • ATEX • OIML

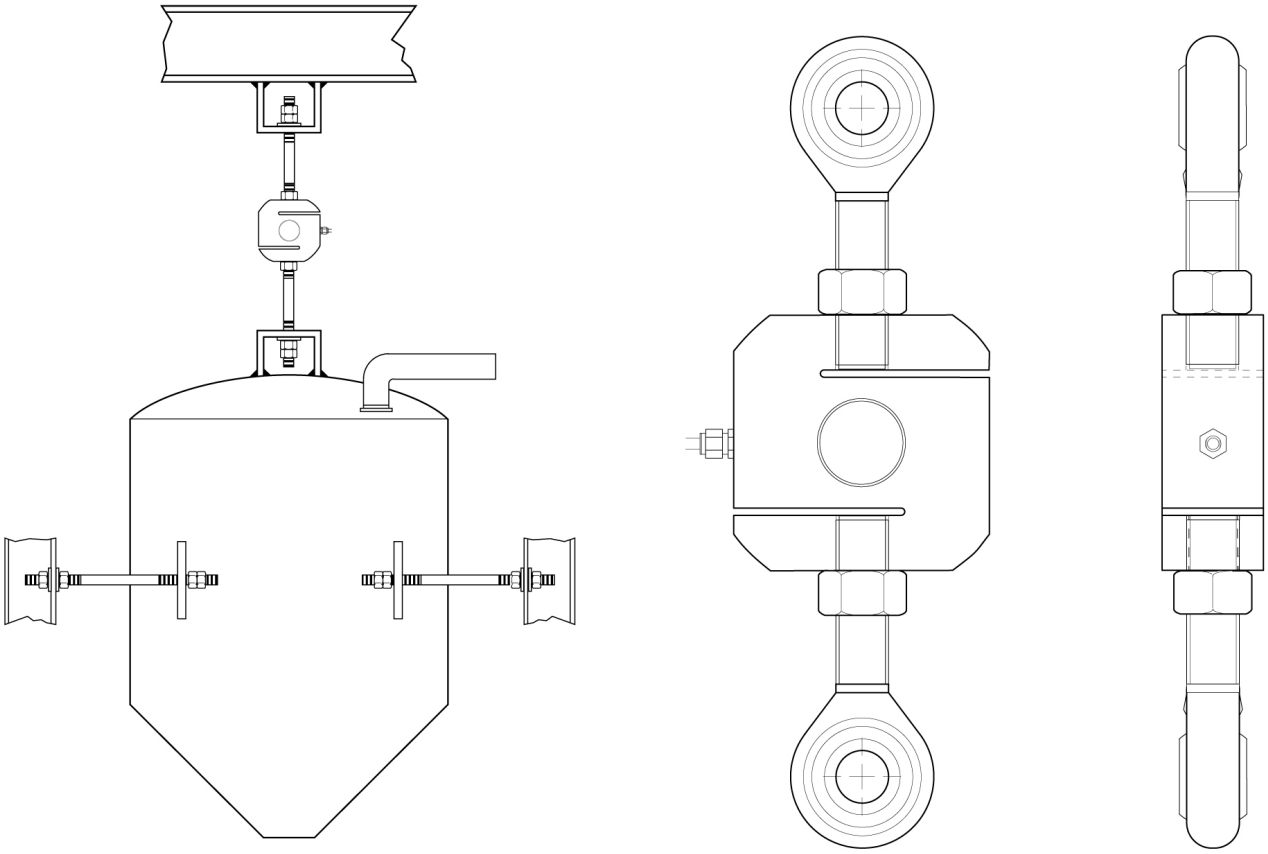

Electrical connections	
+Excitation	Red
-Excitation	Black
+Sense	Blue
-Sense	Brown
+Signal	Green
-Signal	White
Shield	Cable shield

Alle angegebenen Daten können ohne vorherige Ankündigung geändert werden.
Alle angegebenen Maße sind in Millimeter (mm) ausgedrückt.

PAVONE SISTEMI S.R.L.
Via Tiberio Bianchi 11/13/15, 20863 Concorezzo (MB), Mailand, Italien
T (+39) 039 9162656 **F** (+39) 039 9162675 **W** pavonesistemi.com/de
Industrielle elektronische Wägesysteme seit 1963

Universale Wägezelle **CS30**

verfügbar mit Zertifizierung • EAC • ATEX • OIML

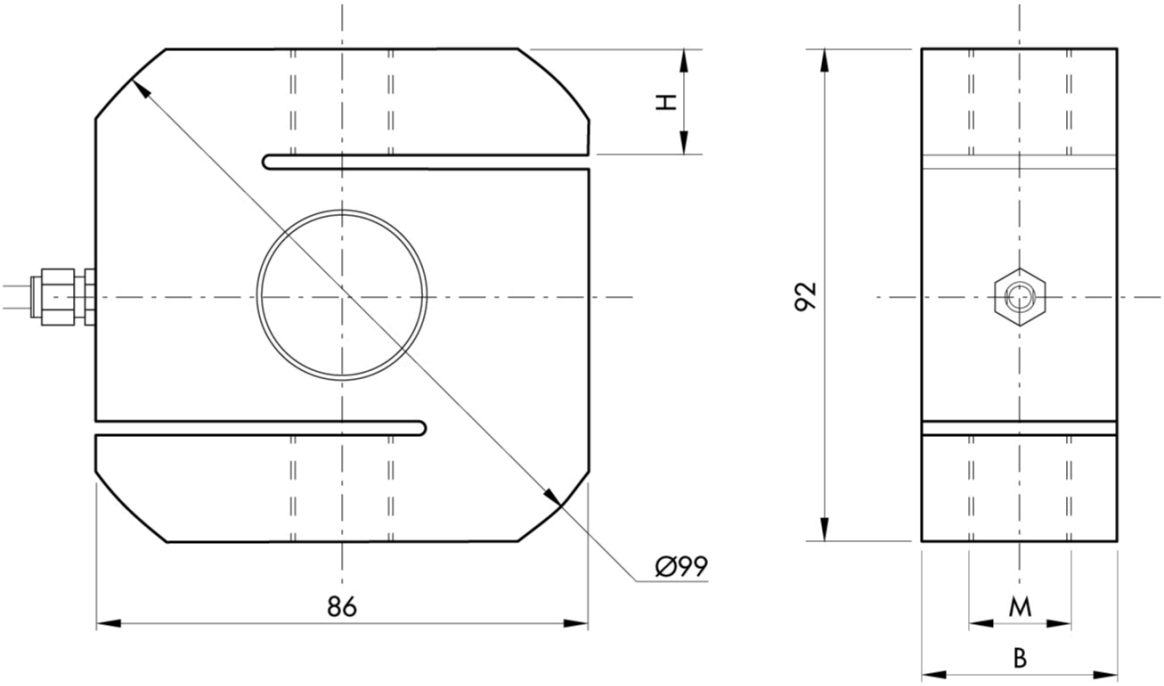

RANGE	0.5	1	2	3	4	5	6	7.5
B	32	32	32	32	36	50	50	50
M	M12x1.75	M12x1.75	M20x1.5	M20x1.5	M20x1.5	M24x2	M24x2	M24x2
H	25	25	25	25	25	24	24	24

Alle angegebenen Daten können ohne vorherige Ankündigung geändert werden.
Alle angegebenen Maße sind in Millimeter (mm) ausgedrückt.

PAVONE SISTEMI S.R.L.
Via Tiberio Bianchi 11/13/15, 20863 Concorezzo (MB), Mailand, Italien
T (+39) 039 9162656 **F** (+39) 039 9162675 **W** pavonesistemi.com/de
Industrielle elektronische Wägesysteme seit 1963