Tedea Wägezelle **620**

verfügbar mit Zertifizierung • ATEX • OIML • NTEP • FM

Allgemeine Informationen

PWS34920261125

Das Modell 620 ist eine Wägezelle aus Edelstahl vom Typ S. Geschweißte Versiegelung kombiniert mit hoher Präzision machen es für eine Vielzahl von Anwendungen geeignet. Zulassungen umfassen OIML C3 (3000d); NTEP 3000d single und NTEP 5000d multiple. Zugelassene Versionen sind auch für explosionsgefährdete Bereiche erhältlich - ATEX II 1 GD Ex ia T6 für Europa und FM I, II, III Division 1 für die USA. Das sechsadrige Kabel enthält zwei Sensordrähte, die Schwankungen des Kabelwiderstands aufgrund von Temperaturschwankungen und Kabelverlängerungen ausgleichen. Das Modell 620 bietet eine Auswahl an Schraubengewinden in metrischen oder einheitlichen Systemen.



Vorgeschlagene verwandte Produkte

Ein sortfältiges leistungsfähiges Wägesystem muss perfekt kalibriert und gewartet werden. Um die Leistungen der Wägezelle zu verbessern und ihren Betrieb zu optimieren, könnten Sie die folgenden Produkte benötigen:

Messverstärker DAT 1400

Gewichtsanzeige MCT 1302

Tester 1008 TESTER 1008

Anschlussbox CGS4-C

Alle angegebenen Daten können ohne vorherige Ankündigung geändert werden.
Alle angegebenen Maße sind in Millimeter (mm) ausgedrückt.

Technische Daten

PWS34920261125

Nennlasten:	500, 1000, 2000, 5000
Maximale Überlastung:	300 % RL
Material:	Edelstahl
Stärke des Schutzes:	IP68
Kompensierte Temperatur:	-10 ÷ +40°C
Betriebstemperatur:	-30 ÷ +90°C
Einfluss der Temperatur auf Null:	±0.00112 % (NTEP); ±0.0070 % (Nicht genehmigt); ±0.0035 % (C2/50); ±0.0023 % (C3/50); RO/°C
Einfluss der Temperatur auf den Ausgang:	±0.0018 % (NTEP); ±0.0400 % (Nicht genehmigt); ±0.0014 % (C2/50); ±0.0012 % (C3/50); RO/°C
Nennleistung:	2 mV/V
Null Balance:	±0.20 mV/V
Isolationswiderstand:	> 2000 MOhm
Eingangsimpedanz:	400±20 Ohm
Maximale Eingangsspannung:	15 Vdc or Vac rms
Nominale Eingangsspannung:	10 Vdc or Vac rms
Ausgangsimpedanz:	350±3 Ohm

Alle angegebenen Daten können ohne vorherige Ankündigung geändert werden.
Alle angegebenen Maße sind in Millimeter (mm) ausgedrückt.

Tedea Wägezelle **620**

verfügbar mit Zertifizierung • ATEX • OIML • NTEP • FM

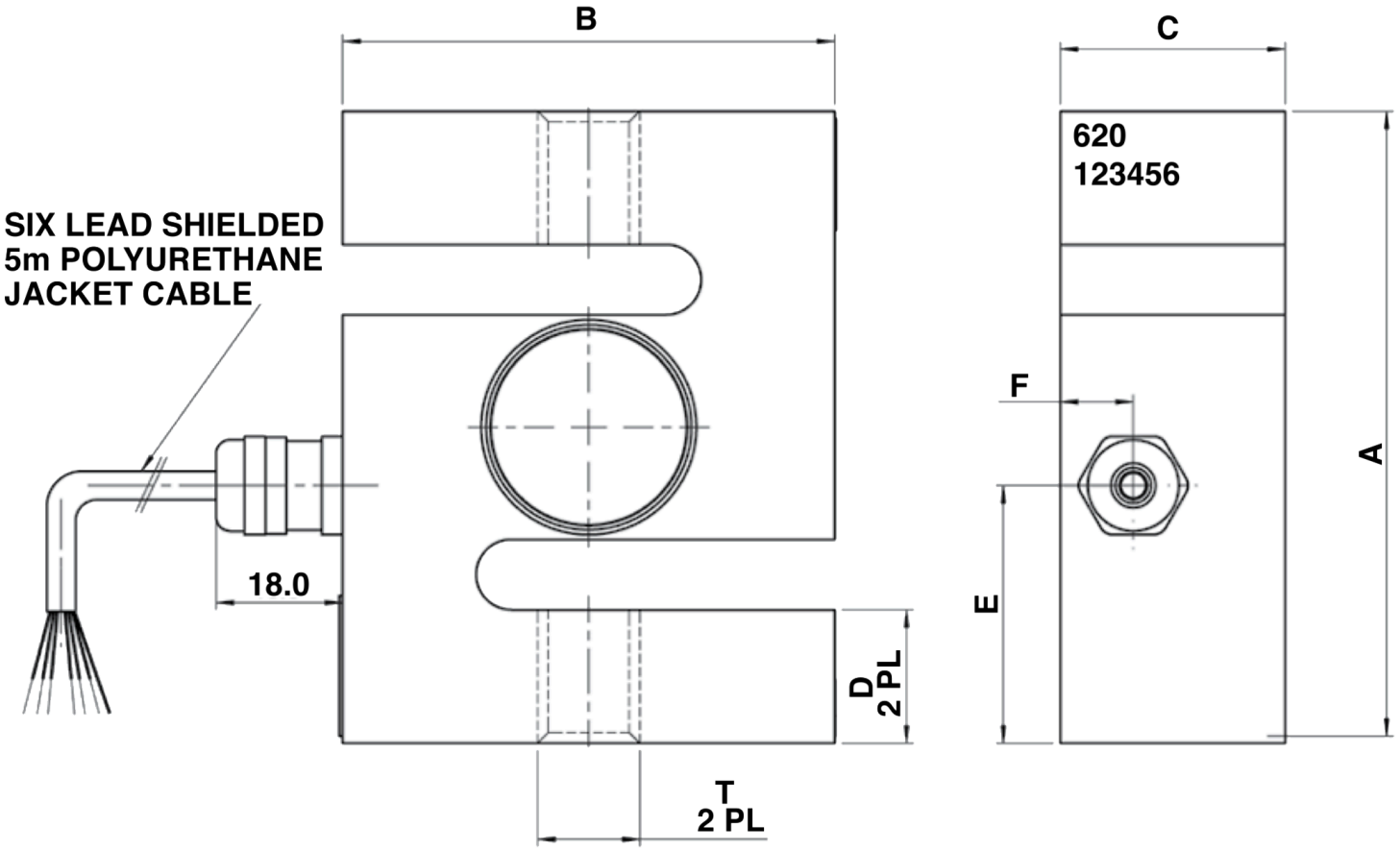

Wiring Schematic Diagram	
+VE INPUT	Blue
+VE SENSE	Green
+VE OUTPUT	White
-INPUT	Black
-VE SENSE	Grey
-OUTPUT	Red

Thread Type "T" by Capacity		
CAPACITY	METRIC	UNIFIED
500 kg	M12 x 1.75	1/2-20 UNF
1000 kg	M16 x 2.0	1/2-20 UNF
2000 kg	M16 x 2.0	3/4-16 UNF
5000 kg	M24 x 2.0	1-12 UNF

CAPACITY (Kg)	A	B	C	D	E	F
500, 1000, 2000	90	70	32	19	36.6	10.4
5000	120	100	45	26	60	13.8

Alle angegebenen Daten können ohne vorherige Ankündigung geändert werden.
Alle angegebenen Maße sind in Millimeter (mm) ausgedrückt.

PAVONE SISTEMI S.R.L.
Via Tiberio Bianchi 11/13/15, 20863 Concorezzo (MB), Mailand, Italien
T (+39) 039 9162656 **F** (+39) 039 9162675 **W** pavonesistemi.com/de
Industrielle elektronische Wägesysteme seit 1963