Tedea Wägezelle **1006**

Allgemeine Informationen

PWS34320251205

Das Modell 1006 ist eine hochpräzise Einpunkt-Wägezelle mit sehr geringer Kapazität, die für die direkte Montage in Waagen mit geringer Kapazität entwickelt wurde. Diese Wägezelle eignet sich für Anwendungen wie Postwaagen, Zählwaagen und Universalwaagen sowie für eine Vielzahl von Kraftmessanwendungen wie industrielle Prozesskontrolle oder medizinische Spezialgeräte. Das Modell 1006 bietet sehr hohe Leistung bei sehr geringen Abmessungen. Es ist sehr einfach zu verwenden und in einer Vielzahl von Anwendungen leicht anzuwenden, bei denen der wirkende Kraftschwerpunkt innerhalb von 100 mm von der vertikalen Achse der Wägezelle liegt.

Vorgeschlagene verwandte Produkte

Ein sortfältiges leistungsfähiges Wägesystem muss perfekt kalibriert und gewartet werden. Um die Leistungen der Wägezelle zu verbessern und ihren Betrieb zu optimieren, könnten Sie die folgenden Produkte benötigen:

Messverstärker DAT 1400

Gewichtsanzeige MCT 1302

Tester 1008 TESTER 1008

Anschlussbox CGS4-C

Alle angegebenen Daten können ohne vorherige Ankündigung geändert werden.
Alle angegebenen Maße sind in Millimeter (mm) ausgedrückt.

PAVONE SISTEMI S.R.L.
Via Tiberio Bianchi 11/13/15, 20863 Concorezzo (MB), Mailand, Italien
T (+39) 039 9162656 **F** (+39) 039 9162675 **W** pavonesistemi.com/de
Industrielle elektronische Wägesysteme seit 1963

Technische Daten

PWS34320251205

Nennlasten:	2, 3, 5 kg
Maximale Überlastung:	300 % RL
Material:	Aluminum
Stärke des Schutzes:	IP66
Genauigkeitsklasse:	C3
Kompensierte Temperatur:	-10 ÷ +40°C
Betriebstemperatur:	-20 ÷ +70°C
Einfluss der Temperatur auf Null:	±0.010 % (NA); ±0.0040 % (C3) RO/°C
Einfluss der Temperatur auf den Ausgang:	±0.0030 % (NA); ±0.0010 % (C3) RO/°C
Nennleistung:	2 mV/V
Null Balance:	±0.20 mV/V
Isolationswiderstand:	> 2000 MOhm
Eingangsimpedanz:	415±20 Ohm
Maximale Eingangsspannung:	15 Vdc or Vac rms
Nominale Eingangsspannung:	10 Vdc or Vac rms
Kabellänge:	0.4m
Ladeplan:	200 x 200 mm
Ausgangsimpedanz:	350±2 Ohm

Alle angegebenen Daten können ohne vorherige Ankündigung geändert werden.
Alle angegebenen Maße sind in Millimeter (mm) ausgedrückt.

PAVONE SISTEMI S.R.L.
Via Tiberio Bianchi 11/13/15, 20863 Concorezzo (MB), Mailand, Italien
T (+39) 039 9162656 **F** (+39) 039 9162675 **W** pavonesistemi.com/de
Industrielle elektronische Wägesysteme seit 1963

Tedea Wägezelle **1006**

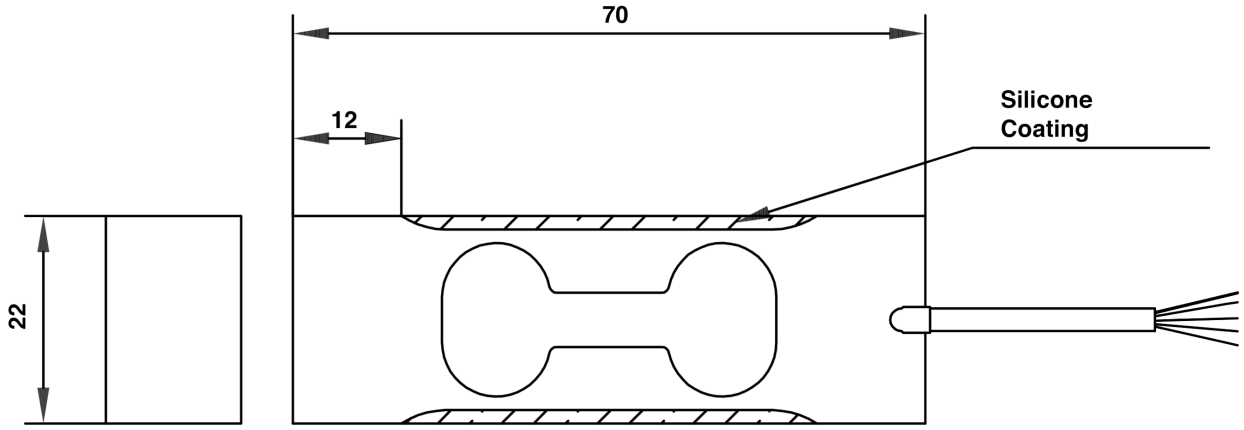

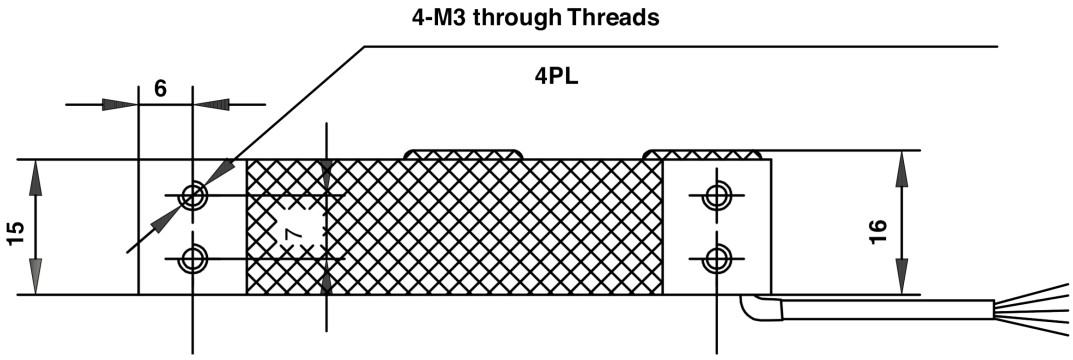

Wiring Schematic Diagram	
UNBALANCED BRIDGE CONFIGURATION	
+VE INPUT	Green
+VE OUTPUT	Red
-VE INPUT	Black
-VE OUTPUT	White

Alle angegebenen Daten können ohne vorherige Ankündigung geändert werden.
Alle angegebenen Maße sind in Millimeter (mm) ausgedrückt.

PAVONE SISTEMI S.R.L.
Via Tiberio Bianchi 11/13/15, 20863 Concorezzo (MB), Mailand, Italien
T (+39) 039 9162656 **F** (+39) 039 9162675 **W** pavonesistemi.com/de
Industrielle elektronische Wägesysteme seit 1963