Allgemeine Informationen

PWS1220251215

Die Scherstab Wägezelle SB hat eine ausgezeichnete Linearität und Präzision, eine hervorragende Beständigkeit gegen seitliche Belastungen von über 50% und wurde für das Wiegen von Trichtern und Tanks sowie für den Bau von Plattformen mit niedrigem Profil entwickelt. Bei Verwendung des Montagezubehörs MH MOUNTING KIT wird die Verwendung mechanischer Einschränkungen vermieden. Die Scherstab Wägezelle SB ist außerdem mit einem wasserdichten Schutz für den Einsatz unter schwierigen Umgebungsbedingungen ausgestattet und in einer speziellen Hochtemperaturversion erhältlich.

Vorgeschlagene verwandte Produkte

Ein sortfältiges leistungsfähiges Wägesystem muss perfekt kalibriert und gewartet werden. Um die Leistungen der Wägezelle zu verbessern und ihren Betrieb zu optimieren, könnten Sie die folgenden Produkte benötigen:

Messverstärker DAT 1400

Gewichtsanzeige MCT 1302

Montagezubehör MKX ®

Montagezubehör MH MOUNTING KIT

Tester 1008 TESTER 1008

Anschlussbox CGS4-C

Alle angegebenen Daten können ohne vorherige Ankündigung geändert werden.
Alle angegebenen Maße sind in Millimeter (mm) ausgedrückt.

PAVONE SISTEMI S.R.L.
Via Tiberio Bianchi 11/13/15, 20863 Concorezzo (MB), Mailand, Italien
T (+39) 039 9162656 **F** (+39) 039 9162675 **W** pavonesistemi.com/de
Industrielle elektronische Wägesysteme seit 1963

Technische Daten

PWS1220251215

Nennlasten:	75, 125, 250 Kg
Kombinierter Fehler:	±0.025 % Nennleistung
Wiederholgenauigkeit:	±0.01 % Nennleistung
Creep (20 Minuten):	±0.03 % Nennleistung
Sichere Überlastung:	150 % Nennlasten
Maximale Überlastung:	300 % Nennlasten
Spannkraft ohne Last:	75 Nm
Material:	Rostfreier Stahl
Stärke des Schutzes:	IP65
Flexion:	< 0.5 mm
Kompensierte Temperatur:	-10 ÷ +40 °C
Betriebstemperatur:	-20 ÷ +70 °C
Einfluss der Temperatur auf Null:	±0.005 % Nennleistung/5°C
Einfluss der Temperatur auf den Ausgang:	±0.005 % Belastung/5°C
Nennleistung:	3 mV/V ±0.25 %
Null Balance:	±1 % Nennleistung
Isolationswiderstand:	>2000 M Ohm
Eingangswiderstand:	350 ±3 Ohm
Ausgangswiderstand:	350 ±3 Ohm
Empfohlene Stromversorgung:	5 ÷ 15 Vdc/ac

Alle angegebenen Daten können ohne vorherige Ankündigung geändert werden.
Alle angegebenen Maße sind in Millimeter (mm) ausgedrückt.

PAVONE SISTEMI S.R.L.
Via Tiberio Bianchi 11/13/15, 20863 Concorezzo (MB), Mailand, Italien
T (+39) 039 9162656 **F** (+39) 039 9162675 **W** pavonesistemi.com/de
Industrielle elektronische Wägesysteme seit 1963

Scherstab Wägezelle **SB**

verfügbar mit Zertifizierung • EAC • ATEX

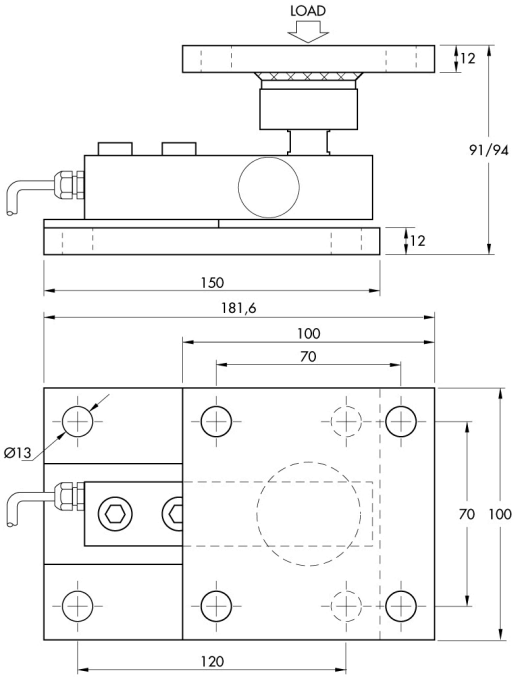

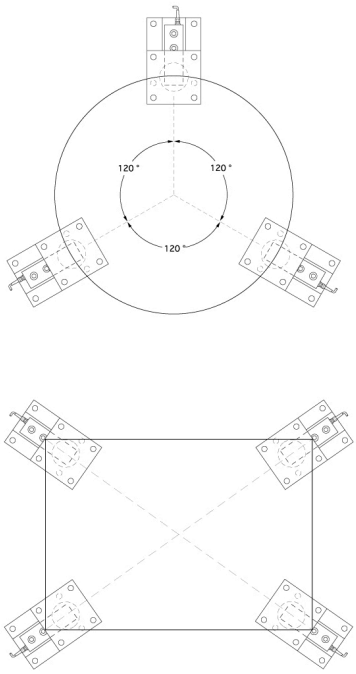

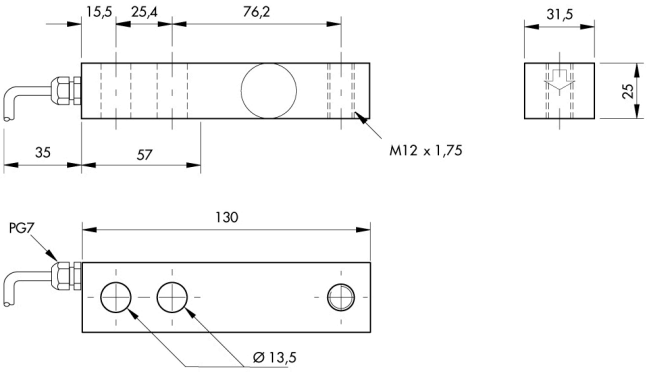

Electrical Connections	
+Excitation	Red
+Sense	Blue
-Sense	Brown
-Excitation	Black
+Signal	Green
-Signal	White
Shield	Cable Shield

Alle angegebenen Daten können ohne vorherige Ankündigung geändert werden.
Alle angegebenen Maße sind in Millimeter (mm) ausgedrückt.

PAVONE SISTEMI S.R.L.
Via Tiberio Bianchi 11/13/15, 20863 Concorezzo (MB), Mailand, Italien
T (+39) 039 9162656 **F** (+39) 039 9162675 **W** pavonesistemi.com/de
Industrielle elektronische Wägesysteme seit 1963