S-art Wägezelle **TRZ**

Allgemeine Informationen

PWS1120261127

Die TRZ Zuglast Wägezelle aus Edelstahl wurde für das industrielle Wiegen von kleinen Tanks und Trichtern entwickelt. Die TRZ Zuglast Wägezelle zeichnet sich durch hervorragende Linearität und Präzision aus, hält Überlastung von über 300% stand und ist wetterfest für den Einsatz unter schwierigen Umgebungsbedingungen. Die TRZ Zuglast Wägezelle ist in einer speziellen Hochtemperaturversion erhältlich und kann individuell angepasst werden.



Vorgeschlagene verwandte Produkte

Ein sortfältiges leistungsfähiges Wägesystem muss perfekt kalibriert und gewartet werden. Um die Leistungen der Wägezelle zu verbessern und ihren Betrieb zu optimieren, könnten Sie die folgenden Produkte benötigen:

Messverstärker DAT 1400

Gewichtsanzeige MCT 1302

Tester 1008 TESTER 1008

Anschlussbox CGS4-C

Universale Wägezelle CS30

S-art Wägezelle TRP

Alle angegebenen Daten können ohne vorherige Ankündigung geändert werden.
Alle angegebenen Maße sind in Millimeter (mm) ausgedrückt.

PAVONE SISTEMI S.R.L.
Via Tiberio Bianchi 11/13/15, 20863 Concorezzo (MB), Mailand, Italien
T (+39) 039 9162656 **F** (+39) 039 9162675 **W** pavonesistemi.com/de
Industrielle elektronische Wägesysteme seit 1963

Technische Daten

PWS1120261127

Nennlasten:	100, 250, 500, 750, 1000, 2500, 5000, 7500, 10000 Kg
Kombinierter Fehler:	±0.03 % Nennleistung
Wiederholgenauigkeit:	±0.01 % Nennleistung
Creep (20 Minuten):	±0.02 % Nennleistung
Sichere Überlastung:	150 % Nennlasten
Maximale Überlastung:	> 300 % Nennlasten
Material:	Rostfreier Stahl AISI 17-4PH
Stärke des Schutzes:	IP68
Flexion:	0.4 mm
Kompensierte Temperatur:	-10 ÷ +50°C
Betriebstemperatur:	-20 ÷ +70°C
Einfluss der Temperatur auf Null:	±0.005 % Nennleistung/°C
Einfluss der Temperatur auf den Ausgang:	±0.005 % Ausgang/°C
Nennleistung:	2.0 mV/V ±0.1 %
Null Balance:	±2 % SN
Isolationswiderstand:	> 5000 MOhm
Eingangswiderstand:	350 ±10 Ohm
Ausgangswiderstand:	350 ±10 Ohm
Empfohlene Stromversorgung:	5 ÷ 15 Vdc/ac

Alle angegebenen Daten können ohne vorherige Ankündigung geändert werden.
Alle angegebenen Maße sind in Millimeter (mm) ausgedrückt.

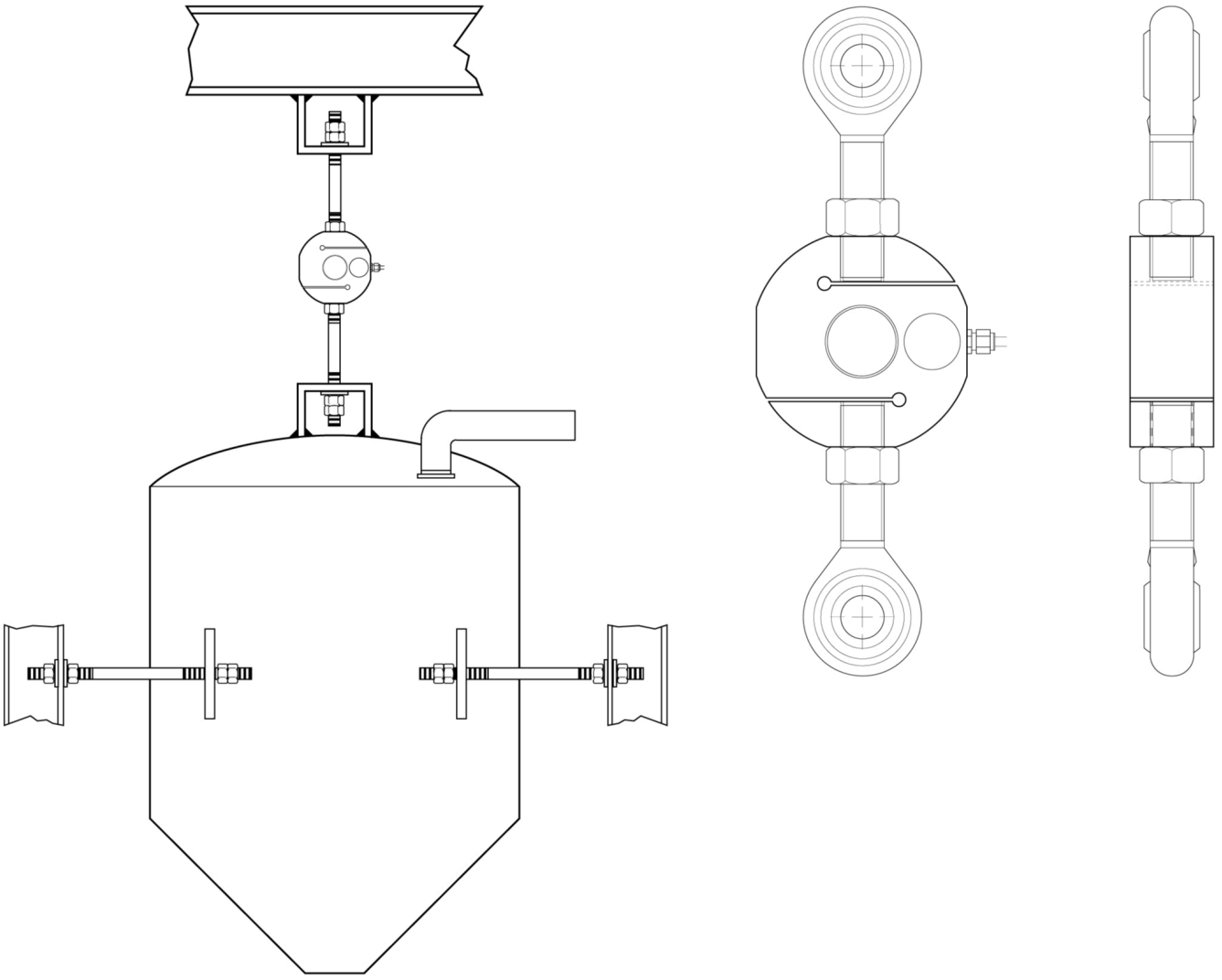

Electrical Connections	
+Excitation	Red
-Excitation	Black
+Sense	Blue
-Sense	Brown
+Signal	Green
-Signal	White
Shield	Cable shield

Alle angegebenen Daten können ohne vorherige Ankündigung geändert werden.
Alle angegebenen Maße sind in Millimeter (mm) ausgedrückt.

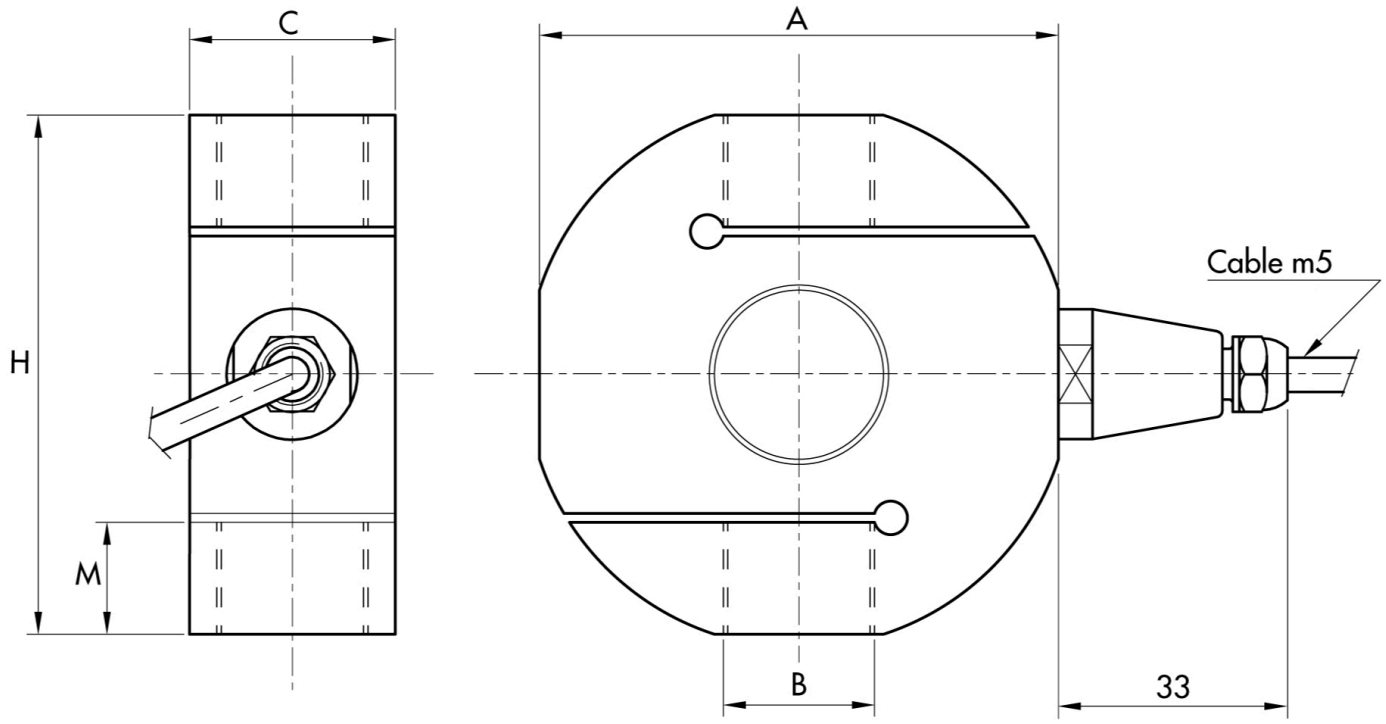

Capacity kg	A	B	C	H	M
100-200	61	M12x2	23	60	14
500-1000	78	M16x2	30	75	19
2000-2500	78	M20x1.5	30	75	20
5000	95	M24x2	30	90	23
10000	130	M36x3	45	140	38

Alle angegebenen Daten können ohne vorherige Ankündigung geändert werden.
Alle angegebenen Maße sind in Millimeter (mm) ausgedrückt.