Allgemeine Informationen

PWS1020261127

Die Zuglast Wägezelle TRP aus Edelstahl eignet sich ideal für Messungen sowohl mit Zugkraft als auch mit Kompressionskraft. Die TRP-Zelle hat eine Überlastfestigkeit von mehr als 300% und sie verfügt über ein 5 m langes, abgeschirmtes 4-adriges Kabel.



Vorgeschlagene verwandte Produkte

Ein sortfältiges leistungsfähiges Wägesystem muss perfekt kalibriert und gewartet werden. Um die Leistungen der Wägezelle zu verbessern und ihren Betrieb zu optimieren, könnten Sie die folgenden Produkte benötigen:

Messverstärker DAT 1400

Gewichtsanzeige MCT 1302

Tester 1008 TESTER 1008

Anschlussbox CGS4-C

Universale Wägezelle CS20

S-art Wägezelle TRZ

Alle angegebenen Daten können ohne vorherige Ankündigung geändert werden.
Alle angegebenen Maße sind in Millimeter (mm) ausgedrückt.

Technische Daten

PWS1020261127

Nennlasten:	2, 5, 10, 15, 25, 50 Kg
Kombinierter Fehler:	±0.05 % Nennlasten
Wiederholgenauigkeit:	±0.02 % Nennlasten
Creep (20 Minuten):	±0.03 % Nennlasten
Sichere Überlastung:	150 % Nennlasten
Maximale Überlastung:	> 300 % Nennlasten
Maximale seitliche Überlastung:	300 % Nennlasten
Material:	Rostfreier Stahl
Stärke des Schutzes:	IP65
Flexion:	0.4 mm
Kompensierte Temperatur:	-10 ÷ +50°C
Betriebstemperatur:	-20 ÷ +70°C
Einfluss der Temperatur auf Null:	±0.005 % Nennleistung/°C
Einfluss der Temperatur auf den Ausgang:	±0.005 % Ausgang/°C
Nennleistung:	2.0 mV/V ±0.1 %
Null Balance:	±1 % Nennleistung
Isolationswiderstand:	> 5000 MOhm
Eingangswiderstand:	350 ±10 Ohm
Ausgangswiderstand:	350 ±10 Ohm
Empfohlene Stromversorgung:	5 ÷ 15 Vdc/ac
Netzteil:	2 ÷ 15 Vdc/ac

Alle angegebenen Daten können ohne vorherige Ankündigung geändert werden.
Alle angegebenen Maße sind in Millimeter (mm) ausgedrückt.

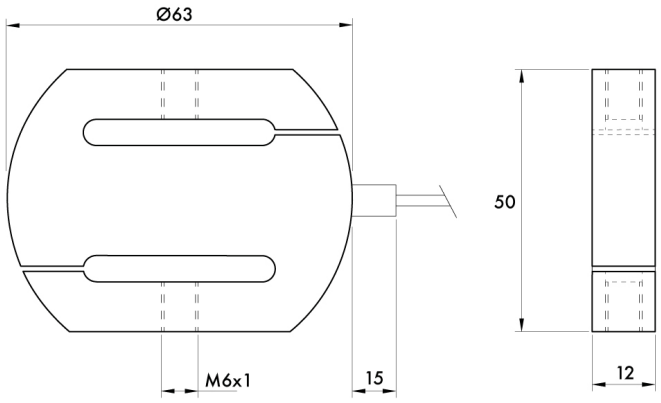

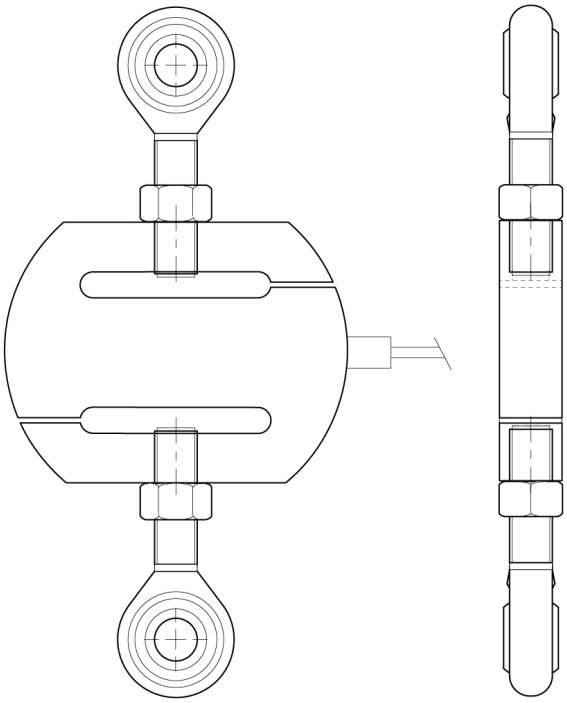

Alle angegebenen Daten können ohne vorherige Ankündigung geändert werden.
Alle angegebenen Maße sind in Millimeter (mm) ausgedrückt.

PAVONE SISTEMI S.R.L.
Via Tiberio Bianchi 11/13/15, 20863 Concorezzo (MB), Mailand, Italien
T (+39) 039 9162656 **F** (+39) 039 9162675 **W** pavonesistemi.com/de
Industrielle elektronische Wägesysteme seit 1963