Off Center Wägezelle **SPI**

Allgemeine Informationen

PWS16520261128

Die aus Edelstahl gefertigte off center Wägezelle SPI ist robust und präzise und mit einem 6 m langen, abgeschirmten 6-adrigen Kabel für den elektrischen Anschluss ausgestattet. Die single point Wägezelle SPI ist ideal für große Einzelzellenplattformen und garantiert Genauigkeit in jeder Position, in der das Objekt geladen wird. Die SPI-Zelle wird in der Lebensmittelverpackung und beim Bau von Einzelzellenwaagen eingesetzt.



Vorgeschlagene verwandte Produkte

Ein sortfältiges leistungsfähiges Wägesystem muss perfekt kalibriert und gewartet werden. Um die Leistungen der Wägezelle zu verbessern und ihren Betrieb zu optimieren, könnten Sie die folgenden Produkte benötigen:

Tester 1008 TESTER 1008

Anschlussbox CGS4-C

"Touch Screen" Anzeige für Band-Waagen MC 353

Dosier - Gerät MCT 1302 Batch

Alle angegebenen Daten können ohne vorherige Ankündigung geändert werden.
Alle angegebenen Maße sind in Millimeter (mm) ausgedrückt.

Technische Daten

PWS16520261128

Nennlasten:	10, 30, 50, 100, 200 Kg
Kombinierter Fehler:	< ±0.03 % Nennleistung
Wiederholgenauigkeit:	< ±0.02 % Nennleistung
Creep (30 Minuten):	±0.03 % Nennleistung
Sichere Überlastung:	150 % Nennlasten
Maximale Überlastung:	300 % Nennlasten
Material:	Stainless steel AISI 420
Stärke des Schutzes:	IP67
Flexion:	0.5 mm
Kompensierte Temperatur:	-10 ÷ +40 °C
Betriebstemperatur:	-20 ÷ +60 °C
Einfluss der Temperatur auf Null:	< ±0.0025 % Nennleistung/°C
Einfluss der Temperatur auf den Ausgang:	< ±0.0025 % Nennleistung/°C
Nennleistung:	2 mV/V ±10 %
Null Balance:	±1 % Nennleistung
Isolationswiderstand:	> 2000 MOhm
Eingangswiderstand:	385 ±30 Ohm
Ausgangswiderstand:	350 Ohm ±3
Empfohlene Stromversorgung:	5 ÷ 12 Vdc/ac

Alle angegebenen Daten können ohne vorherige Ankündigung geändert werden.
Alle angegebenen Maße sind in Millimeter (mm) ausgedrückt.

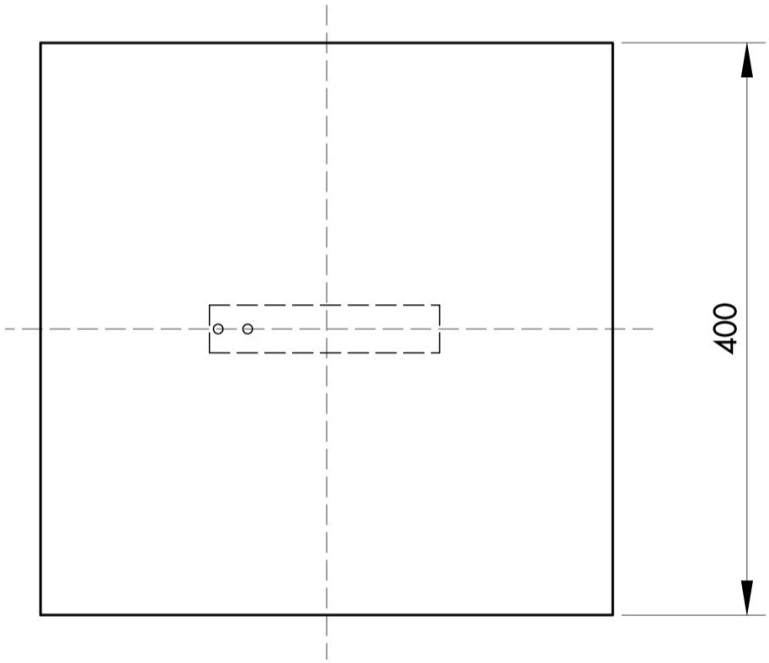

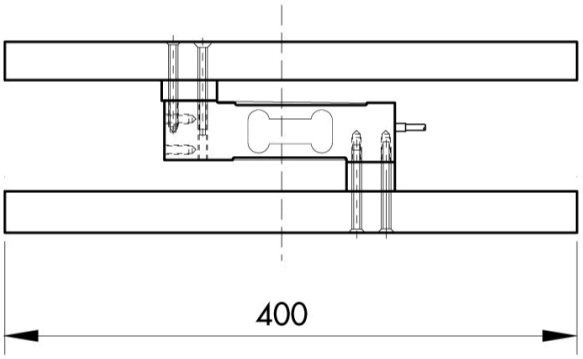

Electrical Connection	
+ Excitation	Red
- Excitation	Black
+ Sense	Blue
- Sense	Yellow
+ Signal	Green
- Signal	White
Shield	Cable Shield

Error is within 0.02% SN applied with 1/2 of capacity at the position of 200mm of eccentricity

The center of loading plate and also the center of the load cell should be the same position

Alle angegebenen Daten können ohne vorherige Ankündigung geändert werden.
Alle angegebenen Maße sind in Millimeter (mm) ausgedrückt.

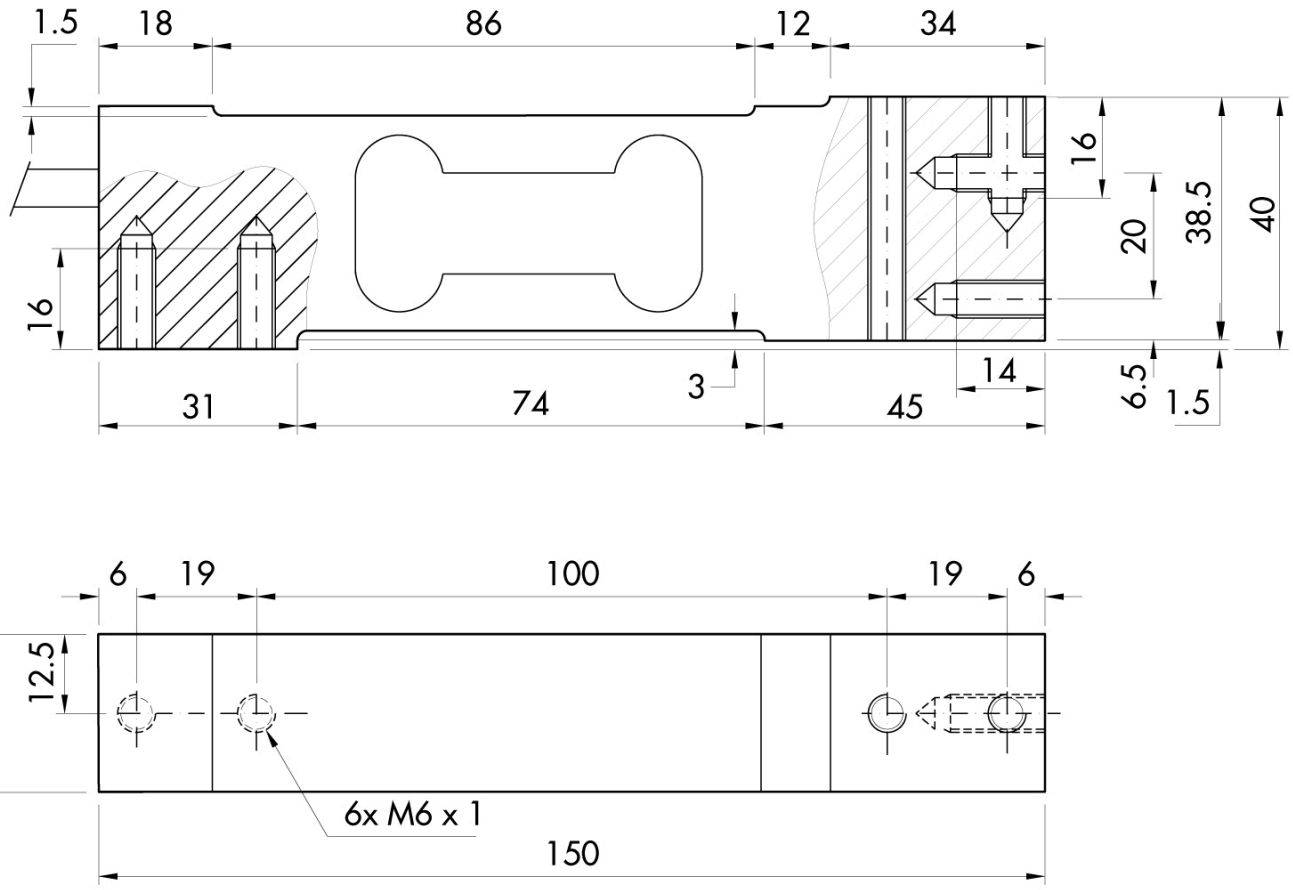

Alle angegebenen Daten können ohne vorherige Ankündigung geändert werden.
Alle angegebenen Maße sind in Millimeter (mm) ausgedrückt.

PAVONE SISTEMI S.R.L.
Via Tiberio Bianchi 11/13/15, 20863 Concorezzo (MB), Mailand, Italien
T (+39) 039 9162656 **F** (+39) 039 9162675 **W** pavonesistemi.com/de
Industrielle elektronische Wägesysteme seit 1963