# Off Center Wägezelle **PSUP12**

verfügbar mit Zertifizierung • ATEX

## Allgemeine Informationen

PWS27620261128

Die Off Center Wägezelle PSUP12 aus Aluminium bietet ein hervorragendes Preis- Leistungsverhältnis und eignet sich für alle Plattformtypen, insbesondere für große Einzelzellenplattformen. Die PSUP12-Einzelpunktzelle behält die Präzision in jeder Position bei, in der das Objekt geladen wird. Dies löst die Probleme, die normalerweise bei Wägesystemen auftreten, wenn das Objekt nicht genau in der Mitte der Zelle ruht. Die Zelle kann auf Anfrage angepasst werden.




Alle angegebenen Daten können ohne vorherige Ankündigung geändert werden.
Alle angegebenen Maße sind in Millimeter (mm) ausgedrückt.

**PAVONE SISTEMI S.R.L.**
Via Tiberio Bianchi 11/13/15, 20863 Concorezzo (MB), Mailand, Italien
**T** (+39) 039 9162656 **F** (+39) 039 9162675 **W** pavonesistemi.com/de
Industrielle elektronische Wägesysteme seit 1963

# Technische Daten

PWS27620261128

| | |
|---|---|
| **Nennlasten:** | 5, 7, 10, 15, 30, 50, 90 Kg |
| **Wiederholgenauigkeit:** | ±0,02 % Nennlasten |
| **Creep (30 Minuten):** | ±0,03 % Nennlasten |
| **Nichtlinearität des vollen Maßstabs:** | ±0,02 % Nennlasten |
| **Maximale Überlastung:** | 150 % Nennlasten |
| **Mindestlast:** | 0 % Nennlasten |
| **Flexion:** | < 1 mm |
| **Betriebstemperatur:** | -20 ÷ +60°C |
| **Lagertemperatur:** | -20 ÷ +60 °C |
| **Einfluss der Temperatur auf Null:** | ±0,025 % Nennleistung/°C |
| **Einfluss der Temperatur auf den Ausgang:** | ±0,025 % Nennleistung/°C |
| **Nennleistung:** | 2 mV/V |
| **Isolationswiderstand:** | > 2000 MW |
| **Eingangswiderstand:** | 410 ±15 % Ohm |
| **Ausgangswiderstand:** | 350 ±3 Ohm |
| **Netzteil:** | 10 V |
| **Maximale Versorgungsspannung:** | 15 V |
| **Kabellänge:** | 3 m |
| **Hysterese:** | ±0,02 % Nennlasten |
| **Bruchlast:** | 200 % Nennlasten |
| **Nulltoleranz:** | ±2 % Nennleistung |
| **Ausgabe Toleranz:** | ±10 % Nennlasten |
| **Querbelastung:** | 100 % Nennlasten |
| **Thermischer Gradient:** | < 5 K/h |

Alle angegebenen Daten können ohne vorherige Ankündigung geändert werden.
Alle angegebenen Maße sind in Millimeter (mm) ausgedrückt.

# Off Center Wägezelle **PSUP12**

verfügbar mit Zertifizierung • ATEX

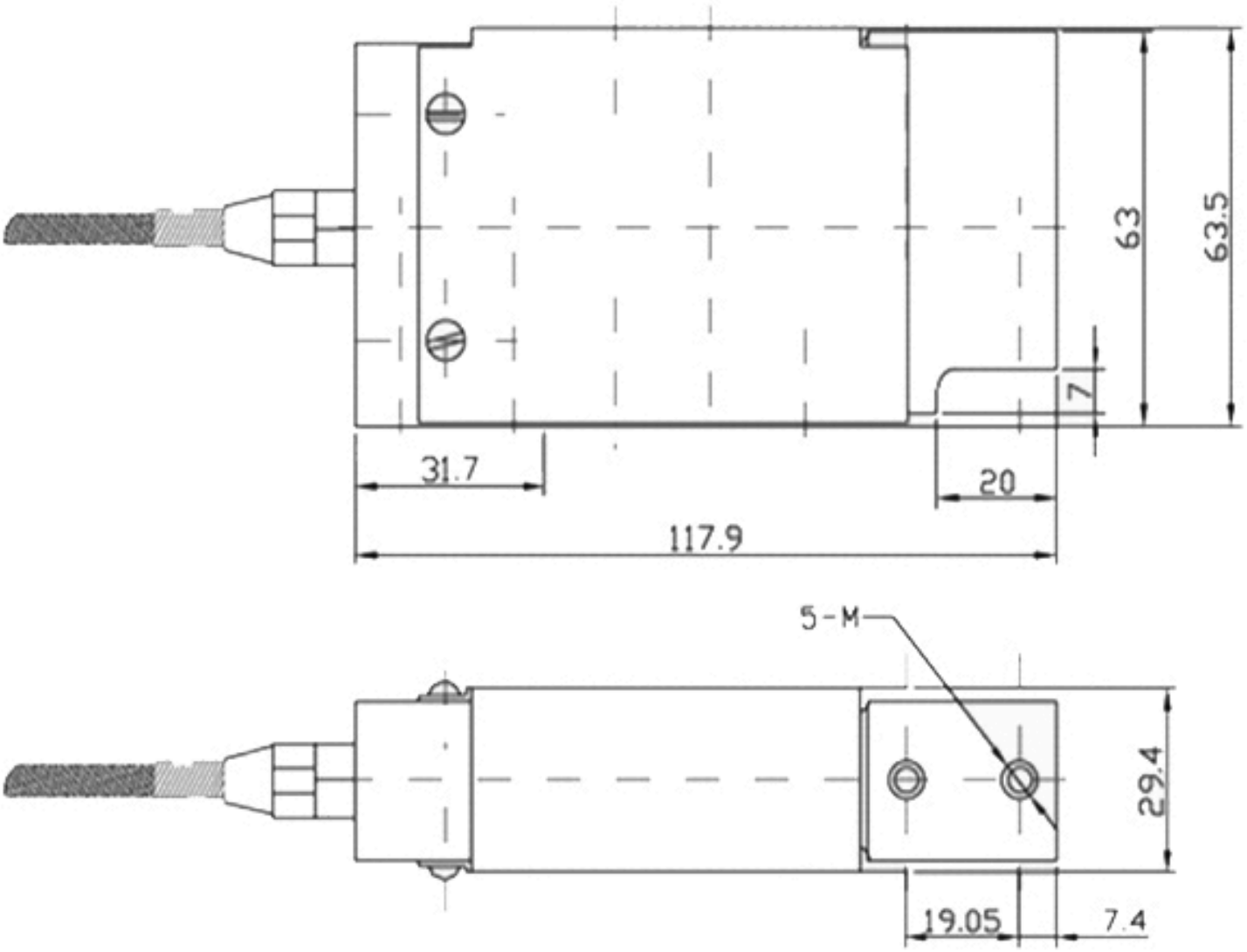


Alle angegebenen Daten können ohne vorherige Ankündigung geändert werden.
Alle angegebenen Maße sind in Millimeter (mm) ausgedrückt.

**PAVONE SISTEMI S.R.L.**
Via Tiberio Bianchi 11/13/15, 20863 Concorezzo (MB), Mailand, Italien
**T** (+39) 039 9162656 **F** (+39) 039 9162675 **W** pavonesistemi.com/de
Industrielle elektronische Wägesysteme seit 1963