Off Center Wägezelle **PSLQ**

verfügbar mit Zertifizierung • OIML • NTEP

Allgemeine Informationen

PWS25820251205

Die off center Wägezelle PSLQ aus einer Aluminiumlegierung ist ideal für jede Art von Plattform, insbesondere für großformatige Single-Cell-Plattformen. Die single point Wägezelle PSLQ behält die Präzision in jeder Position bei, in der das Objekt geladen wird. Dies löst die Probleme, die normalerweise bei Wägesystemen auftreten, wenn das Objekt nicht genau in der Mitte der Zelle ruht. Optionale Funktionen und Produktanpassungen sind verfügbar. Die Wägezelle PSLQ verfügt über ein 6 m langes, abgeschirmtes Kabel mit 6 Drähten.

Alle angegebenen Daten können ohne vorherige Ankündigung geändert werden.
Alle angegebenen Maße sind in Millimeter (mm) ausgedrückt.

PAVONE SISTEMI S.R.L.
Via Tiberio Bianchi 11/13/15, 20863 Concorezzo (MB), Mailand, Italien
T (+39) 039 9162656 **F** (+39) 039 9162675 **W** pavonesistemi.com/de
Industrielle elektronische Wägesysteme seit 1963

Technische Daten

PWS25820251205

Nennlasten:	50, 100, 150, 200, 250 Kg
Kombinierter Fehler:	< ±0.0230 % RO
Wiederholgenauigkeit:	±0.01 % Nennleistung
Creep (30 Minuten):	±0.02 % Nennleistung
Sichere Überlastung:	150 % Nennlasten
Maximale Überlastung:	300 % Nennlasten
Flexion:	0.2 ÷ 1.4 mm
Kompensierte Temperatur:	-10 ÷ +40 °C
Betriebstemperatur:	-20 ÷ + 50°C
Lagertemperatur:	-40 ÷ +70°C
Einfluss der Temperatur auf Null:	±0.018 % Nennleistung/10°C
Einfluss der Temperatur auf den Ausgang:	±0.014 % Ausgang/10°C
Null Balance:	< ±2.0 % Voller Maßstab
Eingangswiderstand:	406 ±6 Ohm
Ausgangswiderstand:	350 ±3 Ohm
Empfohlene Stromversorgung:	5 ÷ 12 Vdc/ac
Maximale Versorgungsspannung:	18 V

Alle angegebenen Daten können ohne vorherige Ankündigung geändert werden.
Alle angegebenen Maße sind in Millimeter (mm) ausgedrückt.

PAVONE SISTEMI S.R.L.
Via Tiberio Bianchi 11/13/15, 20863 Concorezzo (MB), Mailand, Italien
T (+39) 039 9162656 **F** (+39) 039 9162675 **W** pavonesistemi.com/de
Industrielle elektronische Wägesysteme seit 1963

Off Center Wägezelle **PSLQ**

verfügbar mit Zertifizierung • OIML • NTEP

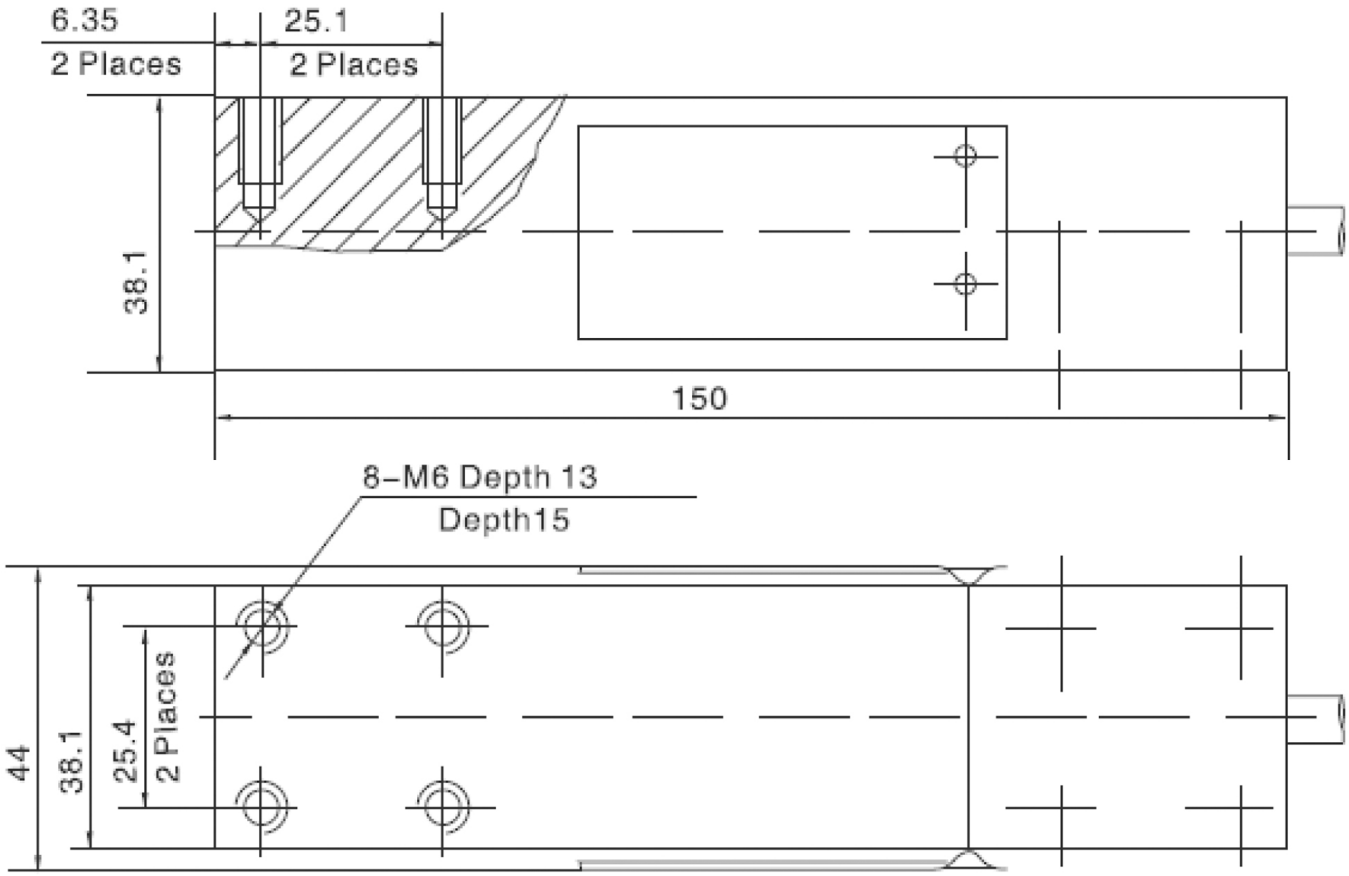

Alle angegebenen Daten können ohne vorherige Ankündigung geändert werden.
Alle angegebenen Maße sind in Millimeter (mm) ausgedrückt.

PAVONE SISTEMI S.R.L.
Via Tiberio Bianchi 11/13/15, 20863 Concorezzo (MB), Mailand, Italien
T (+39) 039 9162656 **F** (+39) 039 9162675 **W** pavonesistemi.com/de
Industrielle elektronische Wägesysteme seit 1963

6-wire diagram

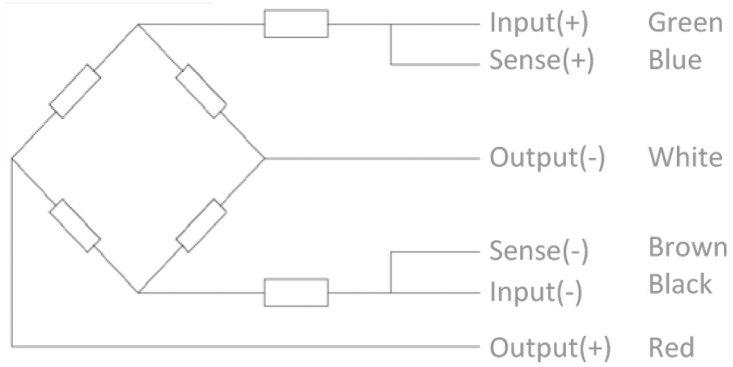

Alle angegebenen Daten können ohne vorherige Ankündigung geändert werden.
Alle angegebenen Maße sind in Millimeter (mm) ausgedrückt.

PAVONE SISTEMI S.R.L.
Via Tiberio Bianchi 11/13/15, 20863 Concorezzo (MB), Mailand, Italien
T (+39) 039 9162656 **F** (+39) 039 9162675 **W** pavonesistemi.com/de
Industrielle elektronische Wägesysteme seit 1963