Off Center Wägezelle **PS19**

verfügbar mit Zertifizierung • ATEX • OIML

Allgemeine Informationen

PWS3920261128

Die off center Wägezelle PS19 besteht aus Edelstahl und wurde für den Bau von Waagen für elektromedizinische Geräte und für Dosiersysteme entwickelt. Die Zelle PS19 kann individuell angepasst werden: Die Ladefähigkeit kann zwischen 250 kg und 400 kg variieren, und die Abmessungen der Platte können zwischen 600 x 600 mm und 800 x 800 mm für Zellen mit hoher Ladefähigkeit variieren.



Vorgeschlagene verwandte Produkte

Ein sortfältiges leistungsfähiges Wägesystem muss perfekt kalibriert und gewartet werden. Um die Leistungen der Wägezelle zu verbessern und ihren Betrieb zu optimieren, könnten Sie die folgenden Produkte benötigen:

Messverstärker UWT 6008

Messverstärker DAT 1400

Gewichtsanzeige MCT 1302

Tester 1008 TESTER 1008

Off Center Wägezelle CB14

Anschlussbox CGS4-C

Alle angegebenen Daten können ohne vorherige Ankündigung geändert werden.
Alle angegebenen Maße sind in Millimeter (mm) ausgedrückt.

Technische Daten

PWS3920261128

Nennlasten:	15, 20, 30, 50, 75, 120, 200, 250, 350, 400 Kg
Kombinierter Fehler:	< ±0.017 % Nennleistung
Wiederholgenauigkeit:	< ±0.010 % Nennleistung
Creep (30 Minuten):	±0.016 % Nennleistung
Sichere Überlastung:	150 % Nennlasten
Maximale Überlastung:	200 % Nennlasten
Material:	Rostfreier Stahl
Stärke des Schutzes:	IP68
Genauigkeitsklasse:	3000 OIML
Flexion:	0.3 ÷ 0.5 mm
Kompensierte Temperatur:	-10 ÷ +40 °C
Betriebstemperatur:	-20 ÷ +70 °C
Einfluss der Temperatur auf Null:	< ±0.01 % Nennleistung/5°K
Einfluss der Temperatur auf den Ausgang:	< ±0.006 % Ausgang/5°K
Nennleistung:	2.0 ±0.2 mV/V
Null Balance:	< ±2 % Nennleistung
Isolationswiderstand:	> 5000 MOhm
Eingangswiderstand:	400 ±20 Ohm
Ausgangswiderstand:	350 ±3 Ohm
Empfohlene Stromversorgung:	5 ÷ 15 Vcc/ca

Alle angegebenen Daten können ohne vorherige Ankündigung geändert werden.
Alle angegebenen Maße sind in Millimeter (mm) ausgedrückt.

Off Center Wägezelle **PS19**

verfügbar mit Zertifizierung • ATEX • OIML

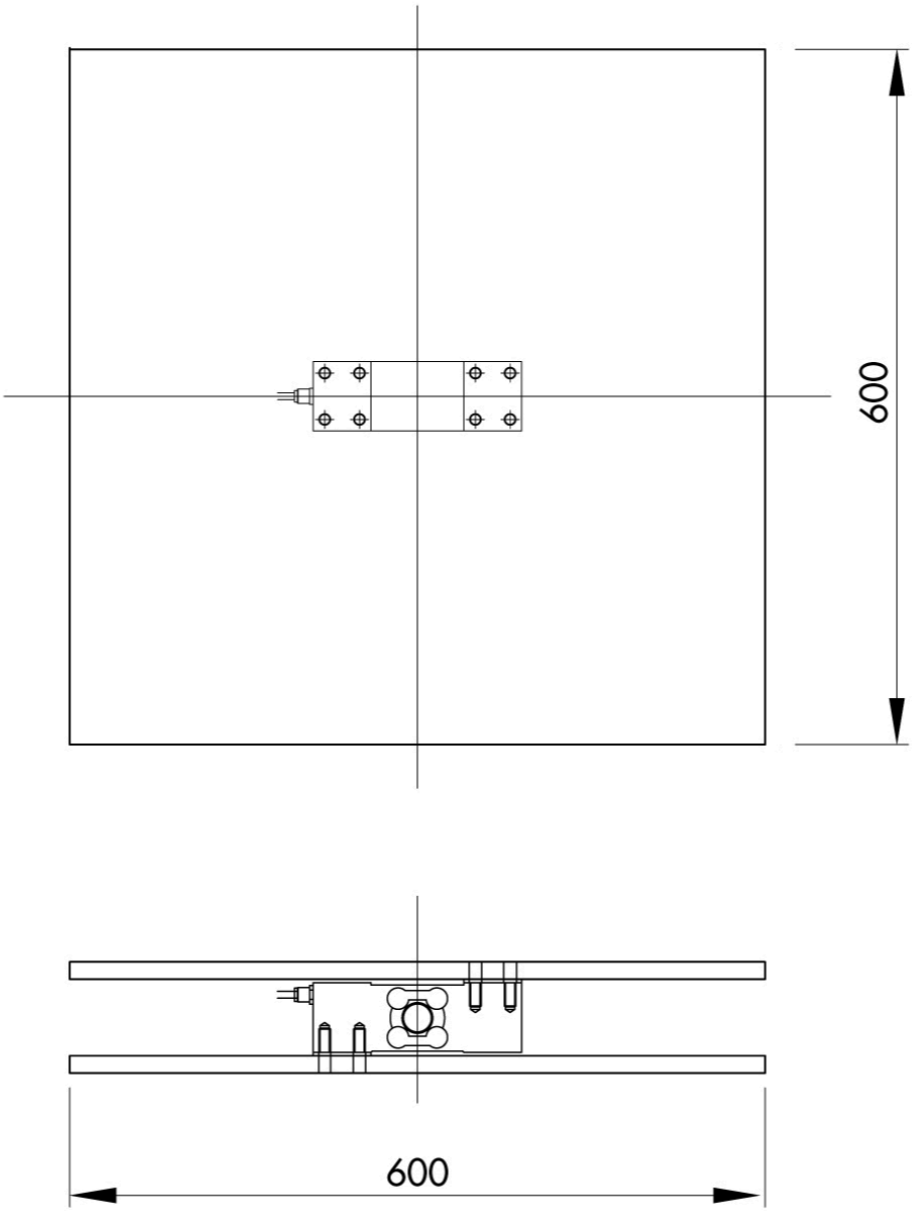

Electrical Connection	
+Excitation	Green
-Excitation	Black
+Signal	Red
-Signal	White
+Sense	Blue
-Sense	Yellow
Shield	Cable Shield

Alle angegebenen Daten können ohne vorherige Ankündigung geändert werden.
Alle angegebenen Maße sind in Millimeter (mm) ausgedrückt.

PAVONE SISTEMI S.R.L.
Via Tiberio Bianchi 11/13/15, 20863 Concorezzo (MB), Mailand, Italien
T (+39) 039 9162656 **F** (+39) 039 9162675 **W** pavonesistemi.com/de
Industrielle elektronische Wägesysteme seit 1963

Off Center Wägezelle **PS19**

verfügbar mit Zertifizierung • ATEX • OIML

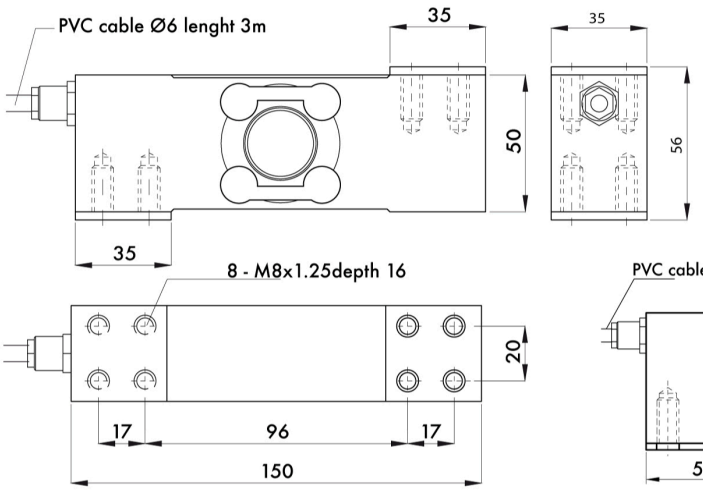

Capacity 15 ÷ 350 Kg

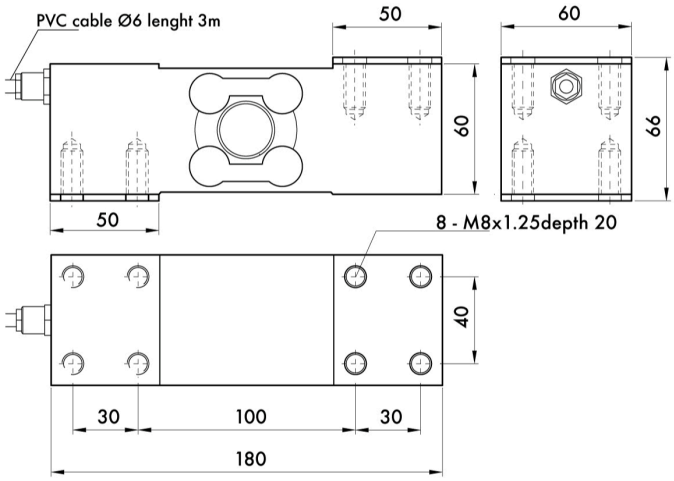

Capacity 250 ÷ 400 Kg

Alle angegebenen Daten können ohne vorherige Ankündigung geändert werden.
Alle angegebenen Maße sind in Millimeter (mm) ausgedrückt.

PAVONE SISTEMI S.R.L.
Via Tiberio Bianchi 11/13/15, 20863 Concorezzo (MB), Mailand, Italien
T (+39) 039 9162656 **F** (+39) 039 9162675 **W** pavonesistemi.com/de
Industrielle elektronische Wägesysteme seit 1963