Off Center Wägezelle **1320**

verfügbar mit Zertifizierung • ATEX • OIML • NTEP • FM

Allgemeine Informationen

PWS18220261127

Die off center Wägezelle 1320 aus Aluminium ist ideal für großflächige Plattformen mit einer Zelle, Dynamometer und Gewichtsregler. Diese Wägezelle behält die Präzision in jeder Position bei, in der das Objekt geladen wird, und löst die Probleme, die normalerweise bei Wägesystemen auftreten, wenn das Objekt nicht genau in der Mitte der Zelle liegt. Die off center Wägezelle 1320 verfügt über optionale Funktionen und kann nach Kundenwunsch angepasst werden. Die Wägezelle 1320 verfügt über ein 5 m langes, abgeschirmtes 4-adriges Kabel.

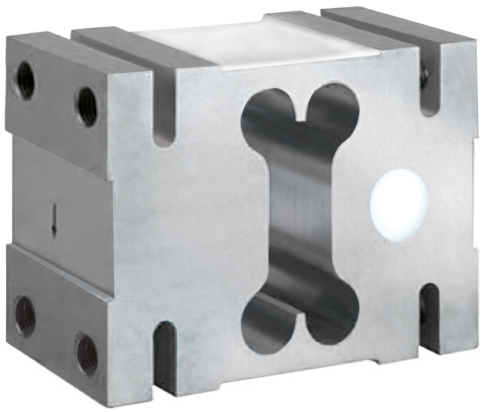

Vorgeschlagene verwandte Produkte

Ein sortfältiges leistungsfähiges Wägesystem muss perfekt kalibriert und gewartet werden. Um die Leistungen der Wägezelle zu verbessern und ihren Betrieb zu optimieren, könnten Sie die folgenden Produkte benötigen:

Off Center Wägezelle C2G1

Off Center Wägezelle CB004

Off Center Wägezelle CB14

Off Center Wägezelle U2D1

Alle angegebenen Daten können ohne vorherige Ankündigung geändert werden.
Alle angegebenen Maße sind in Millimeter (mm) ausgedrückt.

PAVONE SISTEMI S.R.L.
Via Tiberio Bianchi 11/13/15, 20863 Concorezzo (MB), Mailand, Italien
T (+39) 039 9162656 **F** (+39) 039 9162675 **W** pavonesistemi.com/de
Industrielle elektronische Wägesysteme seit 1963

Technische Daten

PWS18220261127

Nennlasten:	1, 1.5, 2 t
Kombinierter Fehler:	±0.02 % Nennlasten
Wiederholgenauigkeit:	±0.015 % Nennleistung
Creep (30 Minuten):	±0.0170 % der aufgebrachten Ladung
Maximale Überlastung:	150 % Nennlasten
Anzeigbare Auflösung (in Abteilungen):	3000
Kompensierte Temperatur:	-10 ÷ + 40 °C
Betriebstemperatur:	-30 ÷ +70 °C
Einfluss der Temperatur auf Null:	±0.0023 % Nennleistung/°C
Einfluss der Temperatur auf den Ausgang:	±0.0010 % des angewandten Gewichts/°C
Nennleistung:	±0.2 mV/V
Null Balance:	±0.2 mV/V
Isolationswiderstand:	>2000 MOhm
Kabellänge:	5 m
Scheinwiderstand:	415 ÷ 15 Ohm
Maximale Erregung:	15 Vdc/ac RMS
Errung empfohlen:	10 Vdc/ac RMS
Nennleistungstoleranz:	±0.2 mV/V
Ausgangsimpedanz:	350 ±3 Ohm
Letzte zentrale Überlastung:	300 % Nennlasten

Alle angegebenen Daten können ohne vorherige Ankündigung geändert werden.
Alle angegebenen Maße sind in Millimeter (mm) ausgedrückt.

Off Center Wägezelle **1320**

verfügbar mit Zertifizierung • ATEX • OIML • NTEP • FM

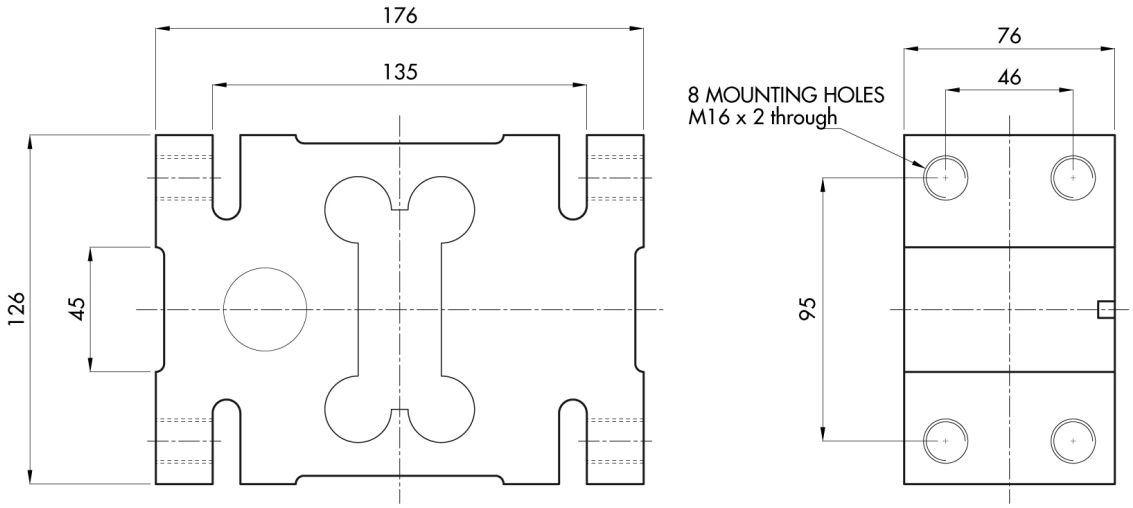

Alle angegebenen Daten können ohne vorherige Ankündigung geändert werden.
Alle angegebenen Maße sind in Millimeter (mm) ausgedrückt.

PAVONE SISTEMI S.R.L.
Via Tiberio Bianchi 11/13/15, 20863 Concorezzo (MB), Mailand, Italien
T (+39) 039 9162656 **F** (+39) 039 9162675 **W** pavonesistemi.com/de
Industrielle elektronische Wägesysteme seit 1963