Kompression Wägezelle **PS47**

verfügbar mit Zertifizierung • EAC • ATEX • OIML

Allgemeine Informationen

PWS17820251215

Die Drucklast Wägezelle PS47 ist aus Edelstahl gefertigt und hermetisch verschweißt. Die Drucklast Wägezelle PS47 ist einfach zu installieren und wird in Wägesystemen eingesetzt, in denen eine hohe Kapazität erforderlich ist. Die Drucklast Wägezelle PS47 ist auch in der ATEX-Version verfügbar.

Vorgeschlagene verwandte Produkte

Ein sortfältiges leistungsfähiges Wägesystem muss perfekt kalibriert und gewartet werden. Um die Leistungen der Wägezelle zu verbessern und ihren Betrieb zu optimieren, könnten Sie die folgenden Produkte benötigen:

Messverstärker DAT 1400

Gewichtsanzeige MCT 1302

Kompression Wägezelle CC3

Kompression Wägezelle CMH

Doppel Scherstab Wägezelle DDR

Alle angegebenen Daten können ohne vorherige Ankündigung geändert werden.
Alle angegebenen Maße sind in Millimeter (mm) ausgedrückt.

PAVONE SISTEMI S.R.L.
Via Tiberio Bianchi 11/13/15, 20863 Concorezzo (MB), Mailand, Italien
T (+39) 039 9162656 **F** (+39) 039 9162675 **W** pavonesistemi.com/de
Industrielle elektronische Wägesysteme seit 1963

Technische Daten

PWS17820251215

Nennlasten:	15, 20, 25, 30, 40, 60, 100 t
Kombinierter Fehler:	< ±0.013 % Nennleistung
Wiederholgenauigkeit:	< ±0.015 % Nennleistung
Creep (30 Minuten):	±0.012 % Nennleistung
Material:	Rostfreier Stahl
Genauigkeitsklasse:	4000 OIML
Flexion:	0.6 ÷ 1 mm
Kompensierte Temperatur:	-10 ÷ + 40 °C
Betriebstemperatur:	-50 ÷ +70 °C
Einfluss der Temperatur auf Null:	±0.01 % Nennleistung/5°C
Einfluss der Temperatur auf den Ausgang:	±0.006 % Nennleistung/5°C
Nennleistung:	2 mV/V (1)
Null Balance:	±2 % Nennleistung
Isolationswiderstand:	> 5000 MOhm
Eingangswiderstand:	800 ±5 Ohm
Ausgangswiderstand:	705 ±5 Ohm
Netzteil:	10 Vdc o Vac RMS
Empfohlene Stromversorgung:	5 ÷ 15 Vdc/ac
Maximale Erregung:	15 V
Ausgangsimpedanz:	705 ±5 Ohm

Alle angegebenen Daten können ohne vorherige Ankündigung geändert werden.
Alle angegebenen Maße sind in Millimeter (mm) ausgedrückt.

PAVONE SISTEMI S.R.L.
Via Tiberio Bianchi 11/13/15, 20863 Concorezzo (MB), Mailand, Italien
T (+39) 039 9162656 **F** (+39) 039 9162675 **W** pavonesistemi.com/de
Industrielle elektronische Wägesysteme seit 1963

Kompression Wägezelle **PS47**

verfügbar mit Zertifizierung • EAC • ATEX • OIML

740 (15÷40 t)

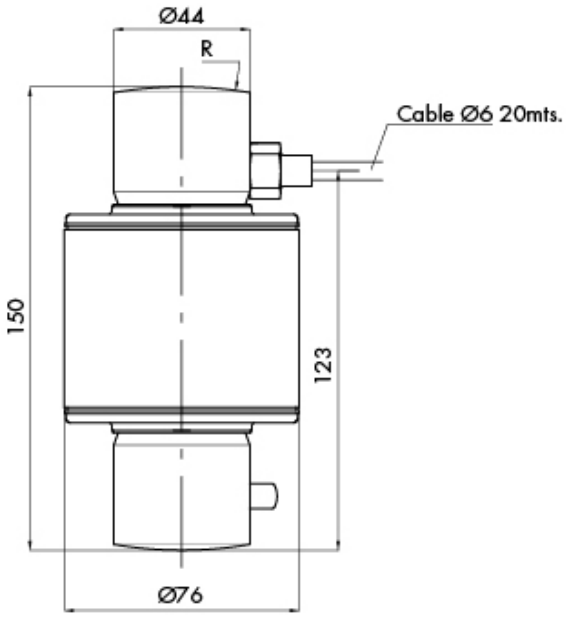

Capacity t	R
15÷20	130
25	150
30	160
40	180

740 60 t

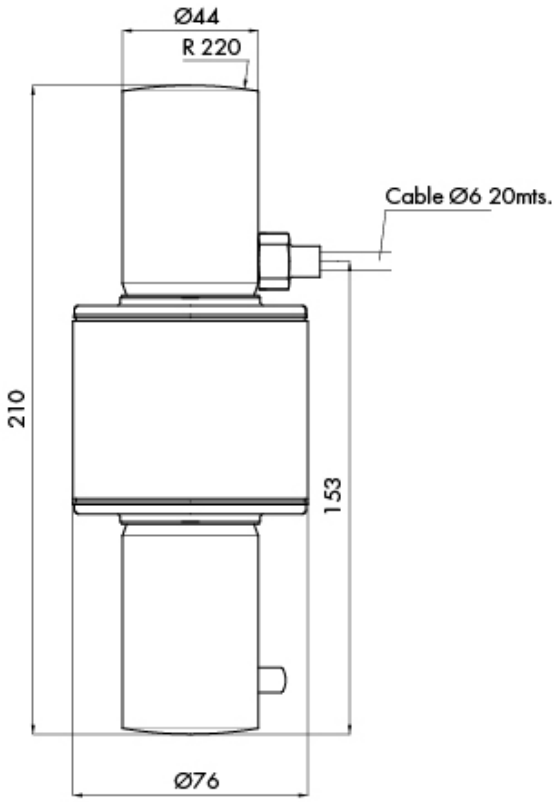

Alle angegebenen Daten können ohne vorherige Ankündigung geändert werden.
Alle angegebenen Maße sind in Millimeter (mm) ausgedrückt.

PAVONE SISTEMI S.R.L.
Via Tiberio Bianchi 11/13/15, 20863 Concorezzo (MB), Mailand, Italien
T (+39) 039 9162656 **F** (+39) 039 9162675 **W** pavonesistemi.com/de
Industrielle elektronische Wägesysteme seit 1963

Kompression Wägezelle **PS47**

verfügbar mit Zertifizierung • EAC • ATEX • OIML

ACC. 74901 (15...40 t)

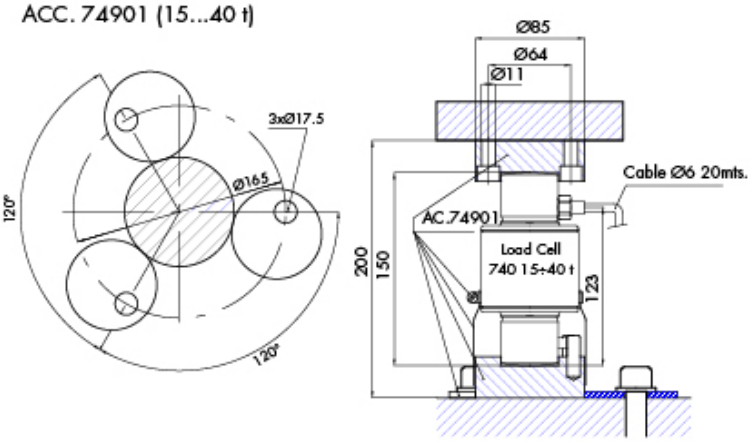

ACC. 74905 60 t

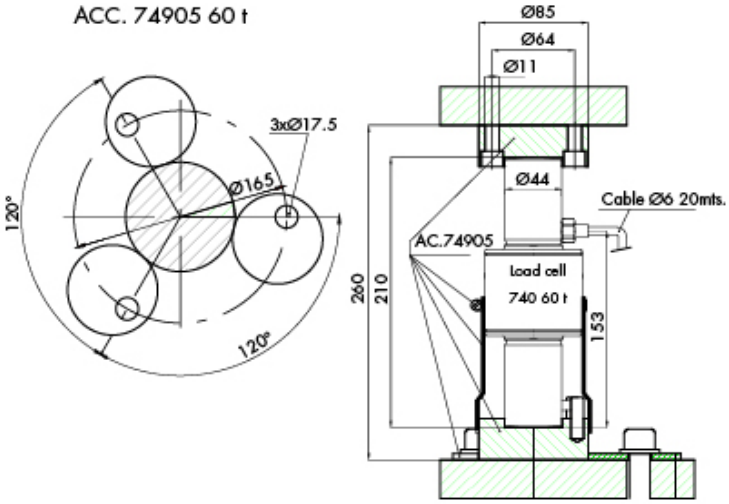

Alle angegebenen Daten können ohne vorherige Ankündigung geändert werden.
Alle angegebenen Maße sind in Millimeter (mm) ausgedrückt.

PAVONE SISTEMI S.R.L.
Via Tiberio Bianchi 11/13/15, 20863 Concorezzo (MB), Mailand, Italien
T (+39) 039 9162656 **F** (+39) 039 9162675 **W** pavonesistemi.com/de
Industrielle elektronische Wägesysteme seit 1963