Kompression Wägezelle **GD 4**

verfügbar mit Zertifizierung • EAC • ATEX

Allgemeine Informationen

PWS24020251205

Die Drucklast Wägezelle GC 4 wurde für den Einsatz in rauen und rauen Umgebungen entwickelt. Die Drucklast Wägezelle GC 4 ist ein maßgeschneidertes Produkt, das gemäß den spezifischen Kundenanforderungen entwickelt und gebaut wird.

Vorgeschlagene verwandte Produkte

Ein sortfältiges leistungsfähiges Wägesystem muss perfekt kalibriert und gewartet werden. Um die Leistungen der Wägezelle zu verbessern und ihren Betrieb zu optimieren, könnten Sie die folgenden Produkte benötigen:

Messverstärker DAT 1400

Tester 1008 TESTER 1008

Doppel Scherstab Wägezelle DDR

Scherstab Wägezelle SBR

Alle angegebenen Daten können ohne vorherige Ankündigung geändert werden.
Alle angegebenen Maße sind in Millimeter (mm) ausgedrückt.

PAVONE SISTEMI S.R.L.
Via Tiberio Bianchi 11/13/15, 20863 Concorezzo (MB), Mailand, Italien
T (+39) 039 9162656 **F** (+39) 039 9162675 **W** pavonesistemi.com/de
Industrielle elektronische Wägesysteme seit 1963

Technische Daten

PWS24020251205

Nennlasten:	500, 1.000, 2.500, 5.000, 10.000, 20.000 kg
Kombinierter Fehler:	±0,05 % Nennleistung
Wiederholgenauigkeit:	±0.03 % Nennleistung
Creep (30 Minuten):	±0.03 % Nennleistung
Sichere Überlastung:	150 % Nennlasten
Maximale Überlastung:	300 % Nennlasten
Material:	Rostfreier Stahl
Stärke des Schutzes:	IP65
Kompensierte Temperatur:	-10 ÷ +40 °C
Betriebstemperatur:	-20 ÷ +70°C
Einfluss der Temperatur auf Null:	±0.003 % Nennleistung/°C
Einfluss der Temperatur auf den Ausgang:	±0.002 % Ausgang/°C
Nennleistung:	2 mV/V ±0.1%
Null Balance:	±1 % Nennleistung
Isolationswiderstand:	> 2000 MOhm
Eingangswiderstand:	700 ÷ 710 Ohm
Ausgangswiderstand:	700 ÷ 705 Ohm
Empfohlene Stromversorgung:	5 ÷ 15 Vdc/ac
Kabellänge:	5, 10, 20 m

Alle angegebenen Daten können ohne vorherige Ankündigung geändert werden.
Alle angegebenen Maße sind in Millimeter (mm) ausgedrückt.

PAVONE SISTEMI S.R.L.
Via Tiberio Bianchi 11/13/15, 20863 Concorezzo (MB), Mailand, Italien
T (+39) 039 9162656 **F** (+39) 039 9162675 **W** pavonesistemi.com/de
Industrielle elektronische Wägesysteme seit 1963

Kompression Wägezelle **GD 4**

verfügbar mit Zertifizierung • EAC • ATEX

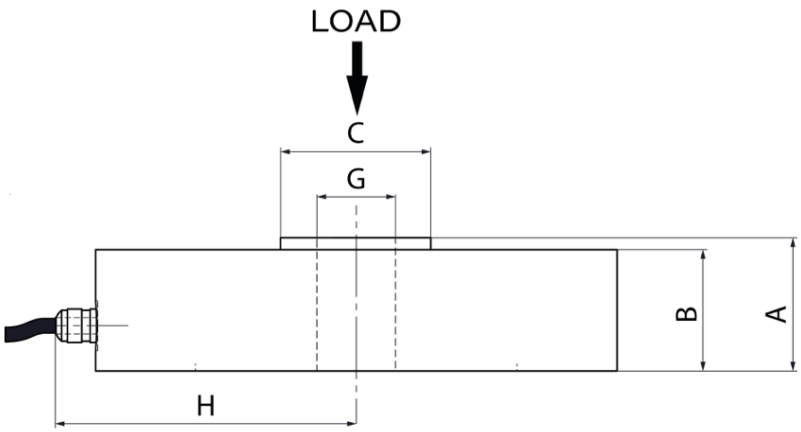

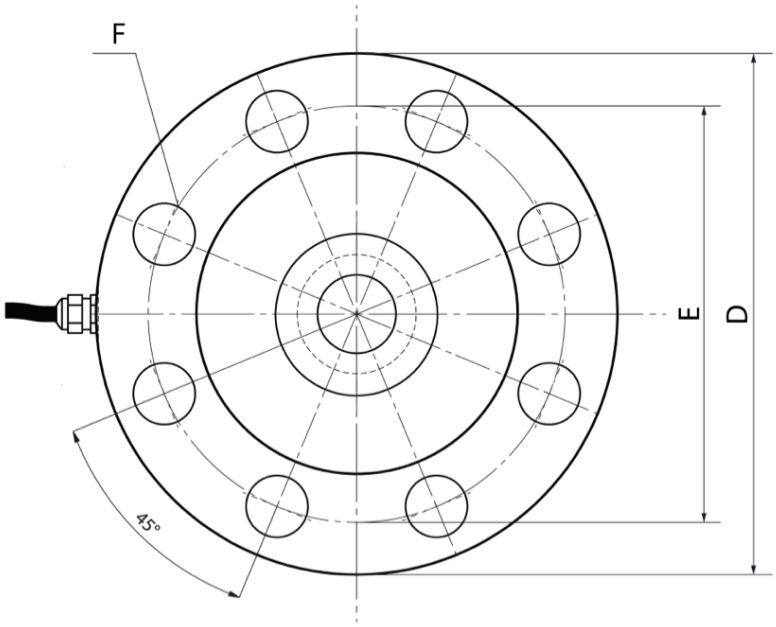

Load	A	B	C	D	E	F	G	H
500 Kg	30	28	38	101	86	N°8 - Ø8,5	M20 x 1,5	65
1 t	30	28	38	101	86	N°8 - Ø8,5	M20 x 1,5	65
2,5 t	30	28	38	101	86	N°8 - Ø8,5	M20 x 1,5	65
5 t	30	28	38	101	86	N°8 - Ø8,5	M20 x 1,5	65
10 t	40	39	50	150	126	N°12 - Ø10,5	M30 x 1,5	85
20 t	40	39	50	150	126	N°12 - Ø10,5	M30 x 1,5	85

Electrical Connection	
+Supply	Red
-Supply	Black
+Signal	Green
-Signal	White
+Rif	Orange
-Rif	Blue

Alle angegebenen Daten können ohne vorherige Ankündigung geändert werden.
Alle angegebenen Maße sind in Millimeter (mm) ausgedrückt.

PAVONE SISTEMI S.R.L.
Via Tiberio Bianchi 11/13/15, 20863 Concorezzo (MB), Mailand, Italien
T (+39) 039 9162656 **F** (+39) 039 9162675 **W** pavonesistemi.com/de
Industrielle elektronische Wägesysteme seit 1963