Kompression Wägezelle **Tedea 220**

verfügbar mit Zertifizierung • GOST • EAC • ATEX • OIML • NTEP • FM

Allgemeine Informationen

PWS120250715

Die Drucklast Wägezelle 220 wurde für den Einsatz in schwierigen und gefährlichen Umgebungen entwickelt und ist ideal zum Wiegen von Trichtern, Tanks, Silos und Lastwagen. Die Wägezelle 220 ist aus Edelstahl gefertigt und bietet eine maximale Kapazität von 50 Tonnen. Die Drucklast Wägezelle 220 wird genau für ihre Eigenschaften in der industriellen Wägung verwendet und zwischen ihren Stärken liegt sicherlich eine einfache Installation.

Vorgeschlagene verwandte Produkte

Ein sortfältiges leistungsfähiges Wägesystem muss perfekt kalibriert und gewartet werden. Um die Leistungen der Wägezelle zu verbessern und ihren Betrieb zu optimieren, könnten Sie die folgenden Produkte benötigen:

Messverstärker DAT 1400

Gewichtsanzeige MCT 1302

Montagezubehör DE MOUNTING KIT

Tester 1008 TESTER 1008

Anschlussbox CGS4-C

Doppel Scherstab Wägezelle DDR

Alle angegebenen Daten können ohne vorherige Ankündigung geändert werden.
Alle angegebenen Maße sind in Millimeter (mm) ausgedrückt.

PAVONE SISTEMI S.R.L.
Via Tiberio Bianchi 11/13/15, 20863 Concorezzo (MB), Mailand, Italien
T (+39) 039 9162656 **F** (+39) 039 9162675 **W** pavonesistemi.com/de
Industrielle elektronische Wägesysteme seit 1963

Technische Daten

PWS120250715

Nennlasten:	5, 10, 20, 30, 50 t
Kombinierter Fehler:	0.02 % Nennleistung
Wiederholgenauigkeit:	±0.01 % Nennleistung
Creep (30 Minuten):	±0.0170 % bei angelegter Last
Sichere Überlastung:	150 % Nennlasten
Maximale Überlastung:	300 % Nennlasten
Material:	Rostfreier Stahl
Stärke des Schutzes:	IP68
Genauigkeitsklasse:	3000 OIML, NTEP
Kompensierte Temperatur:	-10 ÷ +40 °C
Betriebstemperatur:	-30 ÷ +70 °C
Einfluss der Temperatur auf Null:	0.0010 % Nennleistung/°C
Einfluss der Temperatur auf den Ausgang:	0.0010 % auf Ausgang/°C
Nennleistung:	2 mV/V ± 0.1%
Null Balance:	±2 % Nennleistung
Isolationswiderstand:	> 2000 M Ohm
Eingangswiderstand:	1065 ±60 Ohm
Ausgangswiderstand:	1025 ±20 Ohm
Empfohlene Stromversorgung:	5 ÷ 15 Vdc/ac
Maximale Versorgungsspannung:	20 Vdc/ac
Y = Emax/Vmin:	14000
Maximale Anzahl von Intervallen:	3000
Kabellänge:	5m (5t), 10m (10 & 20t), 20m (30 & 50t)

Alle angegebenen Daten können ohne vorherige Ankündigung geändert werden.
Alle angegebenen Maße sind in Millimeter (mm) ausgedrückt.

PAVONE SISTEMI S.R.L.
Via Tiberio Bianchi 11/13/15, 20863 Concorezzo (MB), Mailand, Italien
T (+39) 039 9162656 **F** (+39) 039 9162675 **W** pavonesistemi.com/de
Industrielle elektronische Wägesysteme seit 1963

Kompression Wägezelle **Tedea 220**

verfügbar mit Zertifizierung • GOST • EAC • ATEX • OIML • NTEP • FM

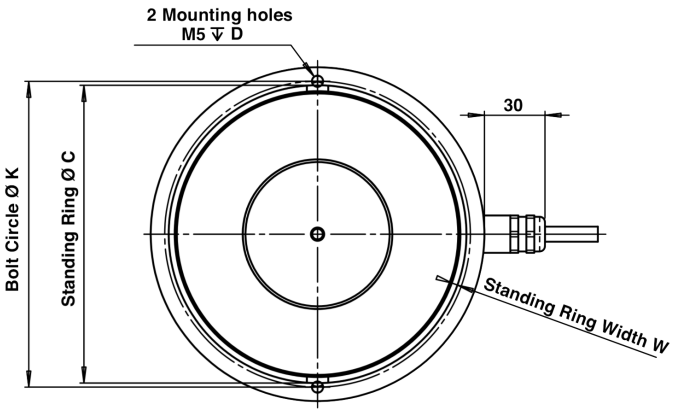

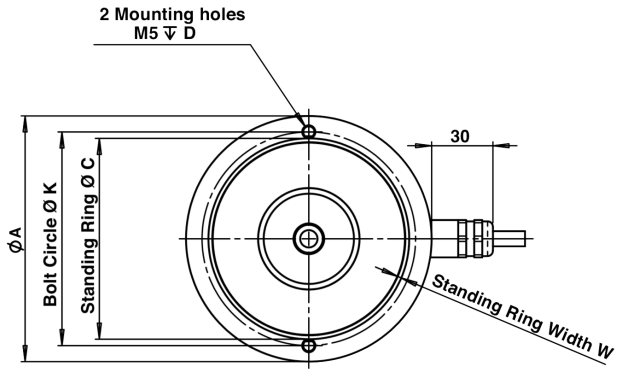

20 t, 30 t, 50 t

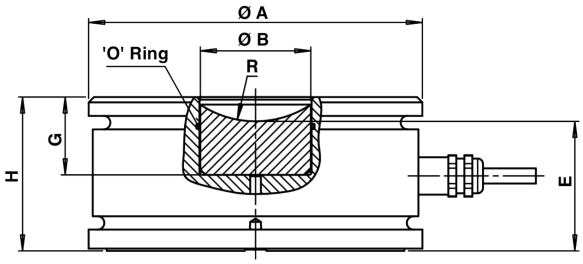

5 t, 10 t

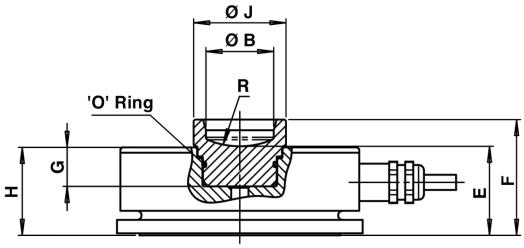

CAPACITY	A	B	C	D	E	F	G	H	J	K	W	R
5 t	80	25	71	7	34	43	20	30	35	70	1	31
10 t	92	25	75	6	34	43	15	33	35	80	2	31
20÷30 t	110	28	101	8	39	-	26	50	-	102	2	31
50 t	125	41	112	8	49	-	29	58	-	115	2	37

Wiring Schematic Diagram	
+VE INPUT	Blue
+VE SENSE	Green
+VE OUTPUT	White
-VE INPUT	Black
-VE SENSE	Grey
-VE OUTPUT	Red

Alle angegebenen Daten können ohne vorherige Ankündigung geändert werden.
Alle angegebenen Maße sind in Millimeter (mm) ausgedrückt.

PAVONE SISTEMI S.R.L.
Via Tiberio Bianchi 11/13/15, 20863 Concorezzo (MB), Mailand, Italien
T (+39) 039 9162656 **F** (+39) 039 9162675 **W** pavonesistemi.com/de
Industrielle elektronische Wägesysteme seit 1963