Hochtemperatur Wägezelle **SB HT**

Allgemeine Informationen

PWS12720261127

Die Wägezelle SB HT ist ideal für hohe Temperaturen und für das Wiegen von Trichtern und Tanks sowie für den Bau von Plattformen mit niedrigem Profil. Mit der Verwendung des Montagezubehörs werden mechanische Einschränkungen vermieden. Die SB HT-Zelle verfügt über hervorragende Eigenschaften in Bezug auf Linearität, Präzision und Widerstandsfähigkeit, auch mit seitlichen Belastungen von über 50%. Die SB HT Wägezelle besteht aus Edelstahl und ist wasserdicht für den Einsatz unter rauen Umgebungsbedingungen.



Alle angegebenen Daten können ohne vorherige Ankündigung geändert werden.
Alle angegebenen Maße sind in Millimeter (mm) ausgedrückt.

PAVONE SISTEMI S.R.L.
Via Tiberio Bianchi 11/13/15, 20863 Concorezzo (MB), Mailand, Italien
T (+39) 039 9162656 **F** (+39) 039 9162675 **W** pavonesistemi.com/de
Industrielle elektronische Wägesysteme seit 1963

Technische Daten

PWS12720261127

Nennlasten:	75, 125, 150, 250 Kg
Kombinierter Fehler:	±0.025 % Nennleistung
Wiederholgenauigkeit:	±0.01 % Nennleistung
Creep (20 Minuten):	±0.03 % Nennleistung
Sichere Überlastung:	150 % Nennlasten
Maximale Überlastung:	> 300 % Nennlasten
Material:	Rostfreier Stahl AISI 17-4PH
Stärke des Schutzes:	IP65
Flexion:	< 0.5 mm
Kompensierte Temperatur:	-10 ÷ +120 °C
Betriebstemperatur:	-20 ÷ +150 °C
Einfluss der Temperatur auf Null:	0.015 % Nennleistung/10°C
Einfluss der Temperatur auf den Ausgang:	0.025 % Ausgang/10°C
Nennleistung:	3 mV/V ±0.25 %
Null Balance:	±1 % Nennleistung
Isolationswiderstand:	> 2000 MOhm
Eingangswiderstand:	385 ±3 Ohm
Ausgangswiderstand:	350 ±3 Ohm
Empfohlene Stromversorgung:	5 ÷ 12 Vdc/ac

Alle angegebenen Daten können ohne vorherige Ankündigung geändert werden.
Alle angegebenen Maße sind in Millimeter (mm) ausgedrückt.

Hochtemperatur Wägezelle **SB HT**

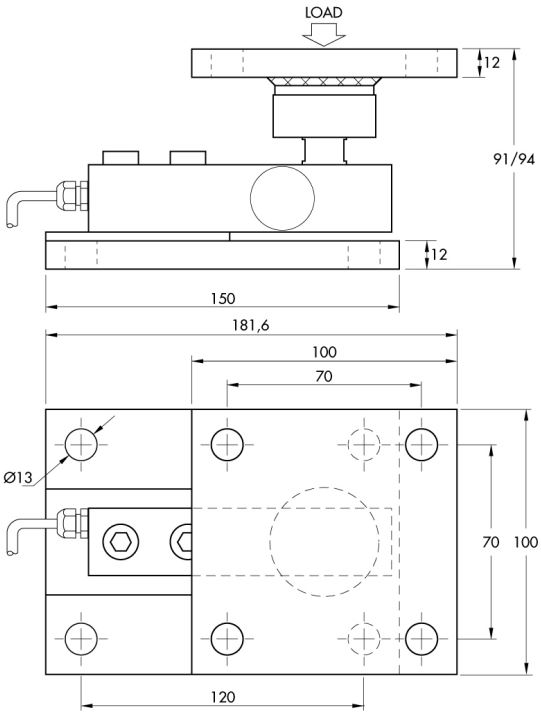

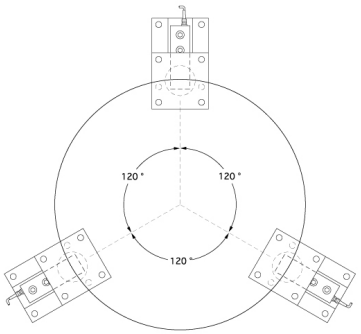

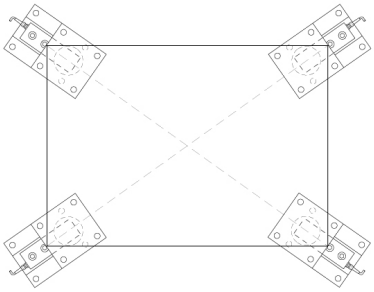

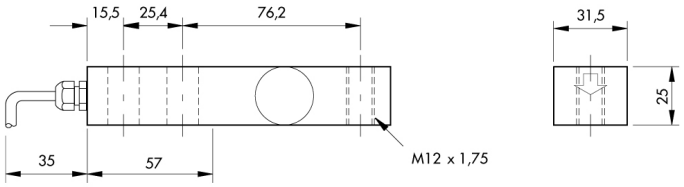

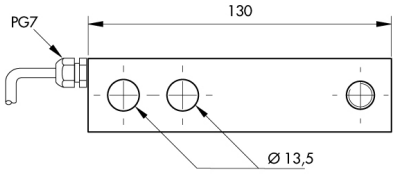

Alle angegebenen Daten können ohne vorherige Ankündigung geändert werden.
Alle angegebenen Maße sind in Millimeter (mm) ausgedrückt.

PAVONE SISTEMI S.R.L.
Via Tiberio Bianchi 11/13/15, 20863 Concorezzo (MB), Mailand, Italien
T (+39) 039 9162656 **F** (+39) 039 9162675 **W** pavonesistemi.com/de
Industrielle elektronische Wägesysteme seit 1963