Hochtemperatur Wägezelle **PSPRX HT**

verfügbar mit Zertifizierung • EAC

Allgemeine Informationen

PWS13620251205

Die Wägezelle PSPRX-HT ist eine hochfeste Wägezelle aus Edelstahl, die zur Messung von Kräften und Wiegesystemen konzipiert ist. Es bietet einen starken Schutz gegen Stöße und Überlastungen und ist ideal für Arbeitsplätze geeignet, an denen hohe Temperaturen herrschen. Die PSPRX-HT-Zelle ist unempfindlich gegen seitliche Lasten und arbeitet als Doppelsherstab.

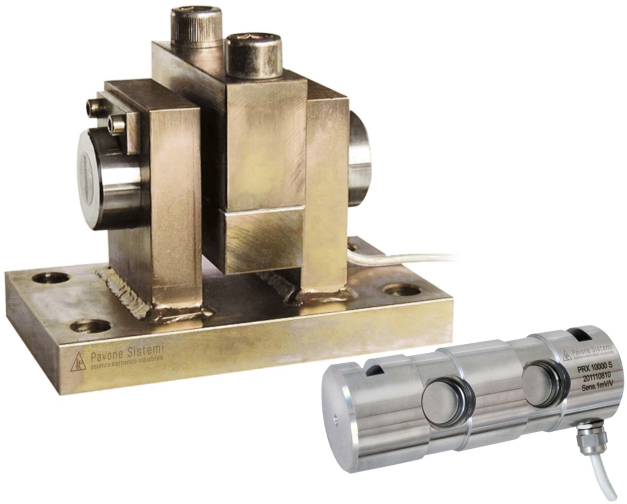

Vorgeschlagene verwandte Produkte

Ein sortfältiges leistungsfähiges Wägesystem muss perfekt kalibriert und gewartet werden. Um die Leistungen der Wägezelle zu verbessern und ihren Betrieb zu optimieren, könnten Sie die folgenden Produkte benötigen:

Messverstärker DAT 1400

Gewichtsanzeige MCT 1302

Hochtemperatur Wägezelle C2G1 HT

Hochtemperatur Wägezelle CMH HT

Hochtemperatur Wägezelle PRR HT

Hochtemperatur Wägezelle SB HT

Alle angegebenen Daten können ohne vorherige Ankündigung geändert werden.
Alle angegebenen Maße sind in Millimeter (mm) ausgedrückt.

PAVONE SISTEMI S.R.L.
Via Tiberio Bianchi 11/13/15, 20863 Concorezzo (MB), Mailand, Italien
T (+39) 039 9162656 **F** (+39) 039 9162675 **W** pavonesistemi.com/de
Industrielle elektronische Wägesysteme seit 1963

Technische Daten

PWS13620251205

Nennlasten:	5, 10, 20, 40, 60, 80, 100 t
Kombinierter Fehler:	< ±0.1 % Nennleistung
Wiederholgenauigkeit:	< ±0.02 % Nennleistung
Creep (20 Minuten):	±0.03 % Nennleistung
Sichere Überlastung:	150 % Nennlasten
Maximale Überlastung:	300 % Nennlasten
Material:	Rostfreier Stahl
Stärke des Schutzes:	IP68
Flexion:	0.4 mm
Kompensierte Temperatur:	-20 ÷ +120 °C
Betriebstemperatur:	-20 ÷ +150 °C
Einfluss der Temperatur auf Null:	< ±0.005 % Nennleistung/°C
Einfluss der Temperatur auf den Ausgang:	< ±0.005 % Ausgang/°C
Nennleistung:	1 mV/V ±0.1 %
Null Balance:	< ±2 % Nennleistung
Isolationswiderstand:	> 5000 MOhm
Eingangswiderstand:	350 ±20 Ohm
Ausgangswiderstand:	350 ±5 Ohm
Empfohlene Stromversorgung:	5 ÷ 15 Vdc/ac

Alle angegebenen Daten können ohne vorherige Ankündigung geändert werden.
Alle angegebenen Maße sind in Millimeter (mm) ausgedrückt.

PAVONE SISTEMI S.R.L.
Via Tiberio Bianchi 11/13/15, 20863 Concorezzo (MB), Mailand, Italien
T (+39) 039 9162656 **F** (+39) 039 9162675 **W** pavonesistemi.com/de
Industrielle elektronische Wägesysteme seit 1963

Hochtemperatur Wägezelle **PSPRX HT**

verfügbar mit Zertifizierung • EAC

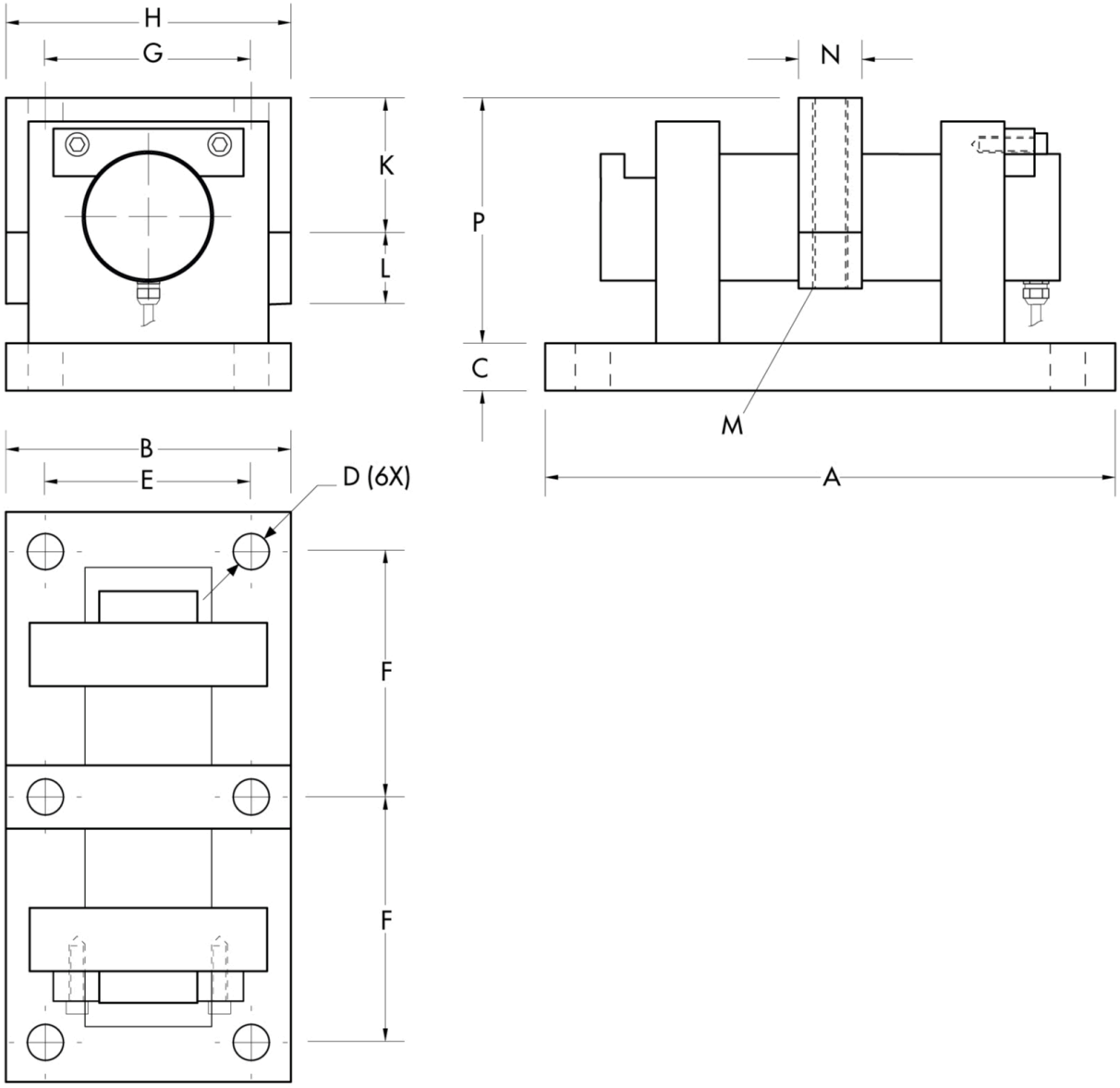

CAPACITY	A	B	C	D	E	F	G	H	K	L	M	N	P
5-30 t	200	120	30	18	80	80	85	120	60	30	M16	40	114
40-60 t	360	180	30	22	130	155	130	180	85	45	M20	40	154
80-100 t	390	200	40	26	150	170	146	200	95	70	M24	49	180

CAPACITY	50-30 t	40-60 t	80-100 t
Max lift force resistance	6080 kg	9280 kg	16120 kg
Max lateral force resistance	6220 kg	13320 kg	26210 kg

Alle angegebenen Daten können ohne vorherige Ankündigung geändert werden.
Alle angegebenen Maße sind in Millimeter (mm) ausgedrückt.

PAVONE SISTEMI S.R.L.
Via Tiberio Bianchi 11/13/15, 20863 Concorezzo (MB), Mailand, Italien
T (+39) 039 9162656 **F** (+39) 039 9162675 **W** pavonesistemi.com/de
Industrielle elektronische Wägesysteme seit 1963

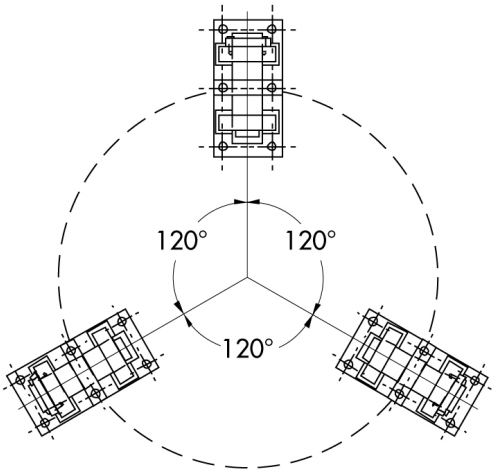

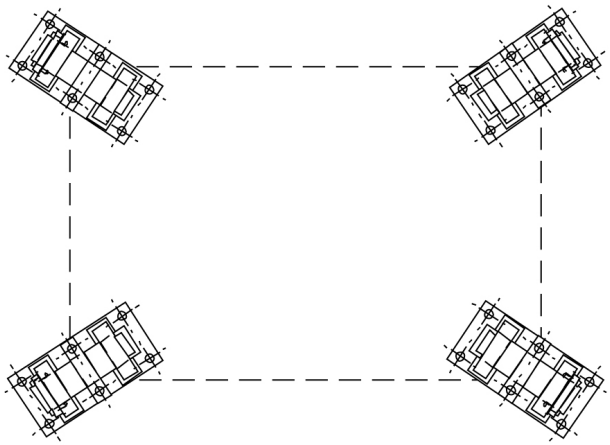

Alle angegebenen Daten können ohne vorherige Ankündigung geändert werden.
Alle angegebenen Maße sind in Millimeter (mm) ausgedrückt.

PAVONE SISTEMI S.R.L.
Via Tiberio Bianchi 11/13/15, 20863 Concorezzo (MB), Mailand, Italien
T (+39) 039 9162656 **F** (+39) 039 9162675 **W** pavonesistemi.com/de
Industrielle elektronische Wägesysteme seit 1963