Doppel Scherstab Wägezelle **PRR**

verfügbar mit Zertifizierung • EAC

Allgemeine Informationen

PWS3020251205

Die doppelt geschnittene PRR-Wägezelle aus wasserdichtem Edelstahl hat ein niedriges Profil und ist perfekt für Arbeiten in rauen Umgebungen und in der Schwerindustrie wie der Stahlindustrie geeignet. Es ist unempfindlich gegen seitliche Belastungen, widerstandsfähig gegen Überlastungen bis zu 500%, besitzt hervorragende Linearitäts- und Präzisionseigenschaften und verfügt über einen 6-poligen Stecker für den elektrischen Anschluss. Die PRR-Doppelschnitt-Wägezelle kann nach Bedarf angepasst werden. Beispielsweise ist die kompensierte Temperatur bis zu 120 ° C aber es ist möglich, eine Zelle für höhere Temperaturen anzufordern.

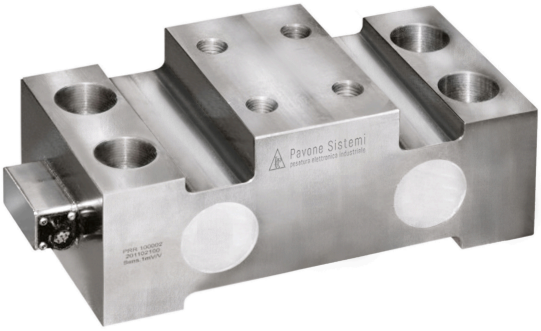

Vorgeschlagene verwandte Produkte

Ein sortfältiges leistungsfähiges Wägesystem muss perfekt kalibriert und gewartet werden. Um die Leistungen der Wägezelle zu verbessern und ihren Betrieb zu optimieren, könnten Sie die folgenden Produkte benötigen:

Messverstärker UWT 6008

Messverstärker DAT 1400

Gewichtsanzeige MCT 1302

Tester 1008 TESTER 1008

Anschlussbox CGS4-C

Alle angegebenen Daten können ohne vorherige Ankündigung geändert werden.
Alle angegebenen Maße sind in Millimeter (mm) ausgedrückt.

PAVONE SISTEMI S.R.L.
Via Tiberio Bianchi 11/13/15, 20863 Concorezzo (MB), Mailand, Italien
T (+39) 039 9162656 **F** (+39) 039 9162675 **W** pavonesistemi.com/de
Industrielle elektronische Wägesysteme seit 1963

Technische Daten

PWS3020251205

Nennlasten:	50, 100 t
Kombinierter Fehler:	±0.15 % Nennleistung
Wiederholgenauigkeit:	±0.02 % Nennleistung
Creep (20 Minuten):	±0.03 % Nennlasten
Sichere Überlastung:	200 % Nennlasten
Maximale Überlastung:	500 % Nennlasten
Maximale seitliche Überlastung:	100 % Nennleistung
Material:	Stainless steel
Stärke des Schutzes:	IP66
Flexion:	0.35 mm
Kompensierte Temperatur:	-10 ÷ +120 °C
Betriebstemperatur:	-20 ÷ +150 °C
Einfluss der Temperatur auf Null:	< ±0.005 % Nennleistung/°C
Einfluss der Temperatur auf den Ausgang:	< ±0.005 % Ausgang/°C
Nennleistung:	1.0 mV/V ±0.1 %
Null Balance:	< ±1.5 % Nennleistung
Isolationswiderstand:	> 5000 M Ohm
Eingangswiderstand:	350 ± 20 Ohm
Ausgangswiderstand:	350 ±5 Ohm
Empfohlene Stromversorgung:	2 ÷ 15 V

Alle angegebenen Daten können ohne vorherige Ankündigung geändert werden.
Alle angegebenen Maße sind in Millimeter (mm) ausgedrückt.

PAVONE SISTEMI S.R.L.
Via Tiberio Bianchi 11/13/15, 20863 Concorezzo (MB), Mailand, Italien
T (+39) 039 9162656 **F** (+39) 039 9162675 **W** pavonesistemi.com/de
Industrielle elektronische Wägesysteme seit 1963

Doppel Scherstab Wägezelle **PRR**

verfügbar mit Zertifizierung • EAC

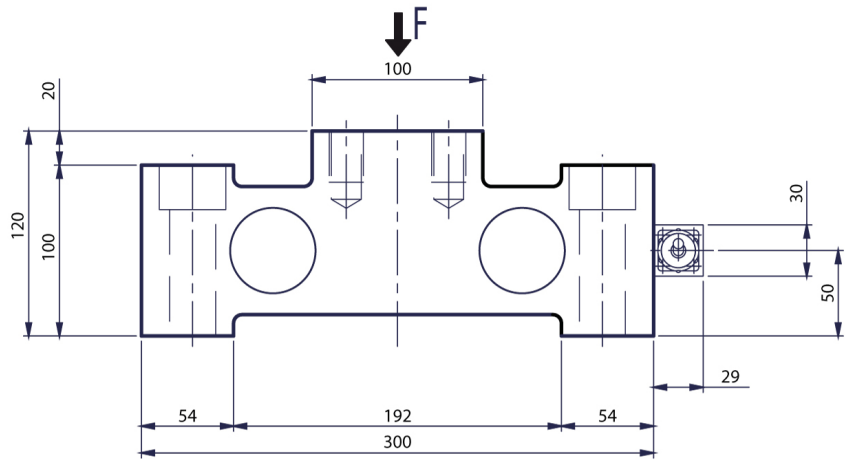

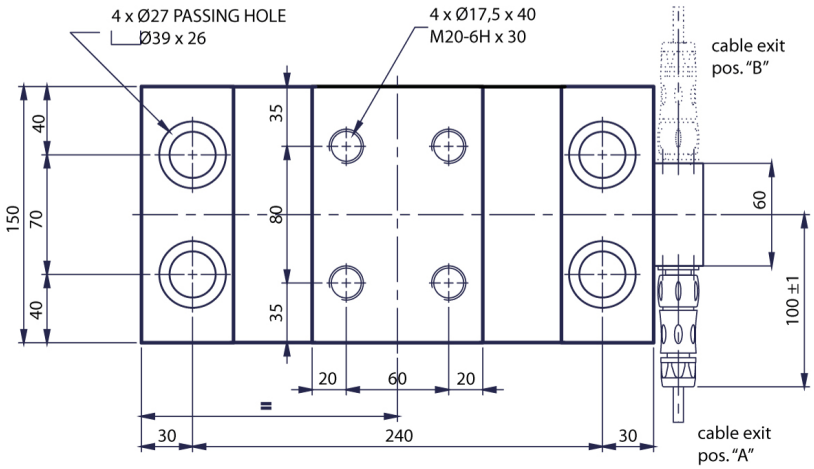

Alle angegebenen Daten können ohne vorherige Ankündigung geändert werden.
Alle angegebenen Maße sind in Millimeter (mm) ausgedrückt.

PAVONE SISTEMI S.R.L.
Via Tiberio Bianchi 11/13/15, 20863 Concorezzo (MB), Mailand, Italien
T (+39) 039 9162656 **F** (+39) 039 9162675 **W** pavonesistemi.com/de
Industrielle elektronische Wägesysteme seit 1963