BLH Nobel Wägezelle **KISD-6**

verfügbar mit Zertifizierung • EAC • ATEX • IECEx • SIL

Allgemeine Informationen

PWS5120251205

Die BLH NOBEL KISD-6-Wägezelle aus Edelstahl hat eine zylindrische Form und sie ist einfach zu installieren. Die KISD-6-Zelle zeichnet sich durch hohe Genauigkeit und Überlastfähigkeit aus. Außerdem ist die Wägezelle KISD-6 ideal für Kräne, Großbehälter und Förderbänder. Sie hat auch ein abgeschirmtes Kabel von 10 mt.

Vorgeschlagene verwandte Produkte

Ein sortfältiges leistungsfähiges Wägesystem muss perfekt kalibriert und gewartet werden. Um die Leistungen der Wägezelle zu verbessern und ihren Betrieb zu optimieren, könnten Sie die folgenden Produkte benötigen:

Messverstärker UWT 6008

Messverstärker DAT 1400

Gewichtsanzeige MCT 1302

Tester 1008 TESTER 1008

Anschlussbox CGS4-C

Alle angegebenen Daten können ohne vorherige Ankündigung geändert werden.
Alle angegebenen Maße sind in Millimeter (mm) ausgedrückt.

PAVONE SISTEMI S.R.L.
Via Tiberio Bianchi 11/13/15, 20863 Concorezzo (MB), Mailand, Italien
T (+39) 039 9162656 **F** (+39) 039 9162675 **W** pavonesistemi.com/de
Industrielle elektronische Wägesysteme seit 1963

Technische Daten

PWS5120251205

Nennlasten:	50, 100, 200, 400, 1000 kN
Kombinierter Fehler:	±0.1 % Nennleistung
Wiederholgenauigkeit:	0.02 % Nennleistung
Sichere Überlastung:	100 % Nennleistung
Maximale Überlastung:	200 % Nennleistung
Sichere Seitenlast:	100 % Nennlasten
Maximale seitliche Überlastung:	200 % Nennlasten
Material:	Rostfreier Stahl
Stärke des Schutzes:	IP67
Betriebstemperatur:	-40 ÷ +80 (+100 optional)°C
Einfluss der Temperatur auf Null:	±0.005 % Nennleistung/°C
Einfluss der Temperatur auf den Ausgang:	±0.005 % Ausgang/°C
Nennleistung:	±2 mV/V
Null Balance:	±5 % Nennleistung
Isolationswiderstand:	> 4 G Ohm
Eingangswiderstand:	382 ±3 Ohm
Ausgangswiderstand:	350 ±3 Ohm
Empfohlene Stromversorgung:	10 Vdc/ac
Maximale Versorgungsspannung:	18 Vdc/ac
Toleranz der Shunt-Kalibrierungswerte:	±0.25 %

Alle angegebenen Daten können ohne vorherige Ankündigung geändert werden.
Alle angegebenen Maße sind in Millimeter (mm) ausgedrückt.

PAVONE SISTEMI S.R.L.
Via Tiberio Bianchi 11/13/15, 20863 Concorezzo (MB), Mailand, Italien
T (+39) 039 9162656 **F** (+39) 039 9162675 **W** pavonesistemi.com/de
Industrielle elektronische Wägesysteme seit 1963

BLH Nobel Wägezelle **KISD-6**

verfügbar mit Zertifizierung • EAC • ATEX • IECEx • SIL

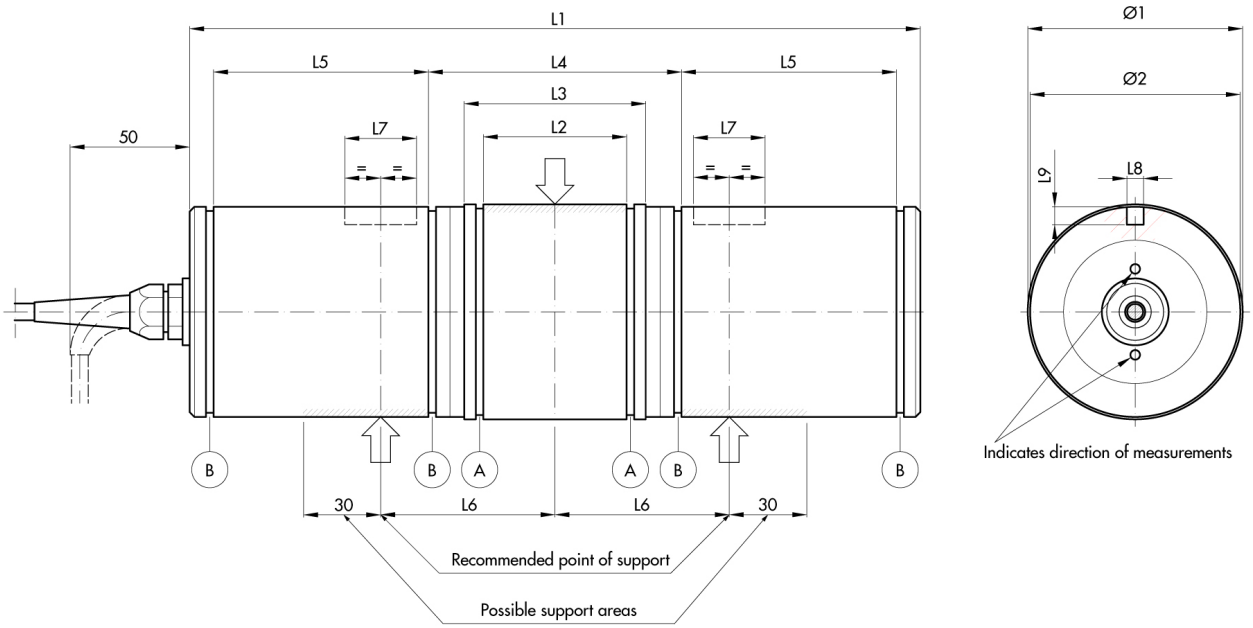

RANGE kN	L1	L2	L3	L4	L5	L6	L7	L8	L9	Ø1	Ø2	A CIRCLIP	B CIRCLIP
50, 100	260	49 (+0.5; +0.2)	62	90	75 (+0.5; +0.2)	59	20	7	6	70 (-0.030; -0.076)	68 (0; -0.120)	70 x 2.5	68 x 2.5
200	306	60 (+0.5; +0.3)	76	106	90 (+0.5; +0.3)	73	30	7	7.5	90 (-0.036; -0.090)	88 (0; -0.140)	90 x 3.0	88 x 3.0
400	360	70 (+0.5; +0.3)	86	116	112 (+0.5; +0.3)	83	35	8.5	8.5	100 (-0.036; -0.090)	99 (0; -0.140)	100 x 3.0	100 x 3.0
1000	500	150 (+0.5; +0.3)	180	222	124 (+0.5; +0.3)	145	35	15	10	140 (-0.043; -0.108)	139 (0; -0.160)	140 x 4.0	140 x 4.0

Alle angegebenen Daten können ohne vorherige Ankündigung geändert werden.
Alle angegebenen Maße sind in Millimeter (mm) ausgedrückt.

PAVONE SISTEMI S.R.L.
Via Tiberio Bianchi 11/13/15, 20863 Concorezzo (MB), Mailand, Italien
T (+39) 039 9162656 **F** (+39) 039 9162675 **W** pavonesistemi.com/de
Industrielle elektronische Wägesysteme seit 1963

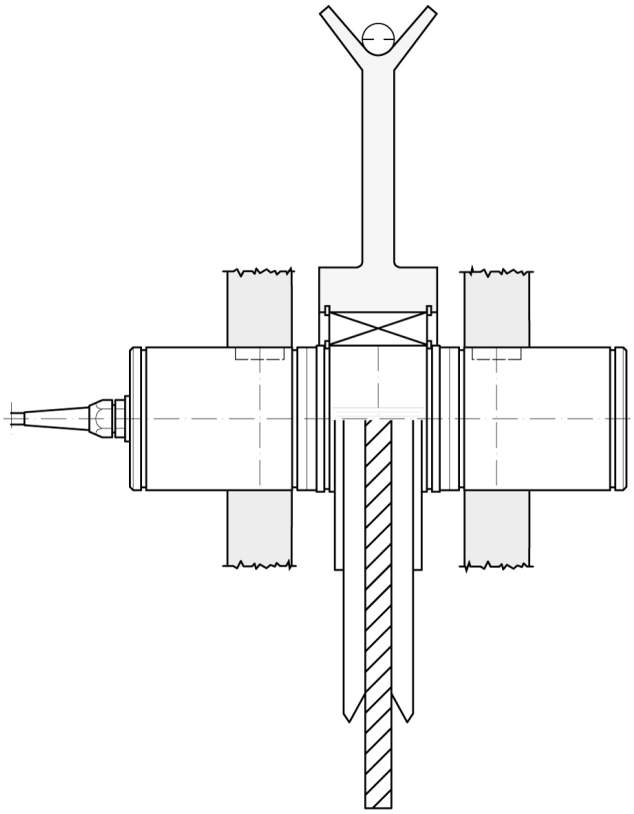

Alle angegebenen Daten können ohne vorherige Ankündigung geändert werden.
Alle angegebenen Maße sind in Millimeter (mm) ausgedrückt.

PAVONE SISTEMI S.R.L.
Via Tiberio Bianchi 11/13/15, 20863 Concorezzo (MB), Mailand, Italien
T (+39) 039 9162656 **F** (+39) 039 9162675 **W** pavonesistemi.com/de
Industrielle elektronische Wägesysteme seit 1963