BLH Nobel Wägezelle **KIS-9**

verfügbar mit Zertifizierung • EAC • ATEX • IECEx

Allgemeine Informationen

PWS2320251205

Die Wägezelle BLH NOBEL KIS-9 ist präzise und robust. Sie widersteht sehr hohen seitlichen Kräften und sie ist einfach, zu installieren. Die Zelle KIS-9 verfügt über eine mobile Ladestelle und wird zum Wiegen von Silos, Körben und Trichtern, in Lagersteuerungssystemen, in industriellen Förderbändern und in Kraftmesssystemen eingesetzt. Die Wägezelle BLH NOBEL KIS-9 ist auch für extreme Temperaturen von - 40 bis + 100 ° C erhältlich.

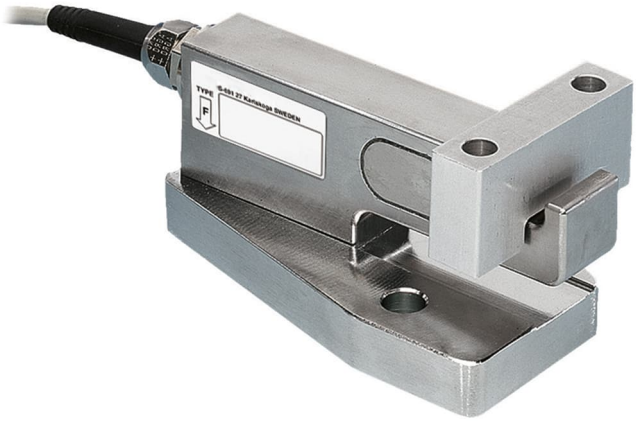

Vorgeschlagene verwandte Produkte

Ein sortfältiges leistungsfähiges Wägesystem muss perfekt kalibriert und gewartet werden. Um die Leistungen der Wägezelle zu verbessern und ihren Betrieb zu optimieren, könnten Sie die folgenden Produkte benötigen:

Messverstärker UWT 6008

Messverstärker DAT 1400

Gewichtsanzeige MCT 1302

Tester 1008 TESTER 1008

Anschlussbox CGS4-C

Alle angegebenen Daten können ohne vorherige Ankündigung geändert werden.
Alle angegebenen Maße sind in Millimeter (mm) ausgedrückt.

PAVONE SISTEMI S.R.L.
Via Tiberio Bianchi 11/13/15, 20863 Concorezzo (MB), Mailand, Italien
T (+39) 039 9162656 **F** (+39) 039 9162675 **W** pavonesistemi.com/de
Industrielle elektronische Wägesysteme seit 1963

Technische Daten

PWS2320251205

Nennlasten:	5, 10, 20, 50, 100 kN
Kombinierter Fehler:	±0.1 % Nennleistung
Wiederholgenauigkeit:	±0.02 % Nennleistung
Creep (30 Minuten):	±0.03 % Nennlasten
Sichere Überlastung:	50 % Nennlasten
Maximale Überlastung:	100 % Nennlasten
Maximale seitliche Überlastung:	100 % Nennlasten
Material:	Rostfreier Stahl
Stärke des Schutzes:	IP67
Betriebstemperatur:	- 40 ÷ + 80 (+ 100 optional) °C
Einfluss der Temperatur auf Null:	±0.003 % Nennleistung/°C
Einfluss der Temperatur auf den Ausgang:	±0.003 % Ausgang/°C
Nennleistung:	1.020 mV/V ±0.25 %
Null Balance:	±2 % Nennleistung
Isolationswiderstand:	> 4 G Ohm
Eingangswiderstand:	350 ±5 Ohm
Ausgangswiderstand:	350 ±1 Ohm
Empfohlene Stromversorgung:	5 Vdc/ac
Maximale Versorgungsspannung:	18 Vdc/ca

Alle angegebenen Daten können ohne vorherige Ankündigung geändert werden.
Alle angegebenen Maße sind in Millimeter (mm) ausgedrückt.

PAVONE SISTEMI S.R.L.
Via Tiberio Bianchi 11/13/15, 20863 Concorezzo (MB), Mailand, Italien
T (+39) 039 9162656 **F** (+39) 039 9162675 **W** pavonesistemi.com/de
Industrielle elektronische Wägesysteme seit 1963

BLH Nobel Wägezelle **KIS-9**

verfügbar mit Zertifizierung • EAC • ATEX • IECEx

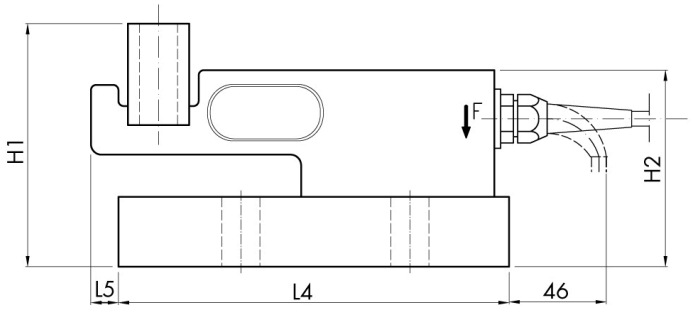

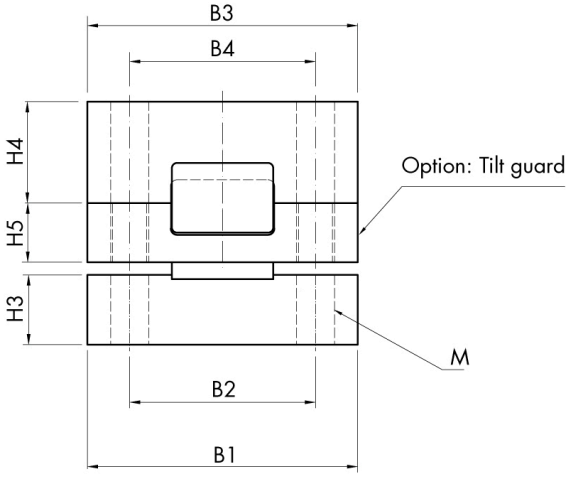

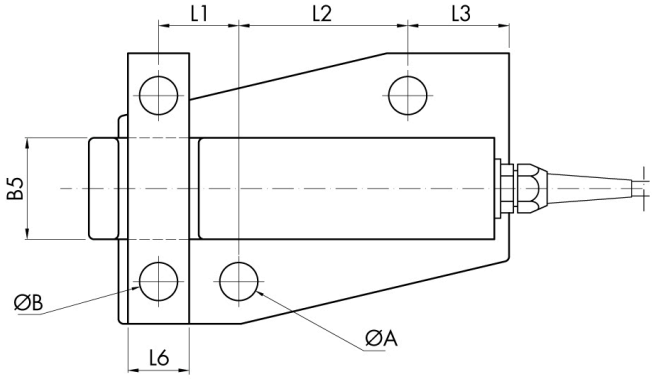

RANGE kN	L1	L2	L3	L4	L5	L6	ØA	ØB	B1	B2	B3	B4	B5	H1	H2	H3	H4	H5	M
5-10-20	27	72	41	154	9	19	14	11	96	62	80	56	30	80	67	19	37	20.5	M10
50	38	80	48	185	14	29	18	18	128	88	128	88	48	115	93	33	48	28	M16
100	48	122	25	220	17	48	22	22	160	120	160	120	62	130	108	38	53	33	M20

Alle angegebenen Daten können ohne vorherige Ankündigung geändert werden.
Alle angegebenen Maße sind in Millimeter (mm) ausgedrückt.

PAVONE SISTEMI S.R.L.
Via Tiberio Bianchi 11/13/15, 20863 Concorezzo (MB), Mailand, Italien
T (+39) 039 9162656 **F** (+39) 039 9162675 **W** pavonesistemi.com/de
Industrielle elektronische Wägesysteme seit 1963

INSTALLATION EXAMPLES

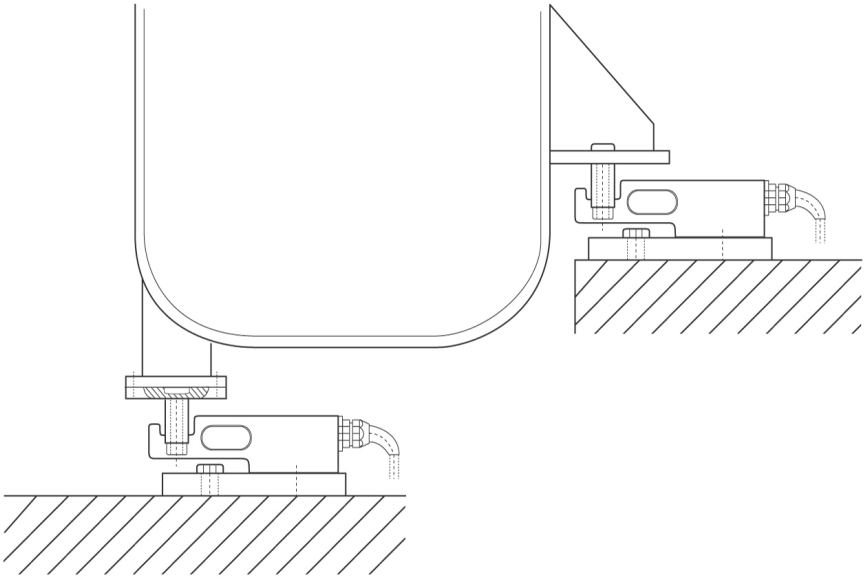

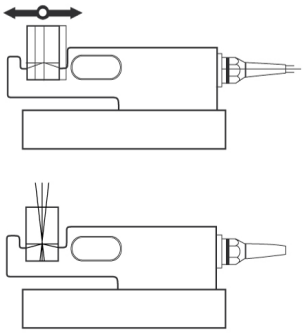

Alle angegebenen Daten können ohne vorherige Ankündigung geändert werden.
Alle angegebenen Maße sind in Millimeter (mm) ausgedrückt.

PAVONE SISTEMI S.R.L.
Via Tiberio Bianchi 11/13/15, 20863 Concorezzo (MB), Mailand, Italien
T (+39) 039 9162656 **F** (+39) 039 9162675 **W** pavonesistemi.com/de
Industrielle elektronische Wägesysteme seit 1963