Allgemeine Informationen

PWS2020251205

Die Wägezelle BLH NOBEL KIS 2 ist äußerst präzise und robust und widersteht sehr hohen seitlichen Kräften. Die KIS 2-Zelle ist einfach, zu installieren und sie verfügt über eine mobile Ladestelle. Die Wägezelle KIS 2 hat verschiedene Verwendungen: Dosierung, Misch- und Schmelzsystemen, Wiegen von Reaktoren und Förderbändern für komplexe Wiegevorgänge und für genaue Kraftversatzsysteme.

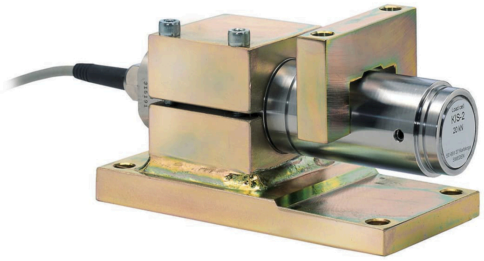

Vorgeschlagene verwandte Produkte

Ein sortfältiges leistungsfähiges Wägesystem muss perfekt kalibriert und gewartet werden. Um die Leistungen der Wägezelle zu verbessern und ihren Betrieb zu optimieren, könnten Sie die folgenden Produkte benötigen:

Messverstärker UWT 6008

Messverstärker DAT 1400

Gewichtsanzeige MCT 1302

Tester 1008 TESTER 1008

Anschlussbox CGS4-C

Alle angegebenen Daten können ohne vorherige Ankündigung geändert werden.
Alle angegebenen Maße sind in Millimeter (mm) ausgedrückt.

PAVONE SISTEMI S.R.L.
Via Tiberio Bianchi 11/13/15, 20863 Concorezzo (MB), Mailand, Italien
T (+39) 039 9162656 **F** (+39) 039 9162675 **W** pavonesistemi.com/de
Industrielle elektronische Wägesysteme seit 1963

Technische Daten

PWS2020251205

Nennlasten:	1, 2, 5, 10, 20, 30 kN
Kombinierter Fehler:	±0.05 % Nennleistung
Wiederholgenauigkeit:	±0.01 % Nennleistung
Creep (30 Minuten):	±0.03 % Nennlasten
Sichere Überlastung:	200, 150 für 30 kN % PN
Maximale Überlastung:	300 % (200% x 30 kN)
Sichere Seitenlast:	100% (50% x capacity=30kN)
Maximale seitliche Überlastung:	200 % Nennleistung
Material:	Stainless steel
Stärke des Schutzes:	IP67
Betriebstemperatur:	-40 ÷ +100 °C optional
Einfluss der Temperatur auf Null:	±0.0014 % Nennleistung/°C
Einfluss der Temperatur auf den Ausgang:	±0.0033 % Ausgang/°C
Nennleistung:	2.040 mV/V ±0.25 %
Null Balance:	±5 % Nennleistung
Isolationswiderstand:	> 4 G Ohm
Eingangswiderstand:	350 ±3 Ohm
Ausgangswiderstand:	350 ±3 Ohm
Empfohlene Stromversorgung:	5 Vdc/ac
Maximale Versorgungsspannung:	18 Vdc/ca
Material (Montagezubehör):	Gelber Chromatstahl oder Edelstahl
Maximale Kipplast (% von Kapazität):	120 % Nennlasten
Kippschutz Sicherheit:	100 % Nennlasten

Alle angegebenen Daten können ohne vorherige Ankündigung geändert werden.
Alle angegebenen Maße sind in Millimeter (mm) ausgedrückt.

PAVONE SISTEMI S.R.L.
Via Tiberio Bianchi 11/13/15, 20863 Concorezzo (MB), Mailand, Italien
T (+39) 039 9162656 **F** (+39) 039 9162675 **W** pavonesistemi.com/de
Industrielle elektronische Wägesysteme seit 1963

BLH Nobel Wägezelle **KIS-2**

verfügbar mit Zertifizierung • EAC • ATEX • FM • IECEx

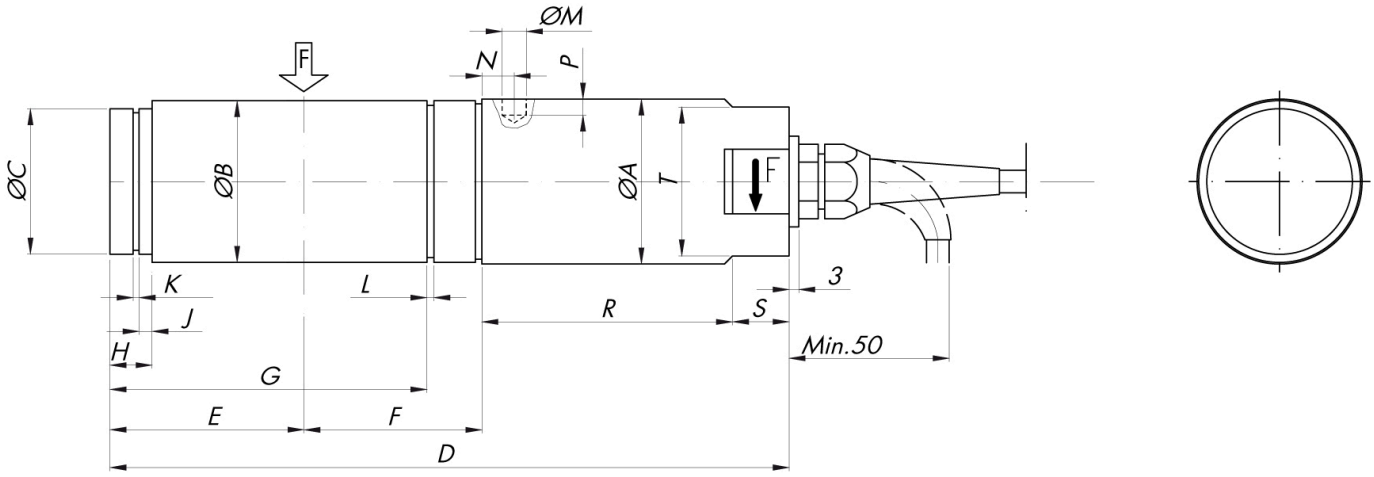

RANGE kN	ØA	ØB	ØC	D	E	F	G	H	J	K	L	ØM	N	P	R	S	T
1-2-5	34	33	29	169	46	35	-	10	2.5	1.6	-	4.4	10	2.3	70	15	30
10-20-30	51	50	45	213	60	55	97.85	13	4	1.85	2.15	7.5	12	5	75	20	46

Alle angegebenen Daten können ohne vorherige Ankündigung geändert werden.
Alle angegebenen Maße sind in Millimeter (mm) ausgedrückt.

PAVONE SISTEMI S.R.L.
Via Tiberio Bianchi 11/13/15, 20863 Concorezzo (MB), Mailand, Italien
T (+39) 039 9162656 **F** (+39) 039 9162675 **W** pavonesistemi.com/de
Industrielle elektronische Wägesysteme seit 1963

BLH Nobel Wägezelle **KIS-2**

verfügbar mit Zertifizierung • EAC • ATEX • FM • IECEx

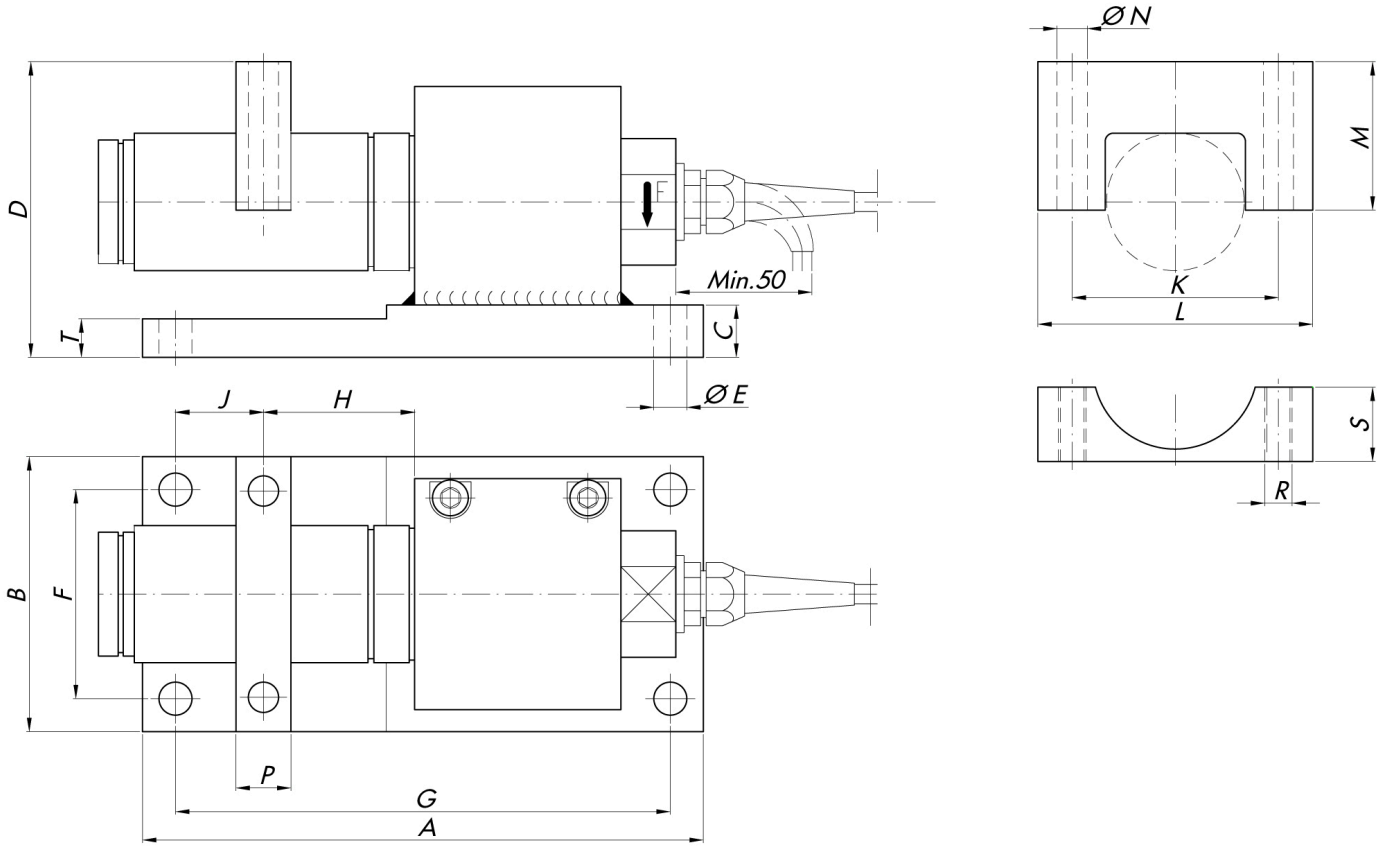

RANGE kN	A	B	C	D	E	F	G	H	J	K	L	M	N	P	R	S	T
1-2-5	175	75	14	81	12	51	151	35	31	55	70	41	8.5	20	M8	19	14
10-20-30	204	100	19	107.5	12	76	180	55	32	75	100	54	11	20	M10	27	14

Alle angegebenen Daten können ohne vorherige Ankündigung geändert werden.
Alle angegebenen Maße sind in Millimeter (mm) ausgedrückt.

PAVONE SISTEMI S.R.L.
Via Tiberio Bianchi 11/13/15, 20863 Concorezzo (MB), Mailand, Italien
T (+39) 039 9162656 **F** (+39) 039 9162675 **W** pavonesistemi.com/de
Industrielle elektronische Wägesysteme seit 1963

BLH Nobel Wägezelle **KIS-2**

verfügbar mit Zertifizierung • EAC • ATEX • FM • IECEx

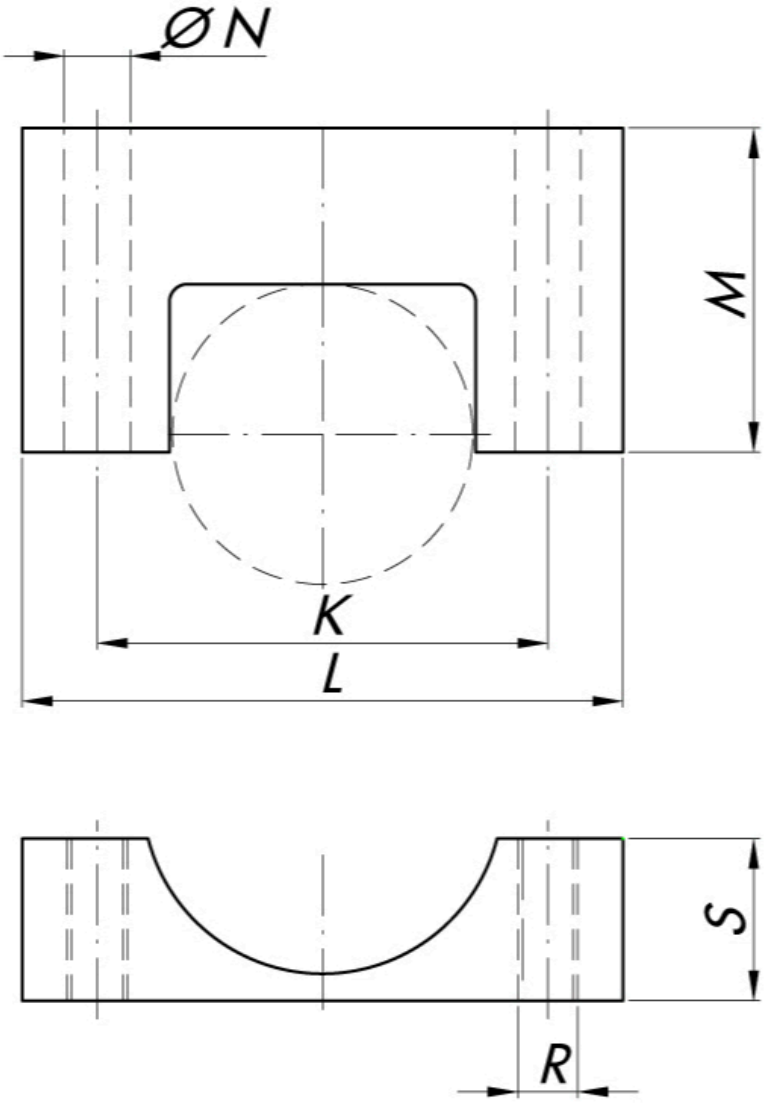

TEFLON LINED YOKE							
RANGE kN	K	L	M	N	R	S	T
1-2-5	55	75	50	8.5	M8	14.5	25
10-20-30	100	125	63	13	M12	24	33

Alle angegebenen Daten können ohne vorherige Ankündigung geändert werden.
Alle angegebenen Maße sind in Millimeter (mm) ausgedrückt.

PAVONE SISTEMI S.R.L.
Via Tiberio Bianchi 11/13/15, 20863 Concorezzo (MB), Mailand, Italien
T (+39) 039 9162656 **F** (+39) 039 9162675 **W** pavonesistemi.com/de
Industrielle elektronische Wägesysteme seit 1963