BLH Nobel Wägezelle **KIMD-M**

verfügbar mit Zertifizierung • ATEX • IECEx

Allgemeine Informationen

PWS3320261127

Die BLH NOBEL KIMD-M Wägezelle hat eine hohe Genauigkeit, ist einfach zu installieren und hat einen beweglichen Ladepunkt. Die BLH NOBEL KIMD-M Wägezelle ist in der Lage, die Ausdehnung aufgrund von Wärmeerhöhungen zu bewältigen und hat ein hohes Nennlasten. Seine Hauptanwendung ist das Wiegen von Tanks, Behältern und Silos. Die Wägezelle BLH NOBEL KIMD-M ist auch für extreme Temperaturen von - 40 bis + 100 ° C erhältlich.



Vorgeschlagene verwandte Produkte

Ein sortfältiges leistungsfähiges Wägesystem muss perfekt kalibriert und gewartet werden. Um die Leistungen der Wägezelle zu verbessern und ihren Betrieb zu optimieren, könnten Sie die folgenden Produkte benötigen:

Messverstärker UWT 6008

Messverstärker DAT 1400

Gewichtsanzeige MCT 1302

Tester 1008 TESTER 1008

Anschlussbox CGS4-C

Alle angegebenen Daten können ohne vorherige Ankündigung geändert werden.
Alle angegebenen Maße sind in Millimeter (mm) ausgedrückt.

PAVONE SISTEMI S.R.L.
Via Tiberio Bianchi 11/13/15, 20863 Concorezzo (MB), Mailand, Italien
T (+39) 039 9162656 **F** (+39) 039 9162675 **W** pavonesistemi.com/de
Industrielle elektronische Wägesysteme seit 1963

Technische Daten

PWS3320261127

Nennlasten:	500, 1000, 1500, 2000 kN
Kombinierter Fehler:	±0.1 % Nennleistung
Wiederholgenauigkeit:	0.02 % Nennleistung
Creep (30 Minuten):	±0.03 % Nennlasten
Sichere Überlastung:	100 % Nennlasten
Maximale Überlastung:	200 % Nennlasten
Material:	Gelber Chromatstahl
Stärke des Schutzes:	IP67
Betriebstemperatur:	-40 ÷ +80 (+100 optional)°C
Einfluss der Temperatur auf Null:	±0.005 % Nennleistung/°C
Einfluss der Temperatur auf den Ausgang:	±0.005 % Ausgang/°C
Nennleistung:	1.0 mV/V ±0.25 %
Isolationswiderstand:	> 4 G Ohm
Eingangswiderstand:	350 ± 5 Ohm
Ausgangswiderstand:	350 ±0.5 Ohm
Empfohlene Stromversorgung:	10 Vdc/ac
Maximale Versorgungsspannung:	18 Vdc/ac
Toleranz der Shunt-Kalibrierungswerte:	±0.25 %

Alle angegebenen Daten können ohne vorherige Ankündigung geändert werden.
Alle angegebenen Maße sind in Millimeter (mm) ausgedrückt.

BLH Nobel Wägezelle **KIMD-M**

verfügbar mit Zertifizierung • ATEX • IECEx

DIMENSIONS 1500 - 2000 kN

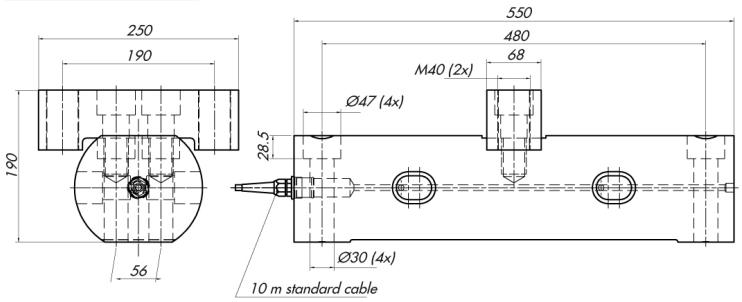

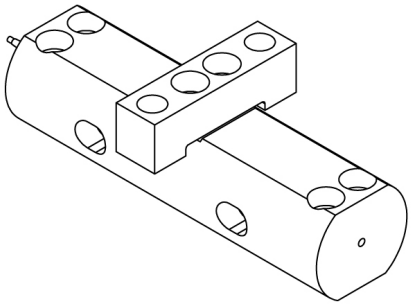

DIMENSIONS 500 - 1000 kN

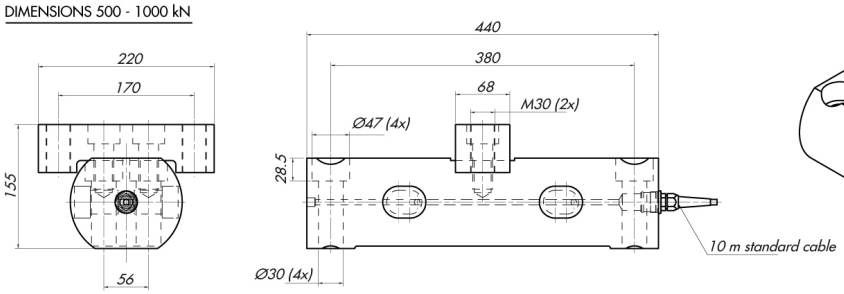

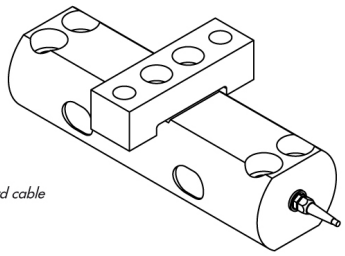

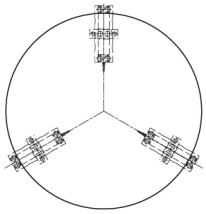

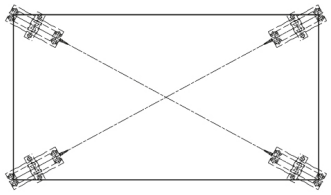

Alle angegebenen Daten können ohne vorherige Ankündigung geändert werden.
Alle angegebenen Maße sind in Millimeter (mm) ausgedrückt.

PAVONE SISTEMI S.R.L.
Via Tiberio Bianchi 11/13/15, 20863 Concorezzo (MB), Mailand, Italien
T (+39) 039 9162656 **F** (+39) 039 9162675 **W** pavonesistemi.com/de
Industrielle elektronische Wägesysteme seit 1963