BLH Nobel Wägezelle **KIMD-1**

verfügbar mit Zertifizierung • EAC • ATEX • IECEx

Allgemeine Informationen

PWS2820251205

Die Wägezelle BLH NOBEL KIMD-1 braucht keine Zubehöre und sie ist einfach zu installieren. Die KIMD-1-Zelle ist geeignet für das Wiegen großen Lasten und sie hat einen mobilen Ladepunkt. Die Wägezelle BLH NOBEL KIMD-1 ist auch für extreme Temperaturen von -40 bis + 100 ° C erhältlich. Sie kann auch auf Edelstahl im Bedarfsfall geschaffen werden. Au?erdem sind andere Versionen der selben Zelle mit ATEX Zertifikat erhältlich und werden in explosiven Gebieten verwendet.

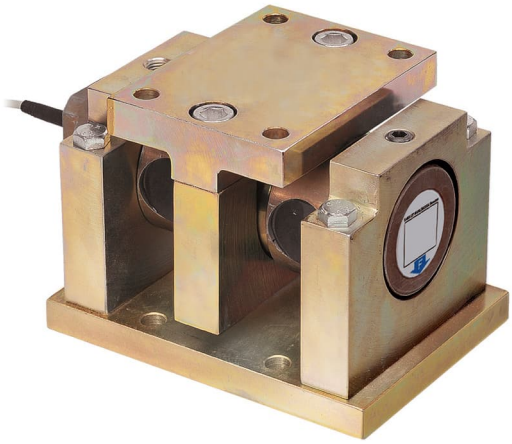

Vorgeschlagene verwandte Produkte

Ein sortfältiges leistungsfähiges Wägesystem muss perfekt kalibriert und gewartet werden. Um die Leistungen der Wägezelle zu verbessern und ihren Betrieb zu optimieren, könnten Sie die folgenden Produkte benötigen:

Messverstärker UWT 6008

Messverstärker DAT 1400

Gewichtsanzeige MCT 1302

Tester 1008 TESTER 1008

Anschlussbox CGS4-C

Alle angegebenen Daten können ohne vorherige Ankündigung geändert werden.
Alle angegebenen Maße sind in Millimeter (mm) ausgedrückt.

PAVONE SISTEMI S.R.L.
Via Tiberio Bianchi 11/13/15, 20863 Concorezzo (MB), Mailand, Italien
T (+39) 039 9162656 **F** (+39) 039 9162675 **W** pavonesistemi.com/de
Industrielle elektronische Wägesysteme seit 1963

Technische Daten

PWS2820251205

Nennlasten:	500, 800 kN
Kombinierter Fehler:	±0.1 % Nennleistung
Wiederholgenauigkeit:	0.02 % Nennleistung
Creep (30 Minuten):	±0.03 % Nennlasten
Sichere Überlastung:	50 % Nennlasten
Maximale Überlastung:	100 % Nennlasten
Material:	Gelber Chromatstahl
Stärke des Schutzes:	IP67
Betriebstemperatur:	-40 ÷ +80 (+100 optional) °C
Einfluss der Temperatur auf Null:	±0.003 % Nennleistung/°C
Einfluss der Temperatur auf den Ausgang:	±0.003 % Ausgang/°C
Nennleistung:	2.040 mV/V ± 0.25%
Null Balance:	±2 % Nennleistung
Isolationswiderstand:	> 4 G Ohm
Eingangswiderstand:	350 ± 5 Ohm
Ausgangswiderstand:	350 ±0.5 Ohm
Empfohlene Stromversorgung:	10 Vdc/ac
Maximale Versorgungsspannung:	18 Vdc/ac
Toleranz der Shunt-Kalibrierungswerte:	±0.25 %

Alle angegebenen Daten können ohne vorherige Ankündigung geändert werden.
Alle angegebenen Maße sind in Millimeter (mm) ausgedrückt.

PAVONE SISTEMI S.R.L.
Via Tiberio Bianchi 11/13/15, 20863 Concorezzo (MB), Mailand, Italien
T (+39) 039 9162656 **F** (+39) 039 9162675 **W** pavonesistemi.com/de
Industrielle elektronische Wägesysteme seit 1963

BLH Nobel Wägezelle **KIMD-1**

verfügbar mit Zertifizierung • EAC • ATEX • IECEx

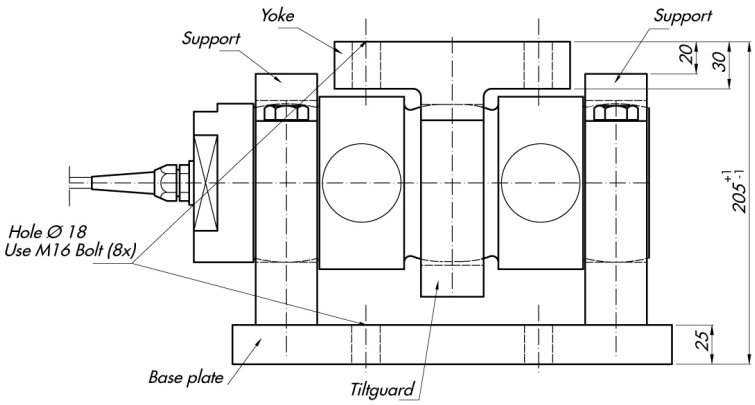

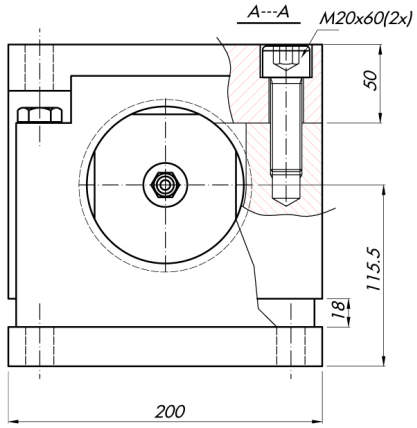

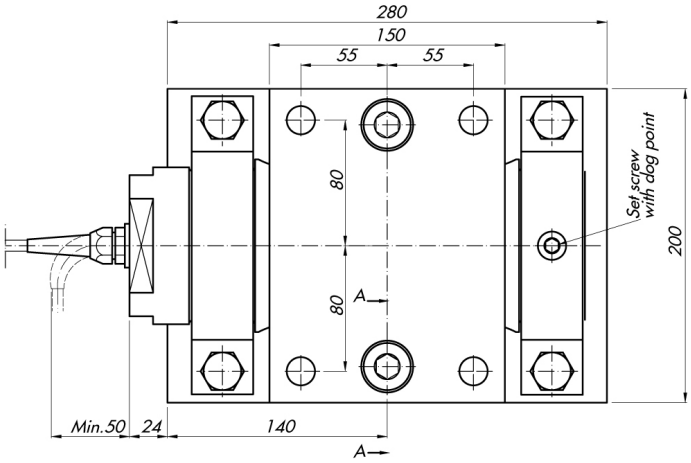

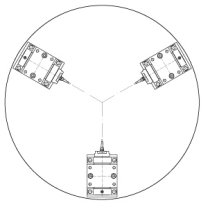

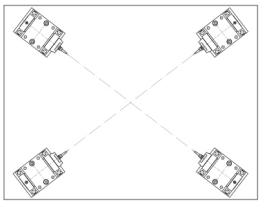

Alle angegebenen Daten können ohne vorherige Ankündigung geändert werden.
Alle angegebenen Maße sind in Millimeter (mm) ausgedrückt.

PAVONE SISTEMI S.R.L.
Via Tiberio Bianchi 11/13/15, 20863 Concorezzo (MB), Mailand, Italien
T (+39) 039 9162656 **F** (+39) 039 9162675 **W** pavonesistemi.com/de
Industrielle elektronische Wägesysteme seit 1963