BLH Nobel Wägezelle **KIM-1**

verfügbar mit Zertifizierung • EAC • ATEX • IECEx

Allgemeine Informationen

PWS2520251205

Die BLH NOBEL KIM-1 Wägezelle ist äußerst präzise und robust, sie widersteht sehr hohen seitlichen Kräften, sie hat einen mobilen Ladepunkt und sie ist einfach zu installieren. Die Wägezelle KIM-1 wird in Wägesystemen (Silos, Behälter, Tanks und Mischtanks), in Kraftmesssystemen und in Förderbändern eingesetzt. Die KIM-1 Wägezelle hat auch ein abgeschmirmten Kabel mit der Lange von 10 mt für elektrische Verbindungen.

Vorgeschlagene verwandte Produkte

Ein sortfältiges leistungsfähiges Wägesystem muss perfekt kalibriert und gewartet werden. Um die Leistungen der Wägezelle zu verbessern und ihren Betrieb zu optimieren, könnten Sie die folgenden Produkte benötigen:

Messverstärker UWT 6008

Messverstärker DAT 1400

Gewichtsanzeige MCT 1302

Tester 1008 TESTER 1008

Anschlussbox CGS4-C

Alle angegebenen Daten können ohne vorherige Ankündigung geändert werden.
Alle angegebenen Maße sind in Millimeter (mm) ausgedrückt.

PAVONE SISTEMI S.R.L.
Via Tiberio Bianchi 11/13/15, 20863 Concorezzo (MB), Mailand, Italien
T (+39) 039 9162656 **F** (+39) 039 9162675 **W** pavonesistemi.com/de
Industrielle elektronische Wägesysteme seit 1963

Technische Daten

PWS2520251205

Nennlasten:	200 kN
Kombinierter Fehler:	±0.1 % Nennlasten
Wiederholgenauigkeit:	0.02 % Nennlasten
Creep (30 Minuten):	±0.03 % Nennleistung
Sichere Überlastung:	50 % Nennlasten
Maximale Überlastung:	100 % Nennlasten
Maximale seitliche Überlastung:	100 % Nennlasten
Stärke des Schutzes:	IP67
Flexion:	0.1 - 0.3 mm
Betriebstemperatur:	-40 ÷ +100 °C
Einfluss der Temperatur auf Null:	±0,003 % Nennleistung/°C
Einfluss der Temperatur auf den Ausgang:	±0.003 % Ausgang/°C
Nennleistung:	2.040 mV/V ±0.25 %
Null Balance:	±2 % Nennleistung
Isolationswiderstand:	> 4 G Ohm
Eingangswiderstand:	350 ±5 Ohm
Ausgangswiderstand:	350 ±0.5 Ohm
Empfohlene Stromversorgung:	5 Vdc/ac
Maximale Versorgungsspannung:	18 Vdc/ca
Toleranz der Shunt-Kalibrierungswerte:	±0.25 %

Alle angegebenen Daten können ohne vorherige Ankündigung geändert werden.
Alle angegebenen Maße sind in Millimeter (mm) ausgedrückt.

PAVONE SISTEMI S.R.L.
Via Tiberio Bianchi 11/13/15, 20863 Concorezzo (MB), Mailand, Italien
T (+39) 039 9162656 **F** (+39) 039 9162675 **W** pavonesistemi.com/de
Industrielle elektronische Wägesysteme seit 1963

BLH Nobel Wägezelle **KIM-1**

verfügbar mit Zertifizierung • EAC • ATEX • IECEx

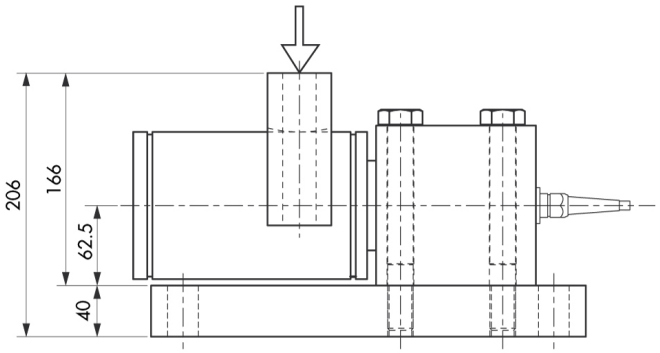

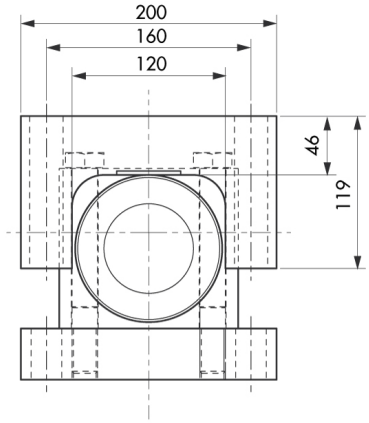

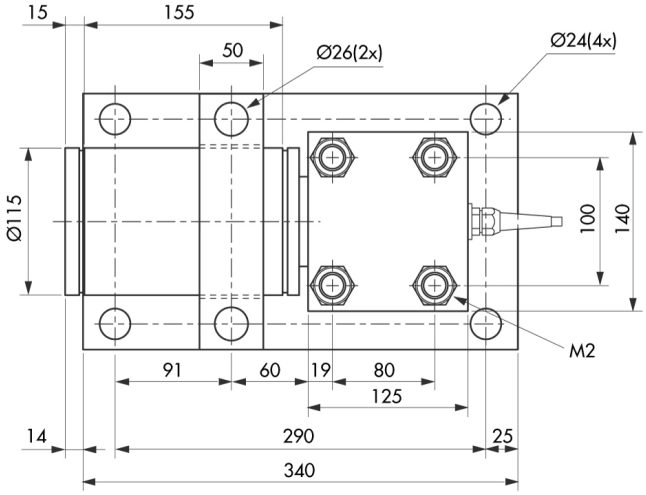

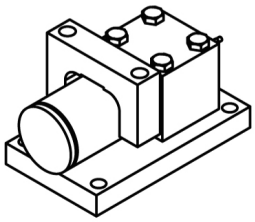

Alle angegebenen Daten können ohne vorherige Ankündigung geändert werden.
Alle angegebenen Maße sind in Millimeter (mm) ausgedrückt.

PAVONE SISTEMI S.R.L.
Via Tiberio Bianchi 11/13/15, 20863 Concorezzo (MB), Mailand, Italien
T (+39) 039 9162656 **F** (+39) 039 9162675 **W** pavonesistemi.com/de
Industrielle elektronische Wägesysteme seit 1963

BLH Nobel Wägezelle **KIM-1**

verfügbar mit Zertifizierung • EAC • ATEX • IECEx

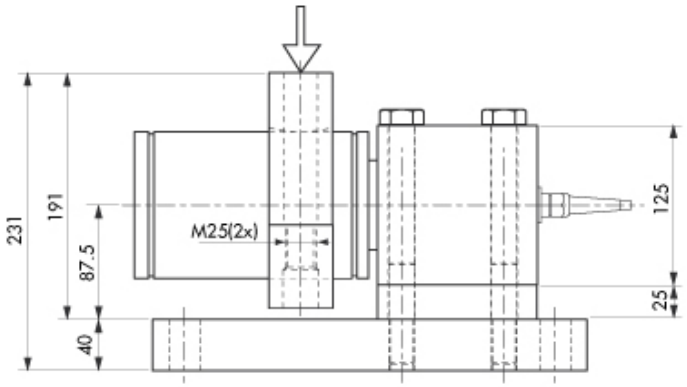

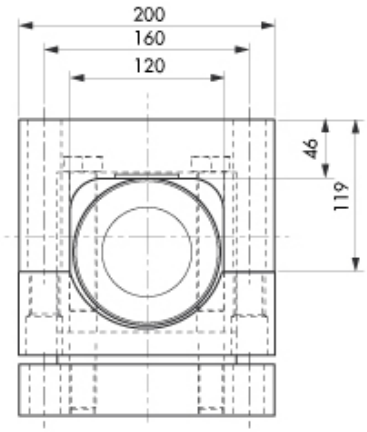

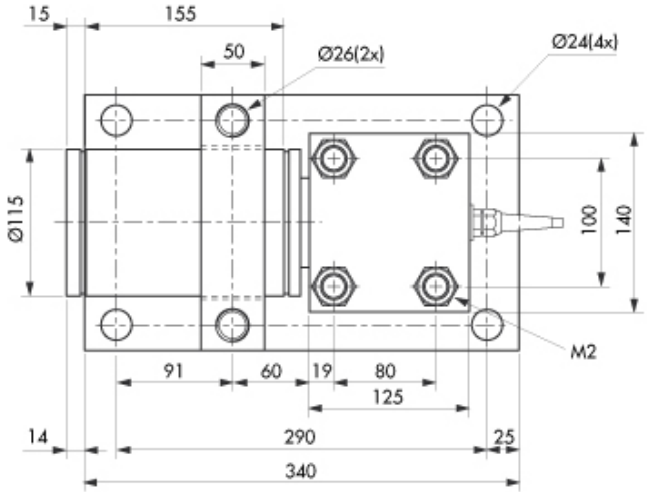

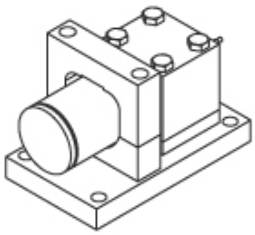

Alle angegebenen Daten können ohne vorherige Ankündigung geändert werden.
Alle angegebenen Maße sind in Millimeter (mm) ausgedrückt.

PAVONE SISTEMI S.R.L.
Via Tiberio Bianchi 11/13/15, 20863 Concorezzo (MB), Mailand, Italien
T (+39) 039 9162656 **F** (+39) 039 9162675 **W** pavonesistemi.com/de
Industrielle elektronische Wägesysteme seit 1963