BLH Nobel Wägezelle **DSA-R**

verfügbar mit Zertifizierung • EAC • IECEx

Allgemeine Informationen

PWS3120251205

Die Wägezelle BLH NOBEL DSA-R ist aus verzinktem Stahl gefertigt, hat eine variable Tragfähigkeit laut den Kundenanforderungen und die Betriebstemperatur variiert von -40 ° C bis + 150 ° C. Die Wägezelle BLH NOBEL DSA-R verfügt über ein spezielles 15 m langes Kabel mit einem direkten Anschluss an die Wägezelle und einer direkten Überwachung der Temperatur durch einen integrieerten Sensor, der ein Signal durch ein Licht ausgibt, das beim Erreichen einer zu hohen Temperatur die Farbe ändert. Die Wägezelle DSA-R ist pefekt geeignet zum Wiegen von Silos und Trichtern und wird häufig in Stahlwerken und Gießereien verwendet.

Vorgeschlagene verwandte Produkte

Ein sortfältiges leistungsfähiges Wägesystem muss perfekt kalibriert und gewartet werden. Um die Leistungen der Wägezelle zu verbessern und ihren Betrieb zu optimieren, könnten Sie die folgenden Produkte benötigen:

Messverstärker UWT 6008

Messverstärker DAT 1400

Gewichtsanzeige MCT 1302

Tester 1008 TESTER 1008

Anschlussbox CGS4-C

Alle angegebenen Daten können ohne vorherige Ankündigung geändert werden.
Alle angegebenen Maße sind in Millimeter (mm) ausgedrückt.

PAVONE SISTEMI S.R.L.
Via Tiberio Bianchi 11/13/15, 20863 Concorezzo (MB), Mailand, Italien
T (+39) 039 9162656 **F** (+39) 039 9162675 **W** pavonesistemi.com/de
Industrielle elektronische Wägesysteme seit 1963

Technische Daten

PWS3120251205

Nennlasten:	50, 100, 150, 200 t
Kombinierter Fehler:	±0.1 % Nennleistung
Creep (30 Minuten):	±0.05 % Nennleistung
Sichere Überlastung:	100 % Nennlasten
Maximale Überlastung:	>350 % Nennlasten
Maximale seitliche Überlastung:	100 % Nennlasten
Material:	Stahl, verzinkt
Stärke des Schutzes:	IP67
Betriebstemperatur:	-40 ÷ +150 °C
Lagertemperatur:	-50 ÷ +180 °C
Einfluss der Temperatur auf Null:	±0.005 % Nennleistung/°C
Einfluss der Temperatur auf den Ausgang:	±0.005 % Nennleistung/°C
Nennleistung:	1.0 mV/V
Isolationswiderstand:	2000 M Ohm
Ausgangswiderstand:	700 ±10 Ohm
Empfohlene Stromversorgung:	10 Vdc/ac
Maximale Versorgungsspannung:	36 Vdc/ac
Eingangsimpedanz:	750 ±15 Ohm
Gewicht:	40, 56, 87, 119 kg

Alle angegebenen Daten können ohne vorherige Ankündigung geändert werden.
Alle angegebenen Maße sind in Millimeter (mm) ausgedrückt.

PAVONE SISTEMI S.R.L.
Via Tiberio Bianchi 11/13/15, 20863 Concorezzo (MB), Mailand, Italien
T (+39) 039 9162656 **F** (+39) 039 9162675 **W** pavonesistemi.com/de
Industrielle elektronische Wägesysteme seit 1963

BLH Nobel Wägezelle **DSA-R**

verfügbar mit Zertifizierung • EAC • IECEx

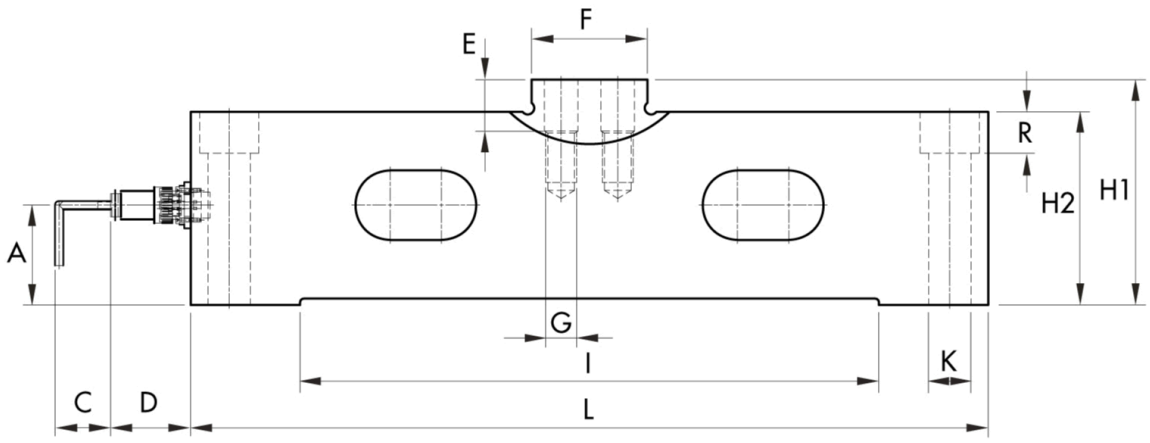

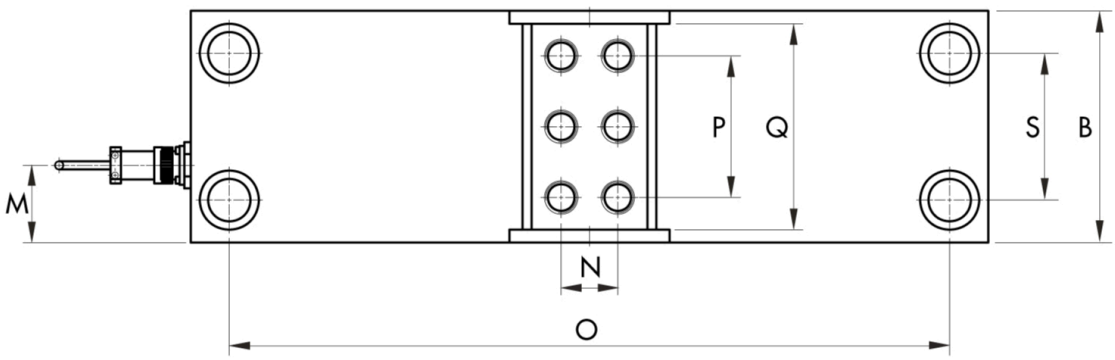

MODELL	A	B	C	D	E	F	G	H1	H2	I	K	L	M	N	O	P	Q	R	S
50 t	45	120	?40	120	32	80	M 20 x 30	130	105	340	26	450	57	40	398	75	110	26	68
100 t	54	140	?40	120	38	90	M 24 x 36	143	118	370	30	500	62	44	444	90	130	29	80
150 t	66	160	?40	120	38	90	M 24 x 36	158	133	410	33	560	69	44	500	102	150	32	94
200 t	75	180	?40	120	40	90	M 24 x 40	175	150	450	33	620	76	44	560	110	160	32	114

Alle angegebenen Daten können ohne vorherige Ankündigung geändert werden.
Alle angegebenen Maße sind in Millimeter (mm) ausgedrückt.

PAVONE SISTEMI S.R.L.
Via Tiberio Bianchi 11/13/15, 20863 Concorezzo (MB), Mailand, Italien
T (+39) 039 9162656 **F** (+39) 039 9162675 **W** pavonesistemi.com/de
Industrielle elektronische Wägesysteme seit 1963