Biege Wägezelle **BBF**

verfügbar mit Zertifizierung • EAC • ATEX • OIML

Allgemeine Informationen

PWS4920251205

Die Biegestab Wägezelle BBF ist aus rostfreiem Stahl hergestellt, hat eine Wärmeversiegelung und wurde zum Wiegen von Tanks, Trichtern, Bändern, Plattformen, Einzelzellensystemen, schwebenden Lasten und automatischen Verpackungsmaschinen entwickelt. Die Zelle BBF wird mit einem 4 m langen, geschirmten Kabel geliefert.

Vorgeschlagene verwandte Produkte

Ein sortfältiges leistungsfähiges Wägesystem muss perfekt kalibriert und gewartet werden. Um die Leistungen der Wägezelle zu verbessern und ihren Betrieb zu optimieren, könnten Sie die folgenden Produkte benötigen:

Messverstärker DAT 1400

Gewichtsanzeige MCT 1302

Montagezubehör MKX ®

Montagezubehör MH MOUNTING KIT

Tester 1008 TESTER 1008

Anschlussbox CGS4-C

Alle angegebenen Daten können ohne vorherige Ankündigung geändert werden.
Alle angegebenen Maße sind in Millimeter (mm) ausgedrückt.

PAVONE SISTEMI S.R.L.
Via Tiberio Bianchi 11/13/15, 20863 Concorezzo (MB), Mailand, Italien
T (+39) 039 9162656 **F** (+39) 039 9162675 **W** pavonesistemi.com/de
Industrielle elektronische Wägesysteme seit 1963

Technische Daten

PWS4920251205

Nennlasten:	15, 30, 50, 75, 100, 150, 200, 250, 300, 500, 750, 1000, 1500 Kg
Kombinierter Fehler:	< ±0.017 % Nennleistung
Wiederholgenauigkeit:	< ±0.015 % Nennleistung
Creep (20 Minuten):	±0.016 % Nennleistung
Sichere Überlastung:	150 % Nennlasten
Maximale Überlastung:	200 % Nennlasten
Genauigkeitsklasse:	3000 OIML
Flexion:	0.2 ÷ 0.4 mm
Kompensierte Temperatur:	-10 ÷ +40°C
Betriebstemperatur:	-20 ÷ +50°C
Einfluss der Temperatur auf Null:	< ±0.01 % Nennleistung/5°K
Einfluss der Temperatur auf den Ausgang:	< ±0.006 % Nennleistung/5°K
Nennleistung:	2 mV/V ±0.1 %
Null Balance:	< ±2 % Nennleistung
Isolationswiderstand:	> 5000 MOhm
Eingangswiderstand:	400 ± 20 Ohm
Ausgangswiderstand:	350 ±3 Ohm
Empfohlene Stromversorgung:	5 ÷ 15 Vdc/Vac
Stärke des Schutzes:	IP68 - IP69K

Alle angegebenen Daten können ohne vorherige Ankündigung geändert werden.
Alle angegebenen Maße sind in Millimeter (mm) ausgedrückt.

PAVONE SISTEMI S.R.L.
Via Tiberio Bianchi 11/13/15, 20863 Concorezzo (MB), Mailand, Italien
T (+39) 039 9162656 **F** (+39) 039 9162675 **W** pavonesistemi.com/de
Industrielle elektronische Wägesysteme seit 1963

Biege Wägezelle **BBF**

verfügbar mit Zertifizierung • EAC • ATEX • OIML

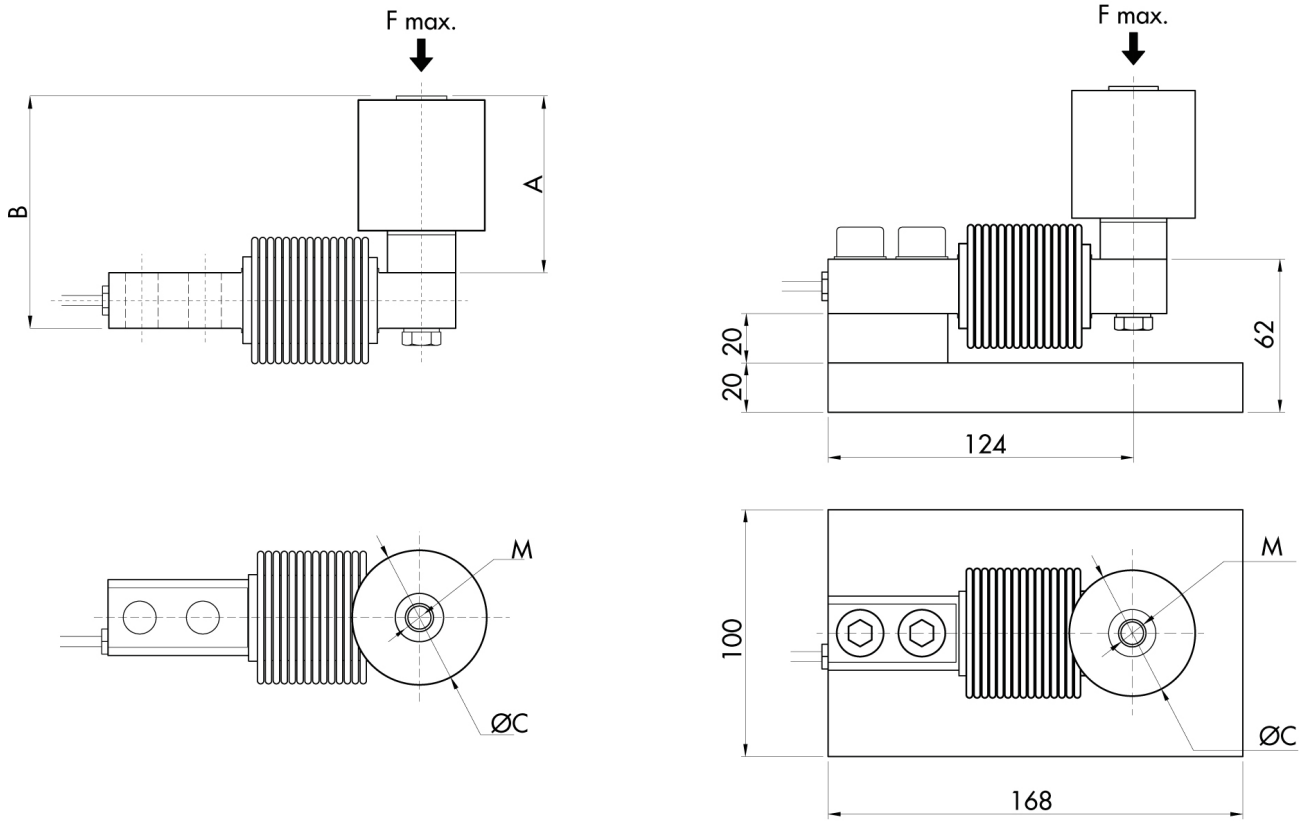

Alle angegebenen Daten können ohne vorherige Ankündigung geändert werden.
Alle angegebenen Maße sind in Millimeter (mm) ausgedrückt.

PAVONE SISTEMI S.R.L.
Via Tiberio Bianchi 11/13/15, 20863 Concorezzo (MB), Mailand, Italien
T (+39) 039 9162656 **F** (+39) 039 9162675 **W** pavonesistemi.com/de
Industrielle elektronische Wägesysteme seit 1963

Biege Wägezelle **BBF**

verfügbar mit Zertifizierung • EAC • ATEX • OIML

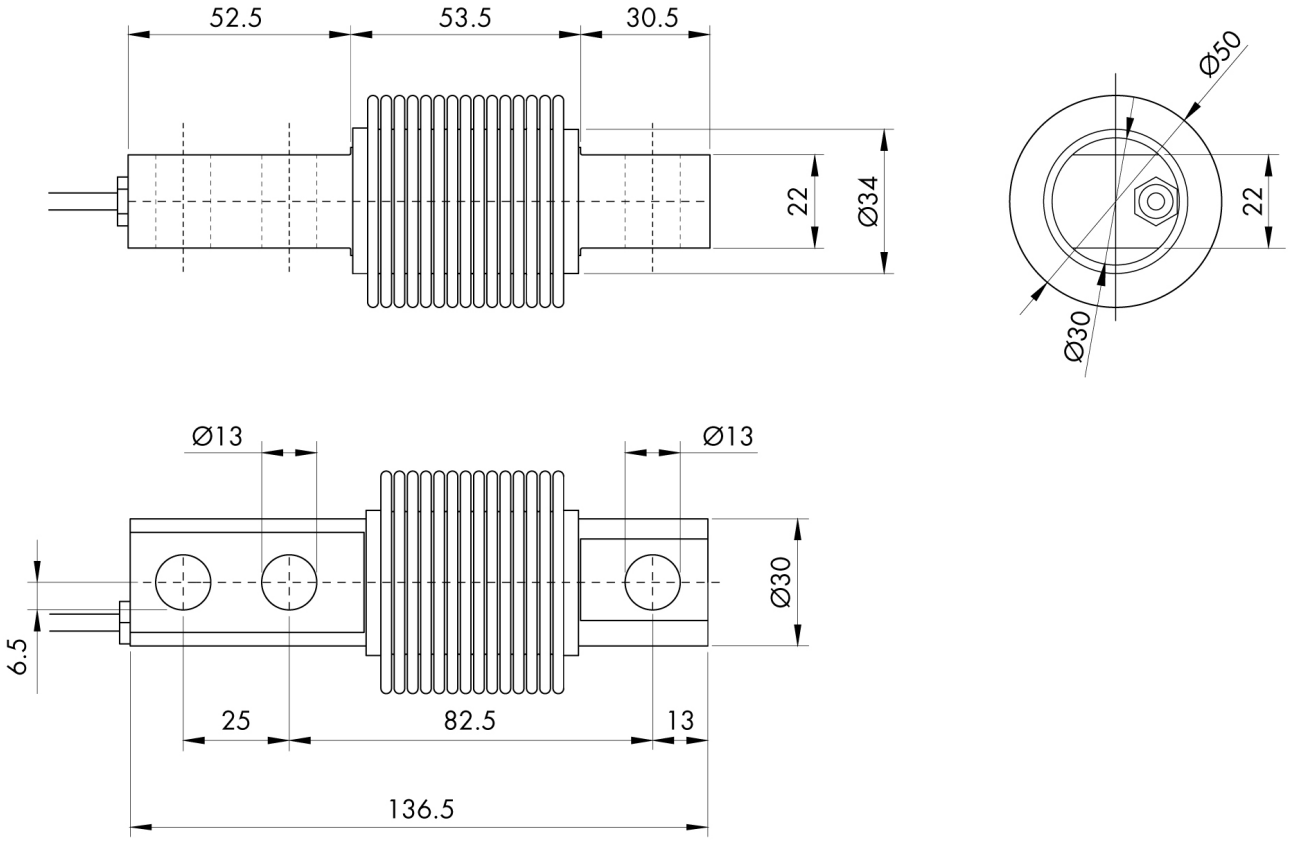

Electrical Connection	
+Excitation	Green
-Excitation	Black
+Signal	Red
-Signal	White
Shield	Cable shield

Alle angegebenen Daten können ohne vorherige Ankündigung geändert werden.
Alle angegebenen Maße sind in Millimeter (mm) ausgedrückt.

PAVONE SISTEMI S.R.L.
Via Tiberio Bianchi 11/13/15, 20863 Concorezzo (MB), Mailand, Italien
T (+39) 039 9162656 **F** (+39) 039 9162675 **W** pavonesistemi.com/de
Industrielle elektronische Wägesysteme seit 1963