Messverstärker **DAT 400 PBS**

verfügbar mit Zertifizierung • EAC • OIML

Allgemeine Informationen

PWS5820251205

Der Wägetransmitter DAT 400 PBS ist ein innovatives und exklusives Produkt von Pavone Systeme, das anpassbar ist. Sie besitzt die Upload- und Download-Funktion für die Programmierung mit TESTER 1008, 32 an PC oder SPS anschließbare und adressierbare Einheiten, Linearisierung an 10 Punkten und Konfiguration und Kalibrierung von der Frontplatte oder vom PC über den seriellen USB-Port. Er verfügt über Schraubklemmenblöcke und eine Peak Hold Funktion für dynamische Maßnehmen.

Software Inovation 2: inovation_2_weighing_software.zip

Technisches Handbuch ENG: dat-400_en.pdf

Technisches Handbuch ENG: dat-400_analog_en.pdf

Technisches Handbuch ENG: dat-400_fieldbus_en.pdf

Alle angegebenen Daten können ohne vorherige Ankündigung geändert werden.
Alle angegebenen Maße sind in Millimeter (mm) ausgedrückt.

PAVONE SISTEMI S.R.L.
Via Tiberio Bianchi 11/13/15, 20863 Concorezzo (MB), Mailand, Italien
T (+39) 039 9162656 **F** (+39) 039 9162675 **W** pavonesistemi.com/de
Industrielle elektronische Wägesysteme seit 1963

Technische Daten

PWS5820251205

Messbereich:	-0.5÷+3..5 mV/V (-3.9÷+3.9 mV/V optional)
Eingangsempfindlichkeit:	0.02 µV/count
Nichtlinearität des vollen Maßstabs:	<0.001%
Thermische Drift:	<0.001% FS/°C
Display:	6 digit, red LED (7 segments), h 14 mm
A/D-Wandler:	24 bit
Interne Auflösung:	> 16.000.000 points
Eingangsspannung des Wandlers:	5 V (max 6 Wägezelle 350 Ohm)
Anzeigbare Auflösung (in Abteilungen):	60000
Reichweite von Dezimalzahlen:	0 ÷ 3
Betriebstemperatur:	-10 ÷ +50°C (maximale Luftfeuchtigkeit: 85% ohne Kondensation)
Lagertemperatur:	-20 ÷ +70°C
Filter:	0,1 ÷ 25 Hz
Logikausgänge:	2 optoisolierte Ausgänge; max 24 Vcc/100mA cad
Logikeingänge:	2 optoisolierte Eingänge 24 Vdc PNP (externe Stromversorgung)
Serienport:	USB, RS232C o RS422/RS485 con protocolli ASCII o Modbus RTU
Netzteil:	18 ÷ 28 Vcc - power 5 W
Einhaltung gesetzlicher Vorschriften:	EN50081-1, EN50082-2 für EMC; EN61010-1 für Electrische Sicherheit
Fieldbus:	Profibus, Devicenet, Ethernet, Profinet, CANopen, Modbus-Plus, Precise Gateway 3000
Dimensionen und Gewicht:	215x210x105 (PBS) (LxHxD)
Baud rate:	2400, 9600, 19200, 38400, 115200 erstellbar
Übertragungsdistanz:	15m (RS232C), 1000m (RS422; RS485)

Alle angegebenen Daten können ohne vorherige Ankündigung geändert werden.
Alle angegebenen Maße sind in Millimeter (mm) ausgedrückt.

PAVONE SISTEMI S.R.L.
Via Tiberio Bianchi 11/13/15, 20863 Concorezzo (MB), Mailand, Italien
T (+39) 039 9162656 **F** (+39) 039 9162675 **W** pavonesistemi.com/de
Industrielle elektronische Wägesysteme seit 1963

Messverstärker **DAT 400 PBS**

verfügbar mit Zertifizierung • EAC • OIML

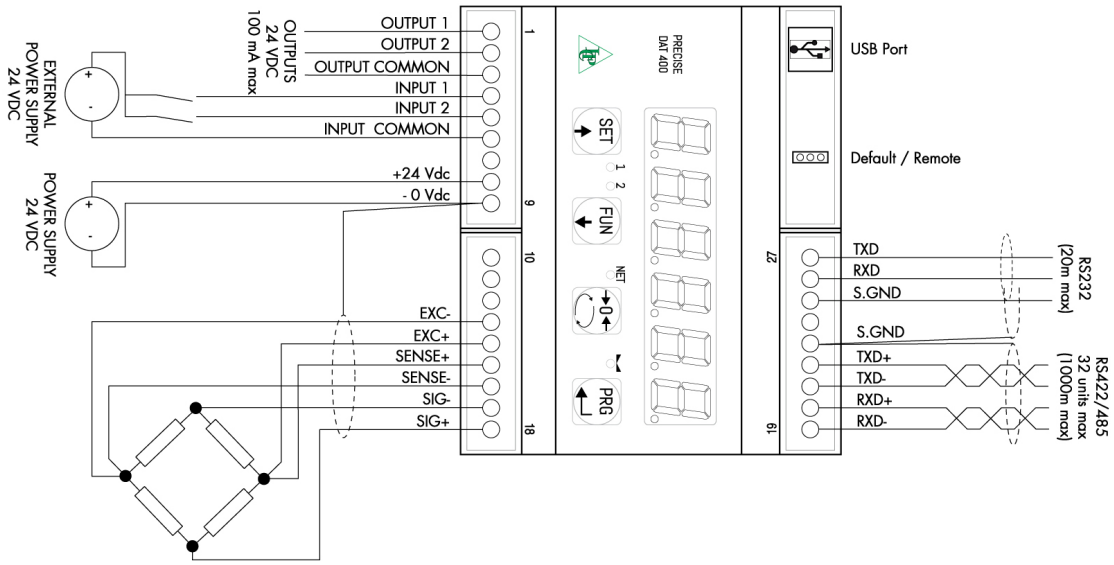

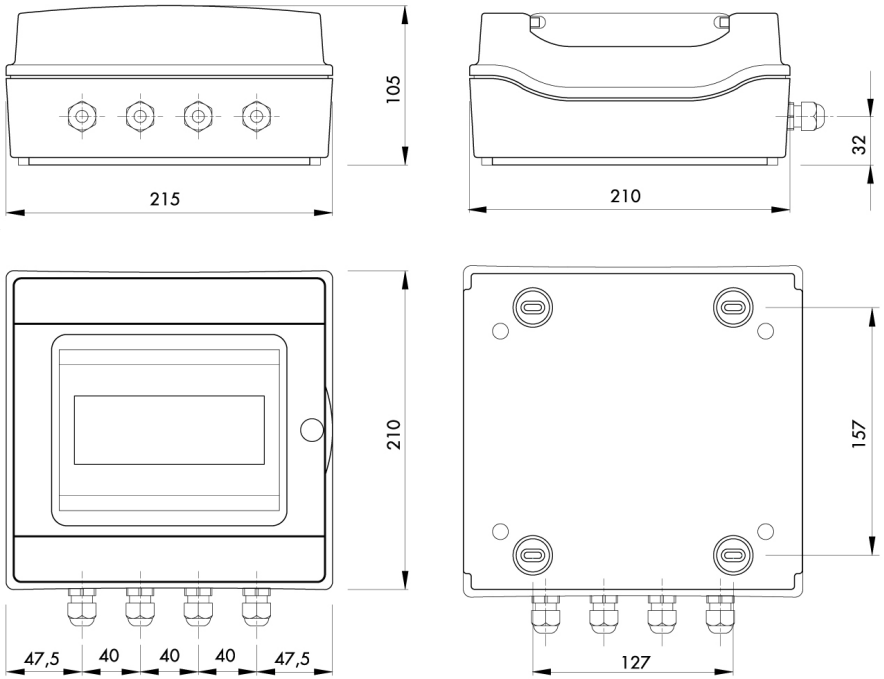

Alle angegebenen Daten können ohne vorherige Ankündigung geändert werden.
Alle angegebenen Maße sind in Millimeter (mm) ausgedrückt.

PAVONE SISTEMI S.R.L.
Via Tiberio Bianchi 11/13/15, 20863 Concorezzo (MB), Mailand, Italien
T (+39) 039 9162656 **F** (+39) 039 9162675 **W** pavonesistemi.com/de
Industrielle elektronische Wägesysteme seit 1963