Messverstärker **DAT 400**

verfügbar mit Zertifizierung • UL • GOST • OIML

Allgemeine Informationen

PWS5620261127

Der Wägetransmitter DAT400 ist ein exklusives Produkt von Pavone Systeme, das hohe Leistung und Zuverlässigkeit garantiert. Es verfügt über eine Upload- und Download-Funktion zur Programmierung mit dem Tester 1008. Konfiguration und Kalibrierung können an der Frontplatte oder von einem PC (USB-Port) eingerichtet werden. Die bipolare Option ist auf Anfrage erhältlich. Der Wägetransmitter DAT 400 kann an die Kundenanforderungen angepasst werden. Er verfügt über Schraubklemmenblöcke und eine Peak Hold Funktion für dynamische Maßnehmen.



Software Inovation 2: inovation_2_weighing_software.zip

Technisches Handbuch ENG: dat-400_en.pdf

Technisches Handbuch ENG: dat-400_analog_en.pdf

Alle angegebenen Daten können ohne vorherige Ankündigung geändert werden.
Alle angegebenen Maße sind in Millimeter (mm) ausgedrückt.

PAVONE SISTEMI S.R.L.
Via Tiberio Bianchi 11/13/15, 20863 Concorezzo (MB), Mailand, Italien
T (+39) 039 9162656 **F** (+39) 039 9162675 **W** pavonesistemi.com/de
Industrielle elektronische Wägesysteme seit 1963

Technische Daten

PWS5620261127

Messbereich:	-0.5 ÷ +3.5 mV/V (-3.9 ÷ +3.9 mV/V optional)
Eingangsempfindlichkeit:	0.02 µV/count
Nichtlinearität des vollen Maßstabs:	< 0.01%
Thermische Drift:	< 0.001% FS/°C
Display:	6 digit, red LED (7 segments), h 14 mm
A/D-Wandler:	24 bit
Interne Auflösung:	> 16.000.000 Punkten
Eingangsspannung des Wandlers:	5 V (max 6 Wägezelle 350 Ohm)
Anzeigbare Auflösung (in Abteilungen):	60000
Teilungswert (wählbar):	x1, x2, x5
Reichweite von Dezimalzahlen:	0 ÷ 3
Betriebstemperatur:	-10 ÷ +50°C (maximale Luftfeuchtigkeit: 85% ohne Kondensation)
Lagertemperatur:	-20 ÷ +70 °C
Filter:	0.1 ÷ 25 Hz
Logikausgänge:	2 optoisolierte Ausgänge; max 24 Vcc/100mA cad
Logikeingänge:	2 optoisolierte Eingänge 24 Vdc PNP (externe Stromversorgung)
Serienport:	USB/RS232C, RS422/485 with ASCII or Modbus RTU protocols
Netzteil:	24 Vcc ±15% - power 5 W
Einhaltung gesetzlicher Vorschriften:	EN61326-1, EN55011, EN55014 für EMC; EN61010-1 für Electrische Sicherheit
Dimensionen und Gewicht:	106 x 90 x 58 mm (L x H x P); 250 g
Baud rate:	2400, 9600, 19200, 38400, 115200 einstellbar (RS232)
Übertragungsdistanz:	15m (RS232C), 1000m (RS422; RS485)

Alle angegebenen Daten können ohne vorherige Ankündigung geändert werden.
Alle angegebenen Maße sind in Millimeter (mm) ausgedrückt.

Messverstärker **DAT 400**

verfügbar mit Zertifizierung • UL • GOST • OIML

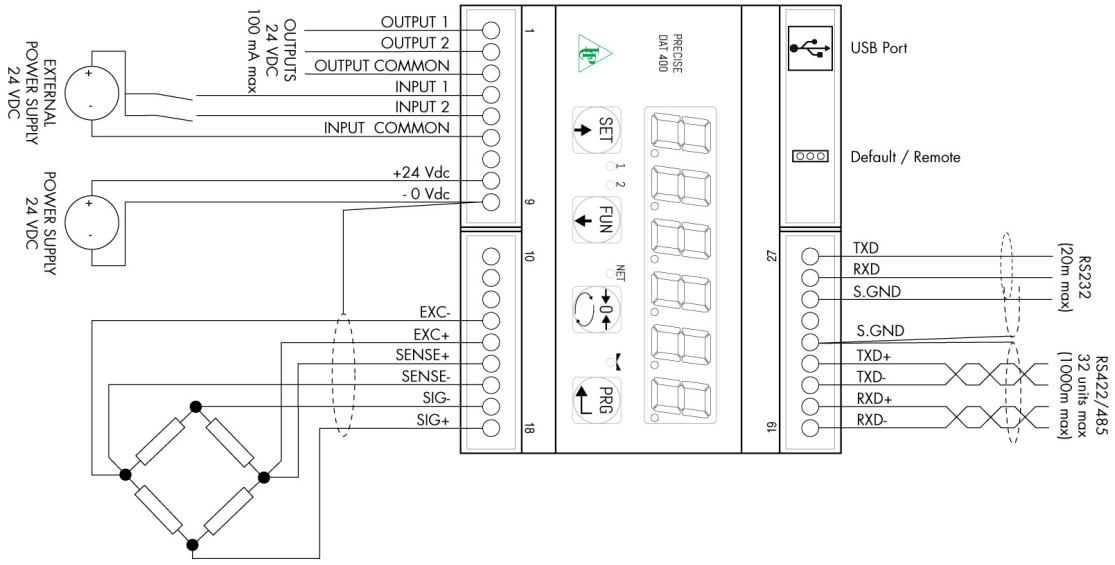

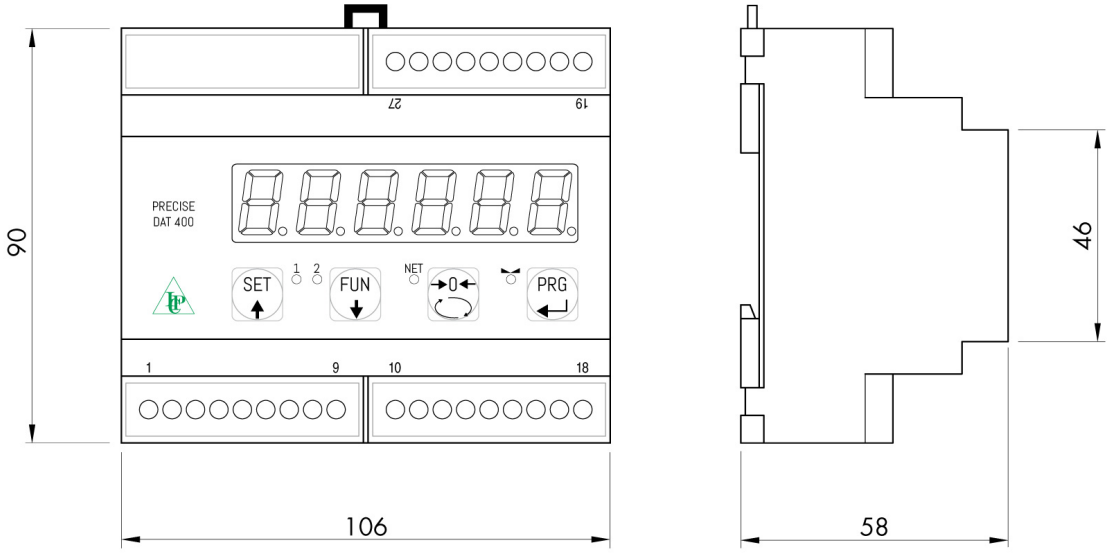

Alle angegebenen Daten können ohne vorherige Ankündigung geändert werden.
Alle angegebenen Maße sind in Millimeter (mm) ausgedrückt.

PAVONE SISTEMI S.R.L.
Via Tiberio Bianchi 11/13/15, 20863 Concorezzo (MB), Mailand, Italien
T (+39) 039 9162656 **F** (+39) 039 9162675 **W** pavonesistemi.com/de
Industrielle elektronische Wägesysteme seit 1963