Messverstärker **DAT 500 Profibus**

Allgemeine Informationen

PWS22620261127

Der Wägetransmitter DAT 500 Profibus garantiert hohe Leistung und Zuverlässigkeit. Es verfügt über die Upload- und Download-Funktion für die Programmierung mit dem TESTER 1008. Der Wägetransmitter DAT 500 Profibus kann über den externen Konverter angeschlossen und die Konfiguration und Kalibrierung von der Frontplatte oder vom PC aus mit dem Programm Inovation ™ (MS WINDOWS). Der Wägetransmitter DAT 500 Profibus hat eine Peak Holt funktion für dynamische Maßnahmen und Schraubklemmenblöcke.



Software Inovation 2: inovation_2_weighing_software.zip

Profibus GSD file: dat_400_500_profibus_gsd.zip

Technisches Handbuch ENG: dat-500_en.pdf

Technisches Handbuch ENG: dat-500_fieldbus_en.pdf

Profibus GSD file (HMS): profibus_hms_gsd.zip

Alle angegebenen Daten können ohne vorherige Ankündigung geändert werden.
Alle angegebenen Maße sind in Millimeter (mm) ausgedrückt.

PAVONE SISTEMI S.R.L.
Via Tiberio Bianchi 11/13/15, 20863 Concorezzo (MB), Mailand, Italien
T (+39) 039 9162656 **F** (+39) 039 9162675 **W** pavonesistemi.com/de
Industrielle elektronische Wägesysteme seit 1963

Technische Daten

PWS22620261127

Messbereich:	-0.5 ÷ +3.5 mV/V (-3.9÷+3.9 mV/V optional)
Eingangsempfindlichkeit:	0.02 µV/count
Nichtlinearität des vollen Maßstabs:	<0.01%
Thermische Drift:	<0.001% FS/°C
Display:	6 digit, red LED (7 segments), h 14 mm
A/D-Wandler:	24 bit
Interne Auflösung:	> 16.000.000 Punkten
Eingangsspannung des Wandlers:	5 V (max 6 Wägezelle 350 Ohm)
Anzeigbare Auflösung (in Abteilungen):	60000
Teilungswert (wählbar):	x1, x2, x5
Reichweite von Dezimalzahlen:	0 ÷ 3
Betriebstemperatur:	-10 ÷ +50°C (maximale Luftfeuchtigkeit: 85% ohne Kondensation)
Lagertemperatur:	-20 ÷ +70°C
Filter:	0.1 ÷ 25 Hz
Logikausgänge:	2 optoisolierte Ausgänge; max 24 Vcc/100mA cad
Logikeingänge:	2 optoisolierte Eingänge 24 Vdc PNP (externe Stromversorgung)
Serienport:	RS232C mit ASCII oder Modbus RTU protocols
Netzteil:	24 V c.c. ±15% - power 5 W
Einhaltung gesetzlicher Vorschriften:	EN61326-1, EN55011, EN55014 für EMC; EN61010-1 für Electrische Sicherheit
Baud rate:	2400, 9600, 19200, 38400, 115200 einstellbar
Übertragungsdistanz:	15m (RS232C)
Fieldbus:	Profibus
Dimensionen und Gewicht:	96 x 48 x 120 mm (L x H x P); 250 g

Alle angegebenen Daten können ohne vorherige Ankündigung geändert werden.
Alle angegebenen Maße sind in Millimeter (mm) ausgedrückt.

Messverstärker **DAT 500 Profibus**

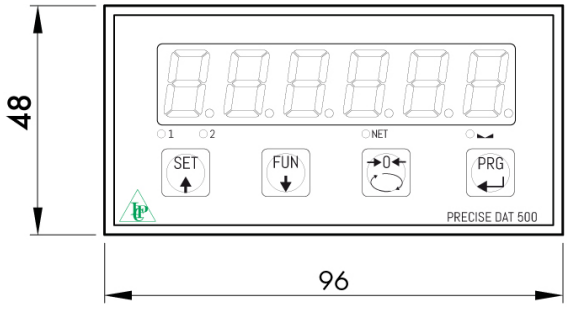

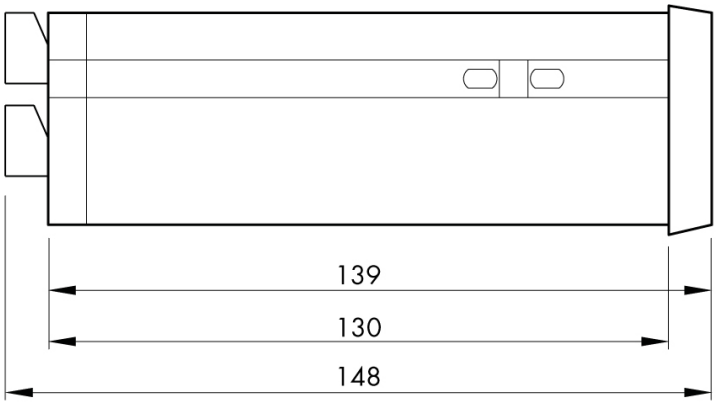

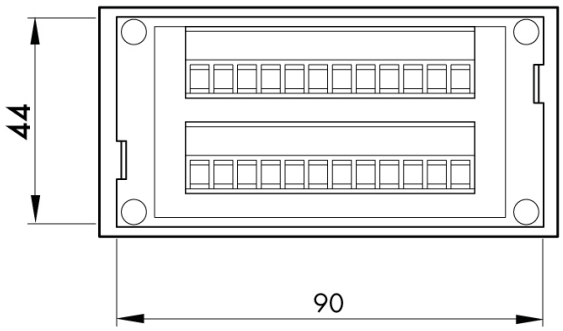

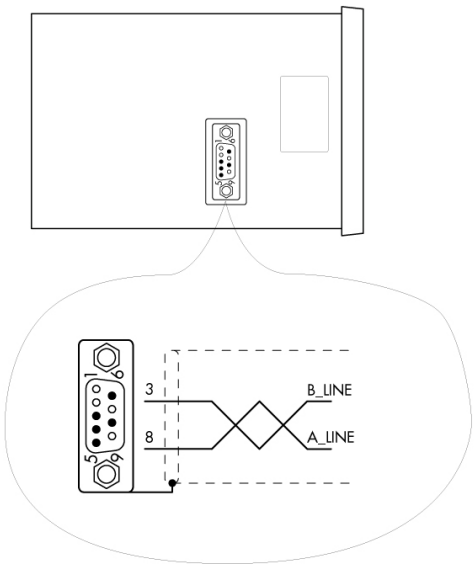

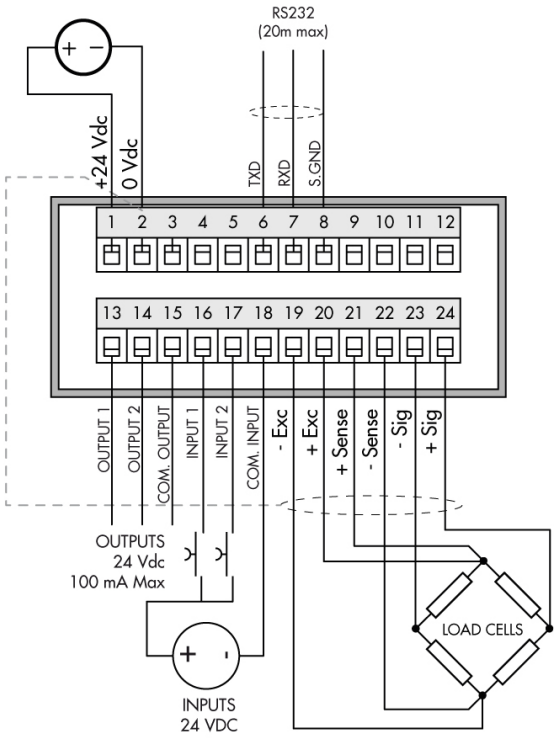

Alle angegebenen Daten können ohne vorherige Ankündigung geändert werden.
Alle angegebenen Maße sind in Millimeter (mm) ausgedrückt.

PAVONE SISTEMI S.R.L.
Via Tiberio Bianchi 11/13/15, 20863 Concorezzo (MB), Mailand, Italien
T (+39) 039 9162656 **F** (+39) 039 9162675 **W** pavonesistemi.com/de
Industrielle elektronische Wägesysteme seit 1963