Messverstärker **DAT 400 Profinet**

verfügbar mit Zertifizierung • UL • GOST • OIML

Allgemeine Informationen

PWS20920261125

Der Wägetransmitter DAT 400 Profinet wird exklusiv von Pavone Systeme verkauft und garantiert hohe Leistung und Zuverlässigkeit. DAT 400 Profinet kann in Kombination mit dem Tester 1008 erworben werden, der die Upload- und Download-Funktionen für die Programmierung erleichtert. Konfiguration und Kalibrierung können über die Frontplatte oder von einem PC aus vorgenommen werden. Der Wägetransmitter DAT 400 Profinet verfügt über Schraubklemmenblöcke und eine Peak Hold Funktion für dynamische Maßnehmen und kann nach Kundenwunsch angepasst werden.



Software Inovation 2: inovation_2_weighing_software.zip

Profinet GSD file: dat_400_500_profinet_gsd.zip

Technisches Handbuch ENG: dat-400_en.pdf

Alle angegebenen Daten können ohne vorherige Ankündigung geändert werden.
Alle angegebenen Maße sind in Millimeter (mm) ausgedrückt.

PAVONE SISTEMI S.R.L.
Via Tiberio Bianchi 11/13/15, 20863 Concorezzo (MB), Mailand, Italien
T (+39) 039 9162656 **F** (+39) 039 9162675 **W** pavonesistemi.com/de
Industrielle elektronische Wägesysteme seit 1963

Technische Daten

PWS20920261125

Messbereich:	-0.5 ÷ +3.5 mV/V (-3.9 ÷ +3.9 mV/V optional)
Eingangsempfindlichkeit:	0.02 µV/count
Nichtlinearität des vollen Maßstabs:	<0.01%
Thermische Drift:	< 0.001% FS/°C
Display:	6 digit, red LED (7 segments), h 14 mm
A/D-Wandler:	24 bit
Interne Auflösung:	> di 16.000.000 punti
Eingangsspannung des Wandlers:	5 V (max 6 Wägezelle 350 Ohm)
Anzeigbare Auflösung (in Abteilungen):	60000
Teilungswert (wählbar):	x1, x2, x5
Reichweite von Dezimalzahlen:	0 ÷ 3
Betriebstemperatur:	-10 ÷ +50°C (maximale Luftfeuchtigkeit: 85% ohne Kondensation)
Lagertemperatur:	-20 ÷ +70 °C
Filter:	0.1 ÷ 25 Hz
Logikausgänge:	2 optoisolierte Ausgänge; max 24 Vcc/100mA cad
Logikeingänge:	2 optoisolierte Eingänge 24 Vdc PNP (externe Stromversorgung)
Serienport:	USB, RS232C with ASCII or Modbus RTU protocols
Netzteil:	24 Vcc ±15% - power 5 W
Einhaltung gesetzlicher Vorschriften:	EN61326-1, EN55011, EN55014 für EMC; EN61010-1 für Electrische Sicherheit
Baud rate:	2400, 9600, 19200, 38400, 115200 einstellbar (RS232)
Übertragungsdistanz:	15m (RS232C)
Fieldbus:	Profinet
Dimensionen und Gewicht:	106 x 90 x 58 mm (L x H x P); 250 g

Alle angegebenen Daten können ohne vorherige Ankündigung geändert werden.
Alle angegebenen Maße sind in Millimeter (mm) ausgedrückt.

Messverstärker **DAT 400 Profinet**

verfügbar mit Zertifizierung • UL • GOST • OIML

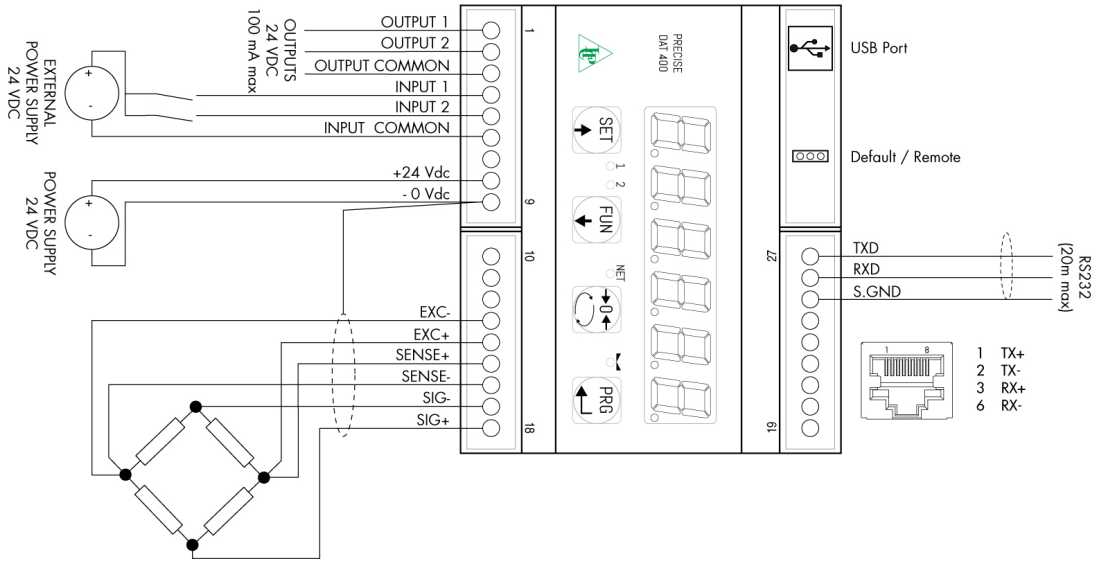

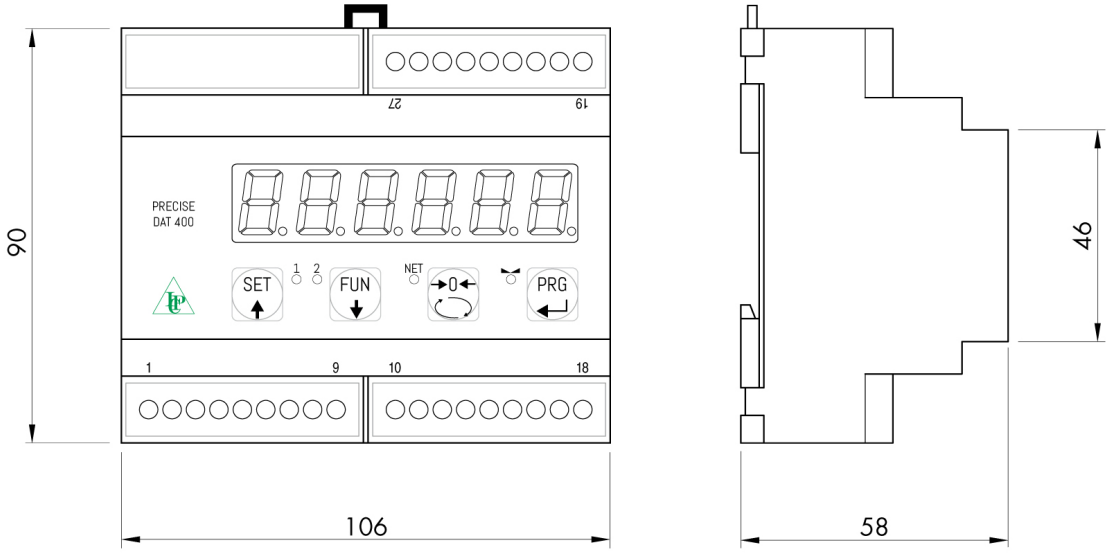

Alle angegebenen Daten können ohne vorherige Ankündigung geändert werden.
Alle angegebenen Maße sind in Millimeter (mm) ausgedrückt.

PAVONE SISTEMI S.R.L.
Via Tiberio Bianchi 11/13/15, 20863 Concorezzo (MB), Mailand, Italien
T (+39) 039 9162656 **F** (+39) 039 9162675 **W** pavonesistemi.com/de
Industrielle elektronische Wägesysteme seit 1963