Messverstärker **DAT 400 Profibus DP**

verfügbar mit Zertifizierung • UL • GOST • OIML

Allgemeine Informationen

PWS20620261127

Der Wägetransmitter DAT 400 Profibus DP wird exklusiv von Pavone Systeme verkauft und garantiert hohe Leistung und Zuverlässigkeit. DAT 400 Profibus DP kann in Kombination mit dem Tester 1008 erworben werden, der die Upload- und Download-Funktionen für die Programmierung erleichtert. Konfiguration und Kalibrierung können über die Frontplatte oder von einem PC aus vorgenommen werden. Das Produkt kann nach Kundenwunsch angepasst werden. Er verfügt über Schraubklemmenblöcke und eine Peak Hold Funktion für dynamische Maßnehmen.



Software Inovation 2: inovation_2_weighing_software.zip

Profibus GSD file: dat_400_500_profibus_gsd.zip

Technisches Handbuch ENG: dat-400_en.pdf

Technisches Handbuch ENG: dat-400_fieldbus_en.pdf

Profibus GSD file (HMS): profibus_hms_gsd.zip

Alle angegebenen Daten können ohne vorherige Ankündigung geändert werden.
Alle angegebenen Maße sind in Millimeter (mm) ausgedrückt.

PAVONE SISTEMI S.R.L.
Via Tiberio Bianchi 11/13/15, 20863 Concorezzo (MB), Mailand, Italien
T (+39) 039 9162656 **F** (+39) 039 9162675 **W** pavonesistemi.com/de
Industrielle elektronische Wägesysteme seit 1963

Technische Daten

PWS20620261127

Messbereich:	-0.5 ÷ +3.5 mV/V (-3.9 ÷ +3.9 mV/V optional)
Eingangsempfindlichkeit:	0.02 µV/count
Nichtlinearität des vollen Maßstabs:	<0.01%
Thermische Drift:	< 0.001% FS/°C
Display:	6 digit, red LED (7 segments), h 14 mm
A/D-Wandler:	24 bit
Interne Auflösung:	> 16.000.000 Punkten
Eingangsspannung des Wandlers:	5 V (max 6 Wägezelle 350 Ohm)
Anzeigbare Auflösung (in Abteilungen):	60000
Teilungswert (wählbar):	x1, x2, x5
Reichweite von Dezimalzahlen:	0 ÷ 3
Betriebstemperatur:	-10 ÷ + 50 ° C (max. Feuchtigkeit 85% ohne Kondensation)
Lagertemperatur:	-20 ÷ +70 °C
Filter:	0.1 ÷ 25 Hz
Logikausgänge:	2 optoisolierte Ausgänge; max 24 Vcc/100mA cad
Logikeingänge:	2 optoisolierte Eingänge 24 Vdc PNP (externe Stromversorgung)
Serienport:	USB, RS232C with ASCII or Modbus RTU protocols
Netzteil:	24 Vcc ±15% - power 5 W
Einhaltung gesetzlicher Vorschriften:	EN61326-1, EN55011, EN55014 für EMC; EN61010-1 für Electrische Sicherheit
Fieldbus:	Profibus DP
Dimensionen und Gewicht:	106 x 90 x 58 mm (L x H x P); 250 g
Baud rate:	2400, 9600, 19200, 38400, 115200 einstellbar (RS232)
Übertragungsdistanz:	15m (RS232C)

Alle angegebenen Daten können ohne vorherige Ankündigung geändert werden.
Alle angegebenen Maße sind in Millimeter (mm) ausgedrückt.

Messverstärker **DAT 400 Profibus DP**

verfügbar mit Zertifizierung • UL • GOST • OIML

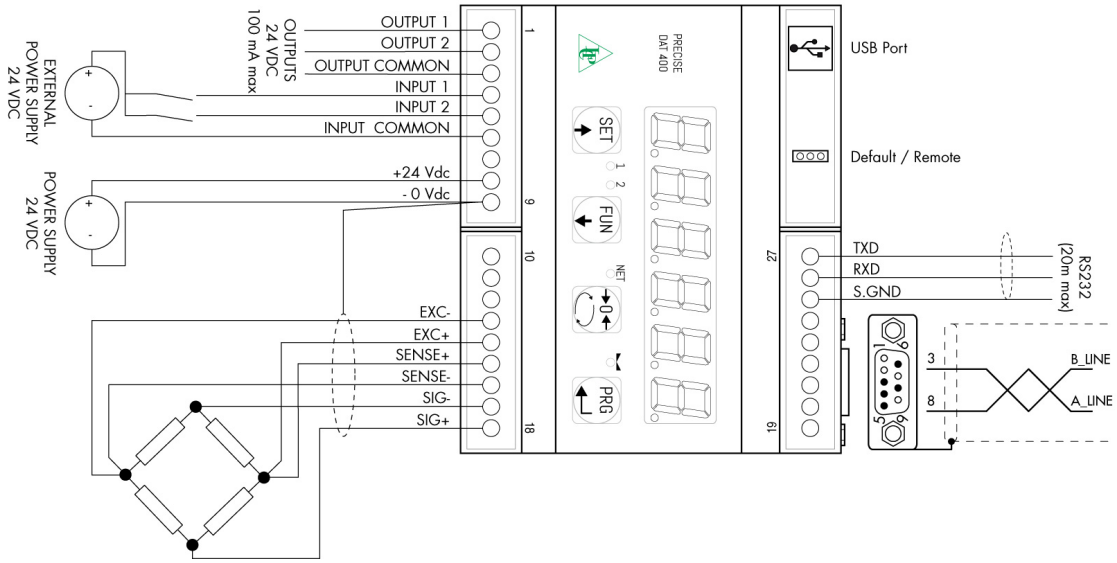

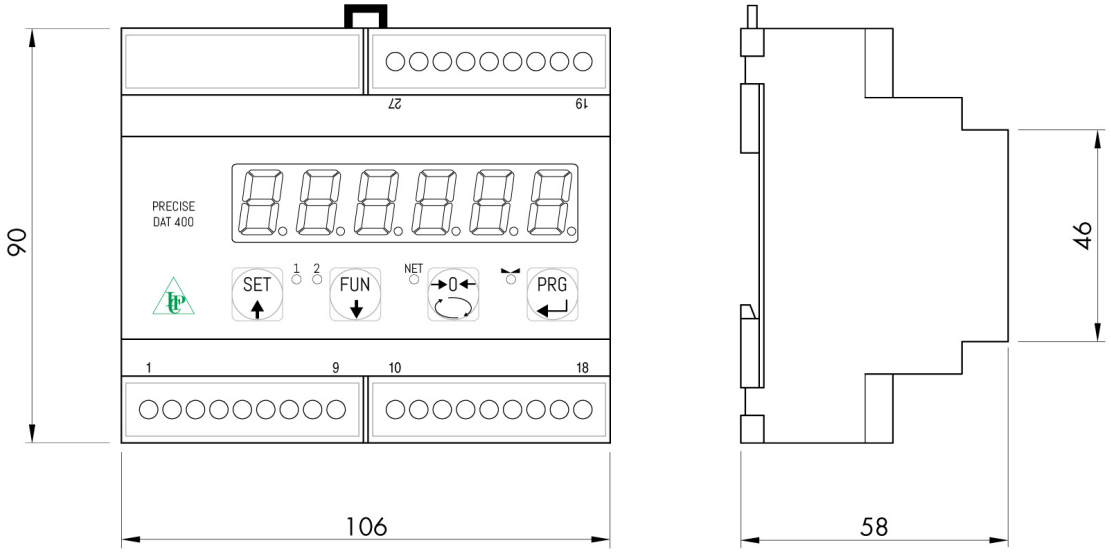

Alle angegebenen Daten können ohne vorherige Ankündigung geändert werden.
Alle angegebenen Maße sind in Millimeter (mm) ausgedrückt.

PAVONE SISTEMI S.R.L.
Via Tiberio Bianchi 11/13/15, 20863 Concorezzo (MB), Mailand, Italien
T (+39) 039 9162656 **F** (+39) 039 9162675 **W** pavonesistemi.com/de
Industrielle elektronische Wägesysteme seit 1963