# Messverstärker **DAT 400 Devicenet**

verfügbar mit Zertifizierung • UL • GOST • OIML

## Allgemeine Informationen

PWS21020261125

Der Wägetransmitter DAT 400 Devicenet wird exklusiv von Pavone Systeme verkauft und garantiert hohe Leistung und Zuverlässigkeit. DAT 400 Devicenet kann in Kombination mit dem Tester 1008 erworben werden, der die Upload- und Download-Funktionen für die Programmierung erleichtert. Konfiguration und Kalibrierung können über die Frontplatte oder von einem PC aus vorgenommen werden. Der Wägetransmitter DAT 400 Devicenet verfügt über Schraubklemmenblöcke und eine Peak Hold Funktion für dynamische Maßnehmen und kann nach Kundenwunsch angepasst werden.




Software Inovation 2: inovation_2_weighing_software.zip

Devicenet EDS file: dat_400_500_devicenet_eds.zip

Technisches Handbuch ENG: dat-400_en.pdf

Technisches Handbuch ENG: dat-400_fieldbus_en.pdf

Alle angegebenen Daten können ohne vorherige Ankündigung geändert werden.
Alle angegebenen Maße sind in Millimeter (mm) ausgedrückt.

**PAVONE SISTEMI S.R.L.**
Via Tiberio Bianchi 11/13/15, 20863 Concorezzo (MB), Mailand, Italien
**T** (+39) 039 9162656 **F** (+39) 039 9162675 **W** pavonesistemi.com/de
Industrielle elektronische Wägesysteme seit 1963

# Technische Daten

PWS21020261125

| | |
|---|---|
| **Messbereich:** | -0.5 ÷ +3.5 mV/V (-3.9 ÷ +3.9 mV/V optional) |
| **Eingangsempfindlichkeit:** | 0.02 µV/count |
| **Nichtlinearität des vollen Maßstabs:** | <0.01% |
| **Thermische Drift:** | < 0.001% FS/°C |
| **Display:** | 6 digit, red LED (7 segments), h 14 mm |
| **A/D-Wandler:** | 24 bit |
| **Interne Auflösung:** | > 16.000.000 Punkten |
| **Eingangsspannung des Wandlers:** | 5 V (max 6 Wägezelle 350 Ohm) |
| **Anzeigbare Auflösung (in Abteilungen):** | 60000 |
| **Teilungswert (wählbar):** | x1, x2, x5 |
| **Reichweite von Dezimalzahlen:** | 0 ÷ 3 |
| **Betriebstemperatur:** | -10 ÷ +50°C (maximale Luftfeuchtigkeit: 85% ohne Kondensation) |
| **Lagertemperatur:** | -20 ÷ +70 °C |
| **Filter:** | 0.1 ÷ 25 Hz |
| **Logikausgänge:** | 2 optoisolierte Ausgänge; max 24 Vcc/100mA cad |
| **Logikeingänge:** | 2 optoisolierte Eingänge 24 Vdc PNP (externe Stromversorgung) |
| **Serienport:** | USB, RS232C with ASCII or Modbus RTU protocols |
| **Netzteil:** | 24 Vcc ±15% - power 5 W |
| **Einhaltung gesetzlicher Vorschriften:** | EN61000-6-2, EN61000-6-3 für EMC; EN61010-1 für Electrische Sicherheit |
| **Fieldbus:** | Devicenet |
| **Dimensionen und Gewicht:** | 106 x 90 x 58 mm (L x H x P); 250 g |
| **Baud rate:** | 2400, 9600, 19200, 38400, 115200 erstellbar (RS232) |
| **Übertragungsdistanz:** | 15m (RS232C) |

Alle angegebenen Daten können ohne vorherige Ankündigung geändert werden.
Alle angegebenen Maße sind in Millimeter (mm) ausgedrückt.

# Messverstärker **DAT 400 Devicenet**

verfügbar mit Zertifizierung • UL • GOST • OIML

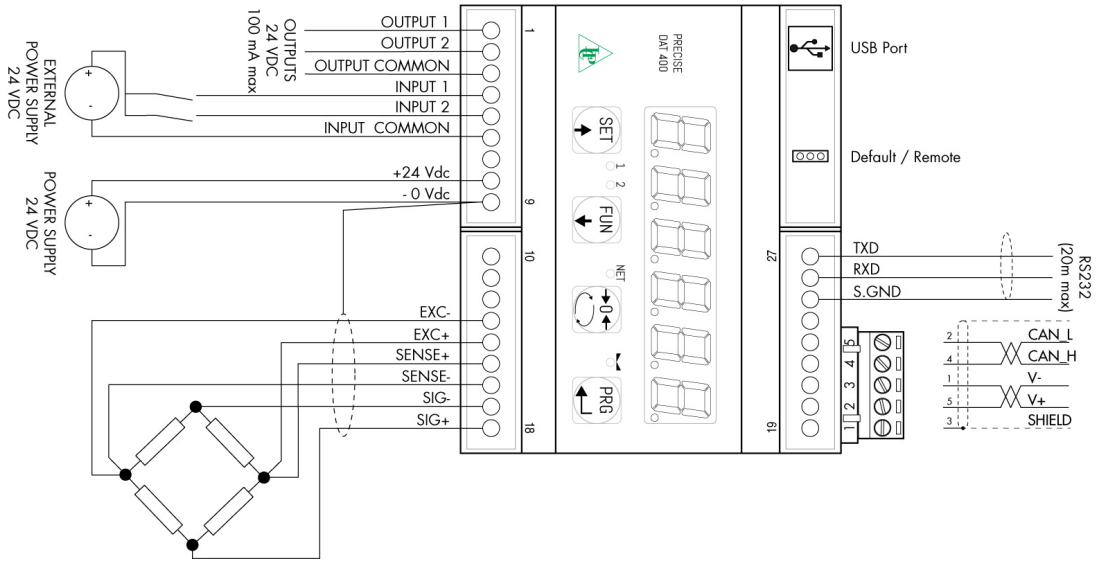


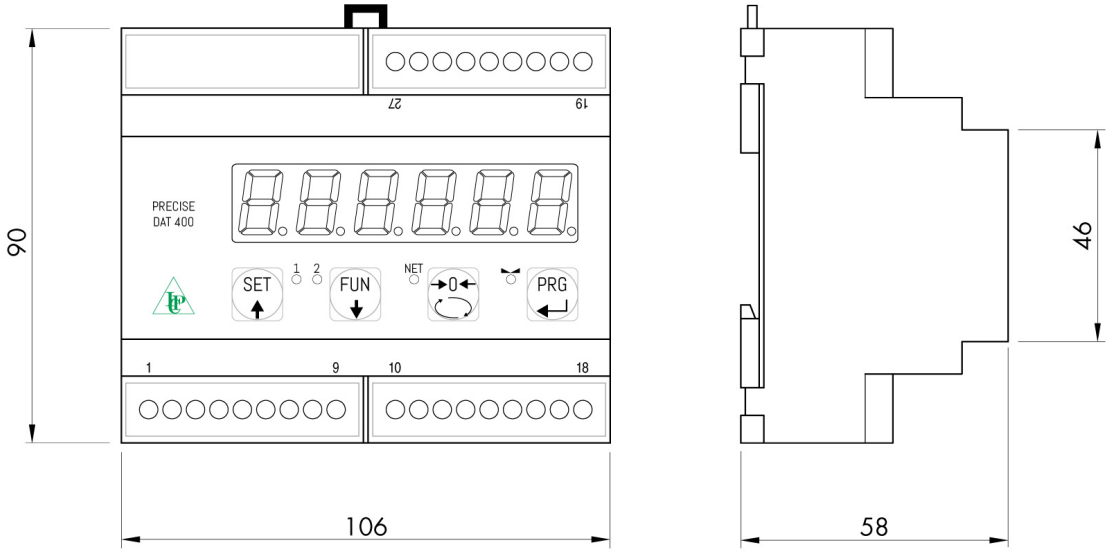


Alle angegebenen Daten können ohne vorherige Ankündigung geändert werden.
Alle angegebenen Maße sind in Millimeter (mm) ausgedrückt.

**PAVONE SISTEMI S.R.L.**
Via Tiberio Bianchi 11/13/15, 20863 Concorezzo (MB), Mailand, Italien
**T** (+39) 039 9162656 **F** (+39) 039 9162675 **W** pavonesistemi.com/de
Industrielle elektronische Wägesysteme seit 1963