Gewichtsanzeige **PKD 2000**

verfügbar mit Zertifizierung • EAC • OIML

Allgemeine Informationen

PWS6920251205

Der Gewichtsanzeiger PKD 2000 ist vielseitig einsetzbar und für alle Arten von Wägungen im industriellen Bereich geeignet, da er je nach Verwendungszweck angepasst werden kann. Die Gewichtsanzeige PKD 2000 kann bis zu 8 Wägezellen anschließen und bis zu 4 unabhängige Waagen verwalten. Die Kalibrierung und Linearisierung von bis zu 8 Punkten kann direkt von der digitalen Tastatur oder von einem PC programmiert werden. PKD 2000 verfügt über 4 Software, die die Verwendung des Gewichtsindikators erleichtern und vervollständigen: AF01 (geeignet für fortgeschrittene Anwendungen zum Wiegen), AF02 (geeignet für Wägeanwendungen, Stückzählung, Datenverwaltung und Drucken) AF04 (geeignet für fortgeschrittene statische Steuerungsanwendungen), AF05 (für erweiterte Gewichtsverwaltung, Etikettierung und Preisgestaltung).

Alle angegebenen Daten können ohne vorherige Ankündigung geändert werden.
Alle angegebenen Maße sind in Millimeter (mm) ausgedrückt.

PAVONE SISTEMI S.R.L.
Via Tiberio Bianchi 11/13/15, 20863 Concorezzo (MB), Mailand, Italien
T (+39) 039 9162656 **F** (+39) 039 9162675 **W** pavonesistemi.com/de
Industrielle elektronische Wägesysteme seit 1963

Technische Daten

PWS6920251205

Messbereich:	0.6 ÷ 3.2 mV/V
Eingangsempfindlichkeit:	0.03 µV/count
A/D-Wandler:	24 bit
Eingangsspannung des Wandlers:	5 Vdc ±5% 120 mA (max 8 Wägezelle 350 Ohm)
Teilungswert (wählbar):	> 800.000 Punkten
Betriebstemperatur:	-10 ÷ +50 °C
Logikausgänge:	4 optoisolierte Ausgänge 48Vac / 0.15 A
Null Balance:	±50 % PN
Logikeingänge:	2 optoisolierte Eingänge 12 ÷ 24 Vdc, 20 mA
Serienport:	2 RS232, 1 RS485
Netzteil:	100 ÷ 240 Vac 56 ÷ 60 Hz / 12 Vdc, internal power 6 Vdc by rechargeable battery
Umwandlungsgeschwindigkeit:	200 Umwandlung pro Sekunde mit automatischer Auswahl
Energieverbrauch:	16 VA

Alle angegebenen Daten können ohne vorherige Ankündigung geändert werden.
Alle angegebenen Maße sind in Millimeter (mm) ausgedrückt.

PAVONE SISTEMI S.R.L.
Via Tiberio Bianchi 11/13/15, 20863 Concorezzo (MB), Mailand, Italien
T (+39) 039 9162656 **F** (+39) 039 9162675 **W** pavonesistemi.com/de
Industrielle elektronische Wägesysteme seit 1963

Gewichtsanzeige **PKD 2000**

verfügbar mit Zertifizierung • EAC • OIML

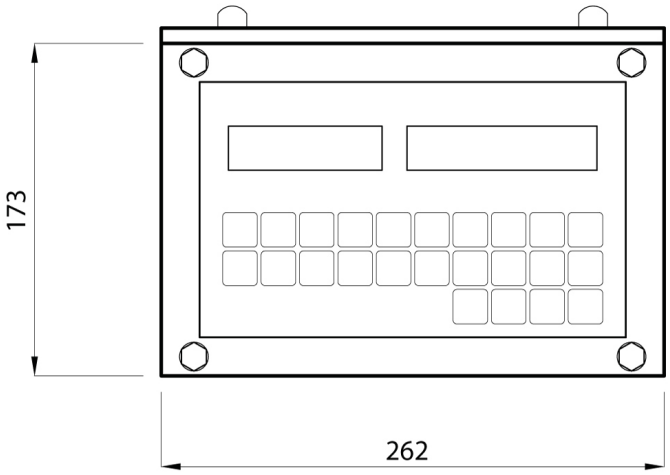

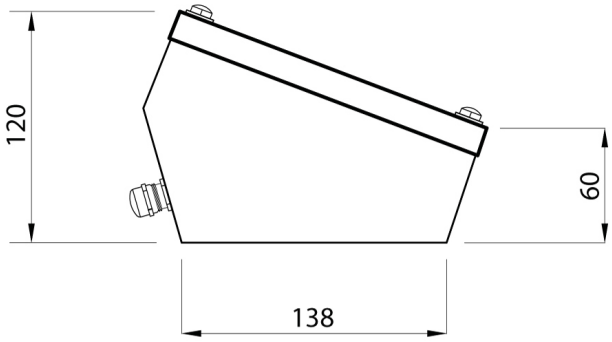

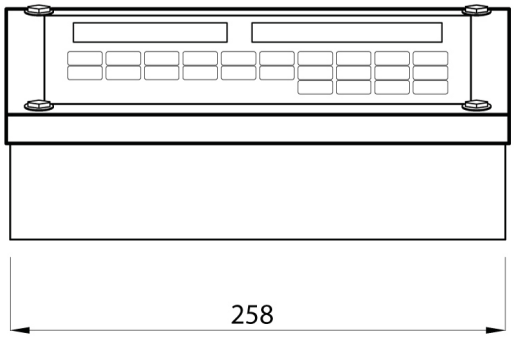

Alle angegebenen Daten können ohne vorherige Ankündigung geändert werden.
Alle angegebenen Maße sind in Millimeter (mm) ausgedrückt.

PAVONE SISTEMI S.R.L.
Via Tiberio Bianchi 11/13/15, 20863 Concorezzo (MB), Mailand, Italien
T (+39) 039 9162656 **F** (+39) 039 9162675 **W** pavonesistemi.com/de
Industrielle elektronische Wägesysteme seit 1963