Atex und Edelstahl **MCT S 1302 (ATEX 2,22)**

verfügbar mit Zertifizierung • EAC • ATEX • OIML

Allgemeine Informationen

PWS23920251205

Der MCT S 1302 atex aus Edelstahl ist ein Touchscreen-Gewichtsindikator, der sich ideal für jede Art von Wägung eignet, insbesondere für statisches Wägen, Laden / Entladen und Mehrkomponentenwägen. Es ist einfach zu installieren und zu verwenden und er besitzt ein mehrsprachiges Menü. Das Produkt MCT S 1302 kann an die Bedürfnisse der Kunden angepasst werden.

Software Optimation 1.8.29: optimation_weighing_software.zip

Sicherheitshinweise ENG: mct_s_1302_atex_safety_notes_en.pdf

Technisches Handbuch ENG: mct-1302_technical_manual.pdf

Alle angegebenen Daten können ohne vorherige Ankündigung geändert werden.
Alle angegebenen Maße sind in Millimeter (mm) ausgedrückt.

PAVONE SISTEMI S.R.L.
Via Tiberio Bianchi 11/13/15, 20863 Concorezzo (MB), Mailand, Italien
T (+39) 039 9162656 **F** (+39) 039 9162675 **W** pavonesistemi.com/de
Industrielle elektronische Wägesysteme seit 1963

Technische Daten

PWS23920251205

Legal for Trade:	certification available on request
Messbereich:	-3.9 ÷ +3.9 mV/V
Eingangsempfindlichkeit:	0.02 µV/count
Nichtlinearität des vollen Maßstabs:	< 0.01 %
Thermische Drift:	< 0.001 % voller Maßstab/°C
Display:	graphic LCD (240x128 pixel)
A/D-Wandler:	24 bit; internal resolution up to 16.000.000
Eingangsspannung des Wandlers:	5 Vdc (max 8 Wägezelle - 350 Ohm)
Frequenzsignalerfassung:	12 ÷ 1000 Hz
Anzeigbare Auflösung (in Abteilungen):	999999
Teilungswert (wählbar):	x1, x2, x5, x10, x20, x50; 4 decimal points
Betriebstemperatur:	-10 ÷ +50°C (maximale Luftfeuchtigkeit: 85% ohne Kondensation)
Lagertemperatur:	-20 ÷ +70°C
Filter:	0.1 ÷ 250 Hz
Logikausgänge:	6 opto-isolated; max 24 Vdc/100mA each
Logikeingänge:	6 optically isolated 24 Vdc PNP (external power supply)
I/O zasätzlich:	up to 4 external modules with 4 in/8-out each (16 in/32 out, total) by independent RS485
Serienport:	1 USB device + 1 RS232C + 1 RS485/Fieldbus
Optionaler Analogausgang:	optoisolated 16-Bit Voltage: 0 ÷5/10 V (R min10 K Ohm), Current: 0/4 ÷ 20 mA (R max 300 Ohm)
Nichtlinearität des Analogausgangs:	< 0,02 %
Thermische Drift des Analogausgangs:	0,001 % FS/°C
Netzteil:	18 ÷ 30 Vdc - Power consumption 5 W. Optional 115/230 Vac
Mikrocontroller:	ARM Cortex M0 + 32 bit 256KB Flash reprogrammable onboard from USB
Datenspeicher:	64 Kbytes expandable up to 1024 Kbytes
Einhaltung gesetzlicher Vorschriften:	EN61000-6-2, EN61000-6-3 for EMC; EN61010-1 for Electrical Safety, EN45501 for metrology
Fieldbus:	Ethernet 10/100 con protocolli TCP, MODUBUS/TCP, UDP, IP, ICMP, ARP; Profinet; Ethernet/IP; ETHERCAT

Alle angegebenen Daten können ohne vorherige Ankündigung geändert werden.
Alle angegebenen Maße sind in Millimeter (mm) ausgedrückt.

Atex und Edelstahl **MCT S 1302 (ATEX 2,22)**

verfügbar mit Zertifizierung • EAC • ATEX • OIML

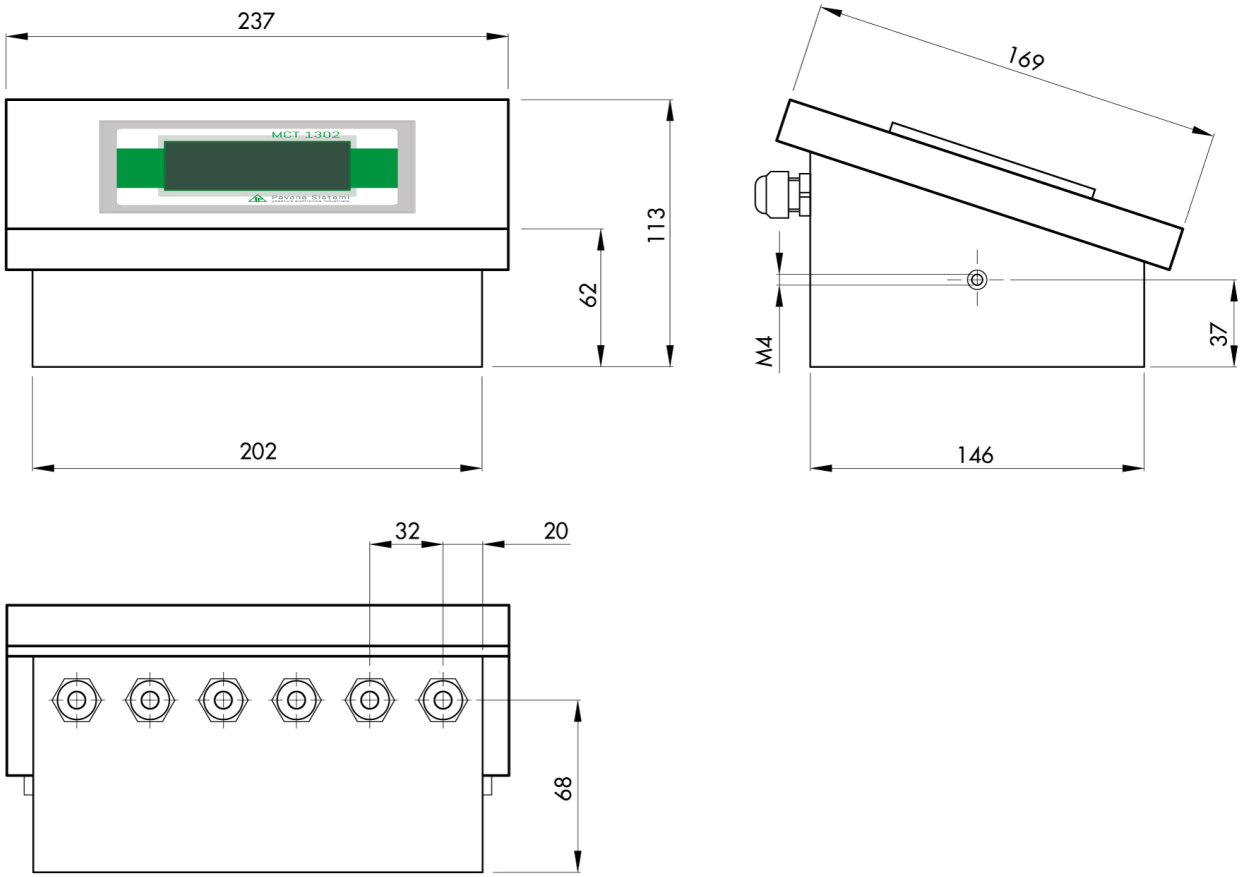

Alle angegebenen Daten können ohne vorherige Ankündigung geändert werden.
Alle angegebenen Maße sind in Millimeter (mm) ausgedrückt.

PAVONE SISTEMI S.R.L.
Via Tiberio Bianchi 11/13/15, 20863 Concorezzo (MB), Mailand, Italien
T (+39) 039 9162656 **F** (+39) 039 9162675 **W** pavonesistemi.com/de
Industrielle elektronische Wägesysteme seit 1963

Atex und Edelstahl **MCT S 1302 (ATEX 2,22)**

verfügbar mit Zertifizierung • EAC • ATEX • OIML

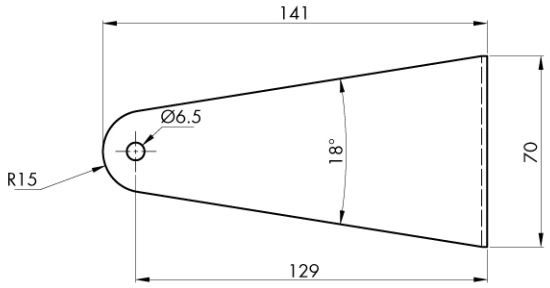

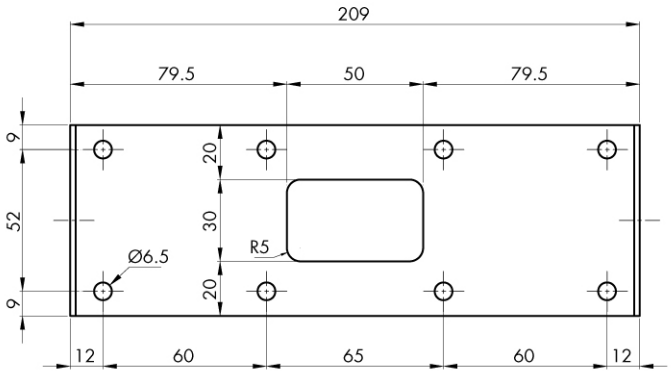

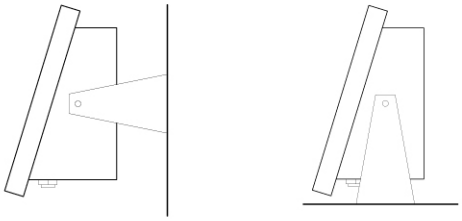

Alle angegebenen Daten können ohne vorherige Ankündigung geändert werden.
Alle angegebenen Maße sind in Millimeter (mm) ausgedrückt.

PAVONE SISTEMI S.R.L.
Via Tiberio Bianchi 11/13/15, 20863 Concorezzo (MB), Mailand, Italien
T (+39) 039 9162656 **F** (+39) 039 9162675 **W** pavonesistemi.com/de
Industrielle elektronische Wägesysteme seit 1963