Atex und Edelstahl **E 70/2**

verfügbar mit Zertifizierung • EAC • ATEX

Allgemeine Informationen

PWS14520251205

Das Wägeinstrument E 70/2 ATEX (Edelstahl) wurde für die Installation in potenziell explosionsgefährdeten Umgebungen entwickelt und eignet sich für verschiedene Anforderungen im Bereich des industriellen Wiegens: Verwaltung von Füllstandsschwellen, Gewichtskontrolle und aufwendige Dosierverfahren. Die komplette digitale Programmierung des Gerätes erfolgt direkt von vorne. Das E 70/2 ATEX-Produkt passt sich an die Bedürfnisse des Kunden an. Das Wägeinstrument E 70/2 ATEX entspricht die Vorschriften: EN50081-1, EN5002-2 für EMC; EN61010-1 für die elektrische Sicherheit; 94/9/EC für ATEX II 2 GD; EEx d IIB T6÷T4.

Alle angegebenen Daten können ohne vorherige Ankündigung geändert werden.
Alle angegebenen Maße sind in Millimeter (mm) ausgedrückt.

PAVONE SISTEMI S.R.L.
Via Tiberio Bianchi 11/13/15, 20863 Concorezzo (MB), Mailand, Italien
T (+39) 039 9162656 **F** (+39) 039 9162675 **W** pavonesistemi.com/de
Industrielle elektronische Wägesysteme seit 1963

Technische Daten

PWS14520251205

Messbereich:	-3.9 ÷ +3.9 mV/V
Eingangsempfindlichkeit:	0.02 µV/count
Nichtlinearität des vollen Maßstabs:	<0.01 % voller Maßstab
Thermische Drift:	<0.0003 % voller Maßstab/°C
Display:	7 digit, 7-segment red LED, height 14mm
A/D-Wandler:	24 bits
Interne Auflösung:	> 16.000.000 Punkten
Eingangsspannung des Wandlers:	max 5 V (max 6 Wägezelle - 350 Ohm)
Anzeigbare Auflösung (in Abteilungen):	60000
Reichweite von Dezimalzahlen:	0 ÷ 3
Betriebstemperatur:	-10 ÷ +50 °C (maximale Luftfeuchtigkeit: 85% ohne Kondensation)
Lagertemperatur:	-20 ÷ +70 °C
Filter:	0.2 ÷ 50 Hz
Logikausgänge:	6 Ausgänge (sauber Kontakt) Max 115 Vac/30 Vdc, 0.5 A jeder
Logikeingänge:	6 optoisolierte 12 Vdc PNP
Serienport:	RS232C oder RS422/RS485
Netzteil:	230 Vdc 50/60 Hz (optional 115 Vdc) max absorption 15VA
Einhaltung gesetzlicher Vorschriften:	EN50081-1, EN5002-2 für EMC;
Fieldbus:	ASCII, Modbus RTU
Baud rate:	1200, 2400, 4800, 9600, 19200, 38400, 115200 wählbar
Übertragungsdistanz:	15m (RS232C), 1000m (RS422; RS485)

Alle angegebenen Daten können ohne vorherige Ankündigung geändert werden.
Alle angegebenen Maße sind in Millimeter (mm) ausgedrückt.

PAVONE SISTEMI S.R.L.
Via Tiberio Bianchi 11/13/15, 20863 Concorezzo (MB), Mailand, Italien
T (+39) 039 9162656 **F** (+39) 039 9162675 **W** pavonesistemi.com/de
Industrielle elektronische Wägesysteme seit 1963

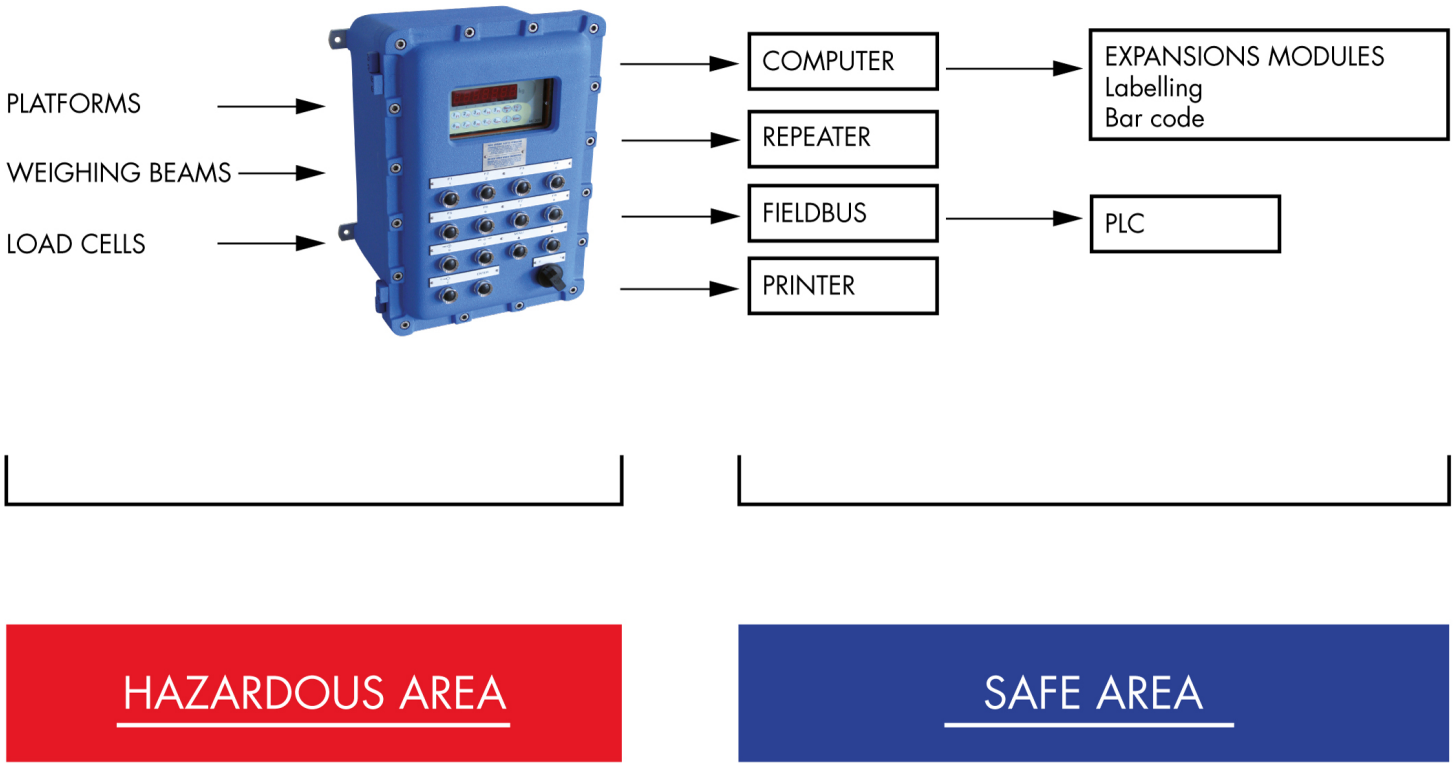

Alle angegebenen Daten können ohne vorherige Ankündigung geändert werden.
Alle angegebenen Maße sind in Millimeter (mm) ausgedrückt.

PAVONE SISTEMI S.R.L.
Via Tiberio Bianchi 11/13/15, 20863 Concorezzo (MB), Mailand, Italien
T (+39) 039 9162656 **F** (+39) 039 9162675 **W** pavonesistemi.com/de
Industrielle elektronische Wägesysteme seit 1963

Atex und Edelstahl **E 70/2**

verfügbar mit Zertifizierung • EAC • ATEX

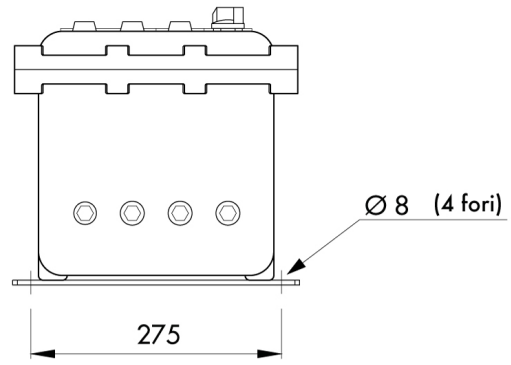

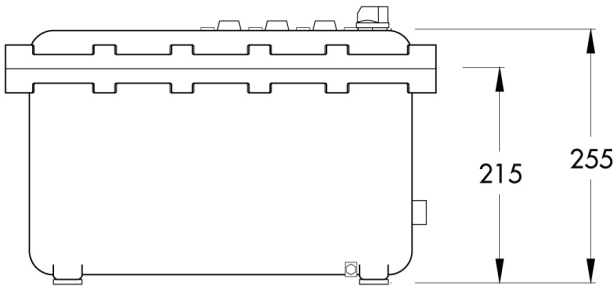

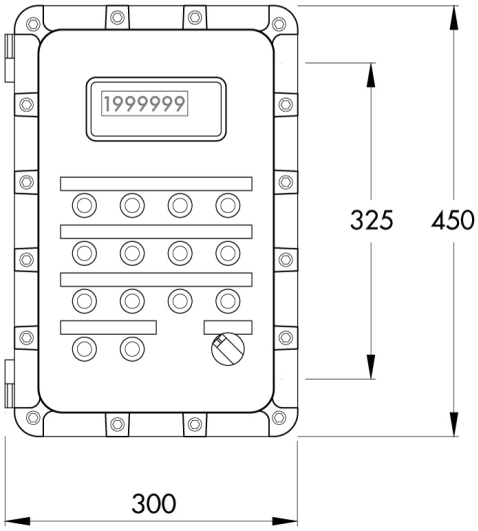

Alle angegebenen Daten können ohne vorherige Ankündigung geändert werden.
Alle angegebenen Maße sind in Millimeter (mm) ausgedrückt.

PAVONE SISTEMI S.R.L.
Via Tiberio Bianchi 11/13/15, 20863 Concorezzo (MB), Mailand, Italien
T (+39) 039 9162656 **F** (+39) 039 9162675 **W** pavonesistemi.com/de
Industrielle elektronische Wägesysteme seit 1963