Atex und Edelstahl **DAT S 400 (ATEX 2,22)**

verfügbar mit Zertifizierung • UL • ATEX

Allgemeine Informationen

PWS7120261127

DAT S 400 ist ein hochwertiges Wägeinstrument aus Edelstahl, das anpassbar ist. Die Konfiguration und Kalibrierung kônnen sowohl über die Frontplatte als auch über die serielle Schnittstelle erfolgen. Die DAT S 400-Lösung verfügt über eine Upload- und Download-Funktion zum Programmieren, eine Peak Hold Funktion und viele andere Optionen, die sich an die Kundenanforderungen anpassen.



Software Inovation 2: inovation_2_weighing_software.zip

Technisches Handbuch ENG: dat-s-400_en.pdf

Technisches Handbuch Analog ENG: dat-s-400_analog_en.pdf

Technisches Handbuch Fieldbus ENG: dat-s-400_fieldbus_en.pdf

Sicherheitshinweise ENG: dat_s_400_atex_safety_notes_en.pdf

Alle angegebenen Daten können ohne vorherige Ankündigung geändert werden.
Alle angegebenen Maße sind in Millimeter (mm) ausgedrückt.

PAVONE SISTEMI S.R.L.
Via Tiberio Bianchi 11/13/15, 20863 Concorezzo (MB), Mailand, Italien
T (+39) 039 9162656 **F** (+39) 039 9162675 **W** pavonesistemi.com/de
Industrielle elektronische Wägesysteme seit 1963

Technische Daten

PWS7120261127

Optionale Stromversorgung:	115 / 230 Vdc 50/60 Hz
Messbereich:	-0.5 ÷ +3.5 mV/V (optional -3.9 ÷ +3.9 mV/V)
Eingangsempfindlichkeit:	0.02 µV/count
Nichtlinearität des vollen Maßstabs:	< 0.01 % voller Maßstab
Thermische Drift:	< 0.001 % voller Maßstab/°C
A/D-Wandler:	24 bit
Anzeigbare Auflösung (in Abteilungen):	> 60000
Reichweite von Dezimalzahlen:	0 ÷ 3
Betriebstemperatur:	-10 ÷ +40 °C
Lagertemperatur:	-20 ÷ +50°C
Filter:	0.1 ÷ 25 Hz
Logikausgänge:	2 Ausgänge (sauberer Kontakt) Max 24 Vdc/100 mA cad.
Logikeingänge:	2 optoisolierte 24 Vdc PNP (externe Stromversorgung)
Serienport:	USB, RS232C o RS422/RS485 with ASCII or Modbus RTU protocols
Optionaler Analogausgang:	Optoisolierte 16 bit, Spannung: 0 ÷ 5 or 0 ÷ 10 V (R >10 K Ohm), Strom: 0 ÷ 20 o 4 ÷ 20 mA (R < 300 Ohm), Linearität: 0,03 voller Maßstab
Netzteil:	24 Vdc ±15 % - Stromverbrauch 5 W
Einhaltung gesetzlicher Vorschriften:	EN61326-1, EN55011, EN55014 für EMC; EN61010-1 für die elektrische Sicherheit
Baud rate:	2400, 9600, 19200, 38400, 115200 einstellbar
Übertragungsdistanz:	15m (RS232C), 1000m (RS422; RS485)
Fieldbus:	Profibus, Devicenet, Profinet, Ethernet, Ethernet IP
Eingangsspannung des Wandlers:	5 V (max 6 Wägezelle 350 Ohm)

Alle angegebenen Daten können ohne vorherige Ankündigung geändert werden.
Alle angegebenen Maße sind in Millimeter (mm) ausgedrückt.

Atex und Edelstahl **DAT S 400 (ATEX 2,22)**

verfügbar mit Zertifizierung • UL • ATEX

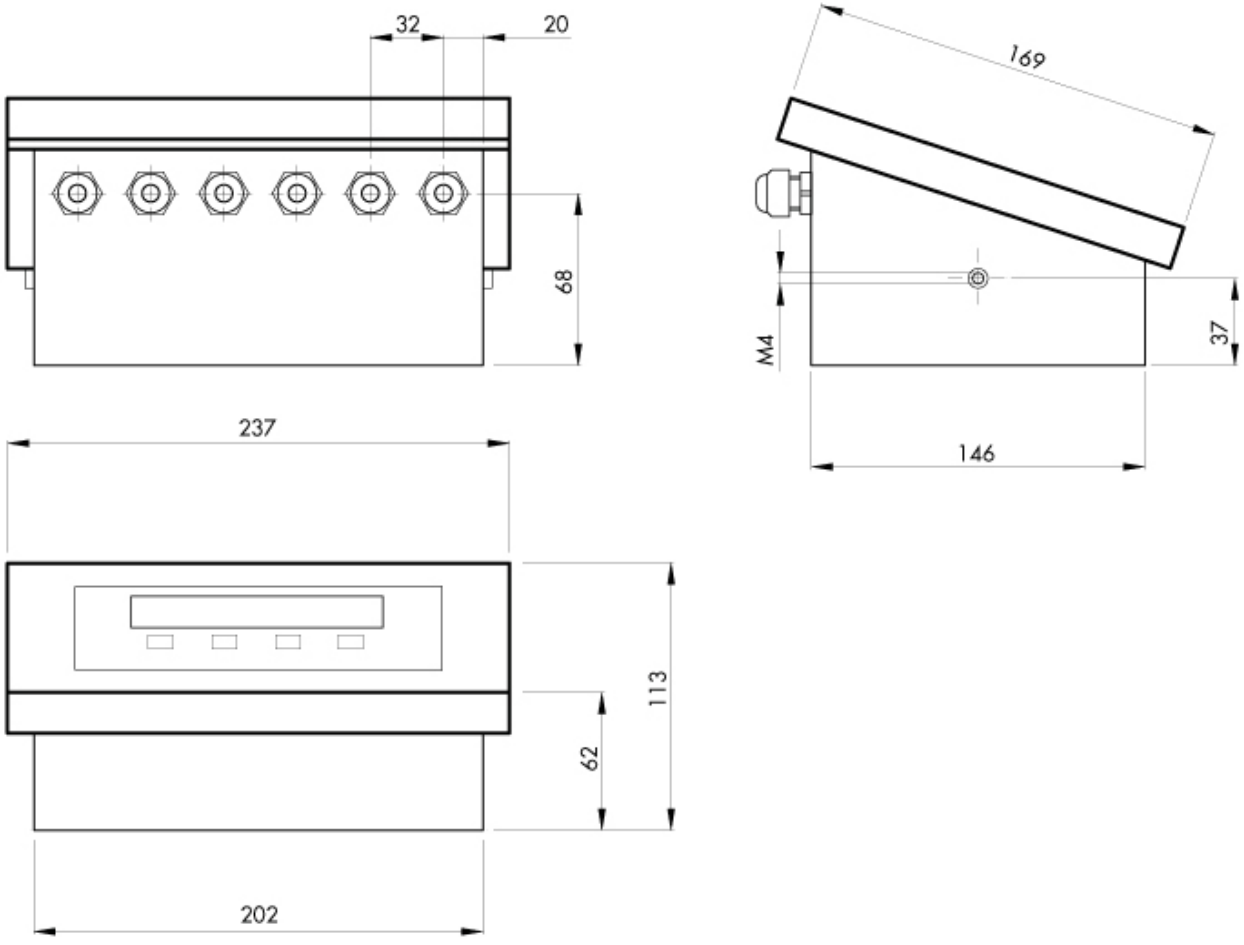

Alle angegebenen Daten können ohne vorherige Ankündigung geändert werden.
Alle angegebenen Maße sind in Millimeter (mm) ausgedrückt.

Atex und Edelstahl **DAT S 400 (ATEX 2,22)**

verfügbar mit Zertifizierung • UL • ATEX

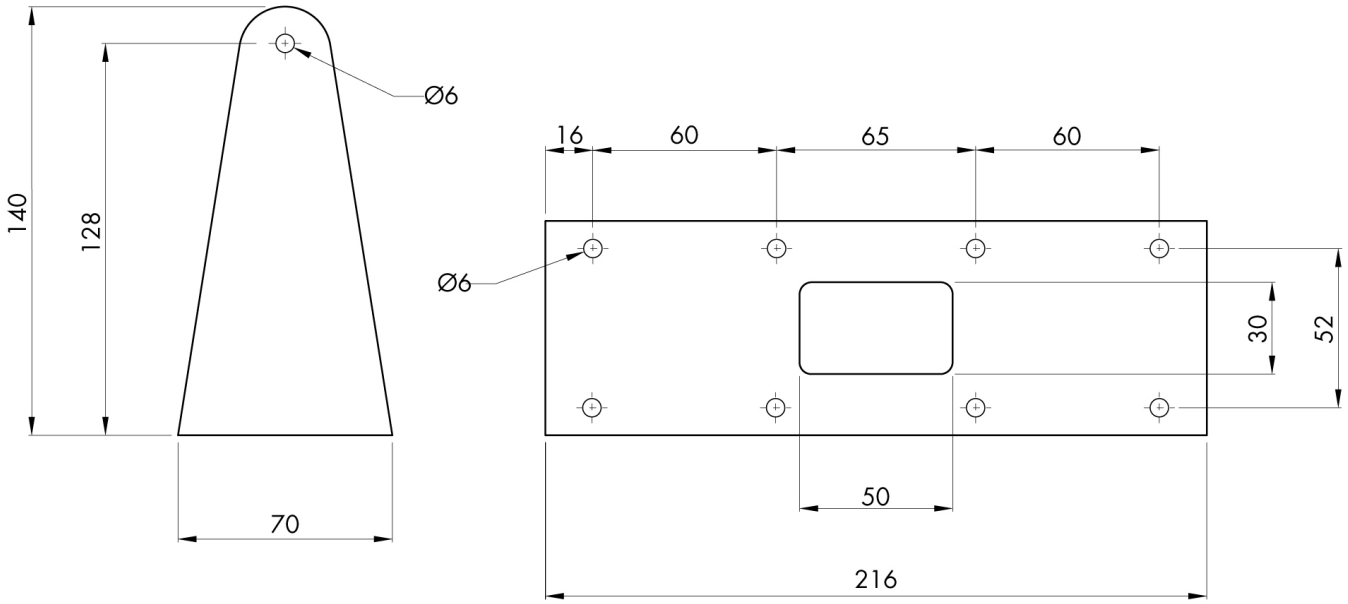

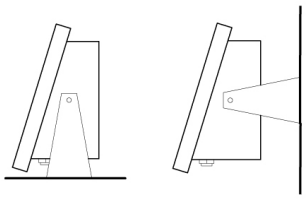

Alle angegebenen Daten können ohne vorherige Ankündigung geändert werden.
Alle angegebenen Maße sind in Millimeter (mm) ausgedrückt.

PAVONE SISTEMI S.R.L.
Via Tiberio Bianchi 11/13/15, 20863 Concorezzo (MB), Mailand, Italien
T (+39) 039 9162656 **F** (+39) 039 9162675 **W** pavonesistemi.com/de
Industrielle elektronische Wägesysteme seit 1963