Technische Daten

PWS16620251205

Der MCWHU-Dynamometer ist eine Lösung für mobiles Wägen mit hoher Kapazität für industrielles Wägen, ideal für Lagerhäuser und widrigere Umgebungen. Gerade wegen seiner Bequemlichkeit wird es vor allem in der Stahl-, Maschinen- und Lebensmittelindustrie eingesetzt, wo erhebliche Gewichtsbelastungen zu wiegen sind. Das MCWHU-Produkt ist mit einer Gewichtsanzeige ausgestattet und verfügt über eine Wi-Fi-Verbindung, um in Echtzeit mit Remote-Geräten zu kommunizieren. Der MCWHU-Dynamometer verfügt über eine wasserdichte Tastatur mit 5 Tasten (Null, automatisches Tarieren, Modus, Drucken und on/off), einen Schutzschirm aus Plexiglas, eine Funkfernbedienung und andere Optionen (Haken und Klingel, Hitzeschild zum Schutz gegen Infrarot) Strahlen und hohe Temperaturen, hochfrequent angeschlossenes Zubehör und so weiter).

Display:	rot LED 40 mm
Stärke des Schutzes:	IP67
Betriebstemperatur:	-10 ÷ 80°C
Netzteil:	230 Vac 50 Hz
Gewicht:	86 kg
Richtigkeit:	±0.1 % voller Maßstab

Alle angegebenen Daten können ohne vorherige Ankündigung geändert werden.
Alle angegebenen Maße sind in Millimeter (mm) ausgedrückt.

PAVONE SISTEMI S.R.L.
Via Tiberio Bianchi 11/13/15, 20863 Concorezzo (MB), Mailand, Italien
T (+39) 039 9162656 **F** (+39) 039 9162675 **W** pavonesistemi.com/de
Industrielle elektronische Wägesysteme seit 1963

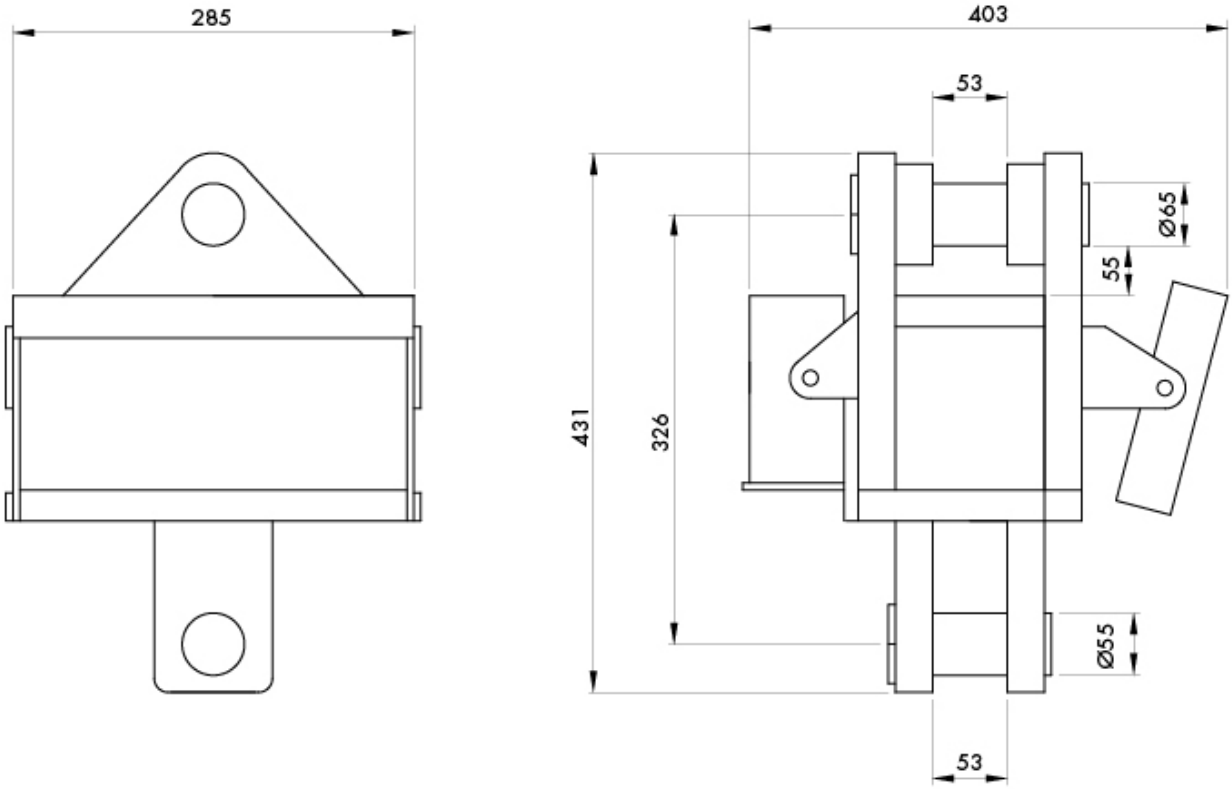

Alle angegebenen Daten können ohne vorherige Ankündigung geändert werden.
Alle angegebenen Maße sind in Millimeter (mm) ausgedrückt.

PAVONE SISTEMI S.R.L.
Via Tiberio Bianchi 11/13/15, 20863 Concorezzo (MB), Mailand, Italien
T (+39) 039 9162656 **F** (+39) 039 9162675 **W** pavonesistemi.com/de
Industrielle elektronische Wägesysteme seit 1963

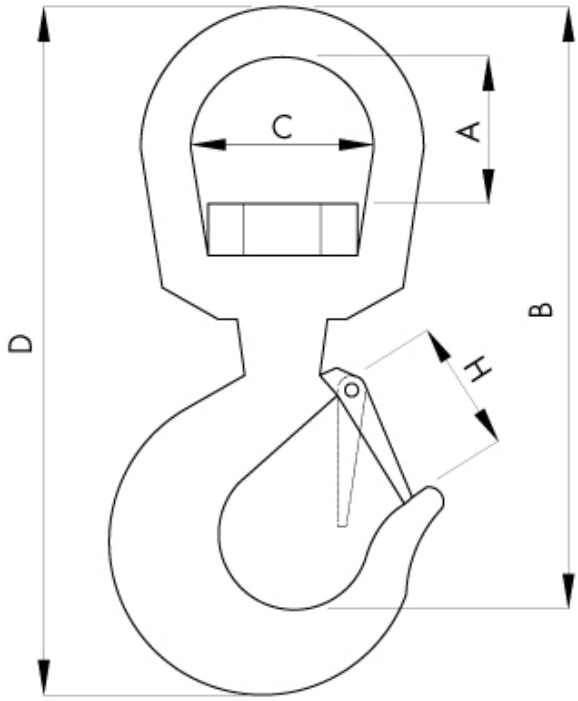

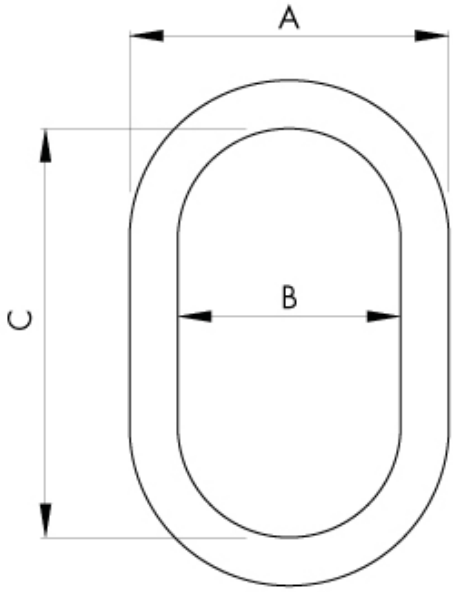

Alle angegebenen Daten können ohne vorherige Ankündigung geändert werden.
Alle angegebenen Maße sind in Millimeter (mm) ausgedrückt.

PAVONE SISTEMI S.R.L.
Via Tiberio Bianchi 11/13/15, 20863 Concorezzo (MB), Mailand, Italien
T (+39) 039 9162656 **F** (+39) 039 9162675 **W** pavonesistemi.com/de
Industrielle elektronische Wägesysteme seit 1963