# Technische Daten

PWS9720260109

Das Dynamometer CS09 ist ideal für das Wiegen sehr schwerer Lasten. Das Wägeinstrument CS09 verfügt über Gewichtsanzeige und Wi-Fi-Technologie für die Kommunikation mit Remote-Geräten in Echtzeit. Die Gewichtsanzeige CS09 besteht aus Edelstahl, die Kalibrierung erfolgt digital und ist bereit für den Anschluss an einen PC mit Anzeige / Remote-Terminal und Drucker. Der Dynamometer CS09 verfügt über eine wasserdichte 5-Tasten-Tastatur, eine einstellbare Helligkeitsanzeige und standardmäßige, zugelassene verzinkte Schäkel.

| | |
|---|---|
| **Display:** | 40 mm, DOT red LED |
| **Stärke des Schutzes:** | IP67 |
| **Betriebstemperatur:** | -10 ÷ +40°C |
| **Filter:** | digital und programmierbar |
| **Kalibrierung:** | Programmierbar über Tastatur oder Computer |
| **Richtigkeit voller Maßstab:** | 3 t ÷ 9 t: ±0.05 % voller Maßstab; 12 t ÷ 50 t: ±0.1 % voller Maßstab |
| **Ladegerät:** | Wiederaufladbare Batterie. Ladegerät 230V Wechselstrom 50Hz |

Alle angegebenen Daten können ohne vorherige Ankündigung geändert werden.
Alle angegebenen Maße sind in Millimeter (mm) ausgedrückt.

**PAVONE SISTEMI S.R.L.**
Via Tiberio Bianchi 11/13/15, 20863 Concorezzo (MB), Mailand, Italien
**T** (+39) 039 9162656 **F** (+39) 039 9162675 **W** pavonesistemi.com/de
Industrielle elektronische Wägesysteme seit 1963

# Kranwaage **CS09**

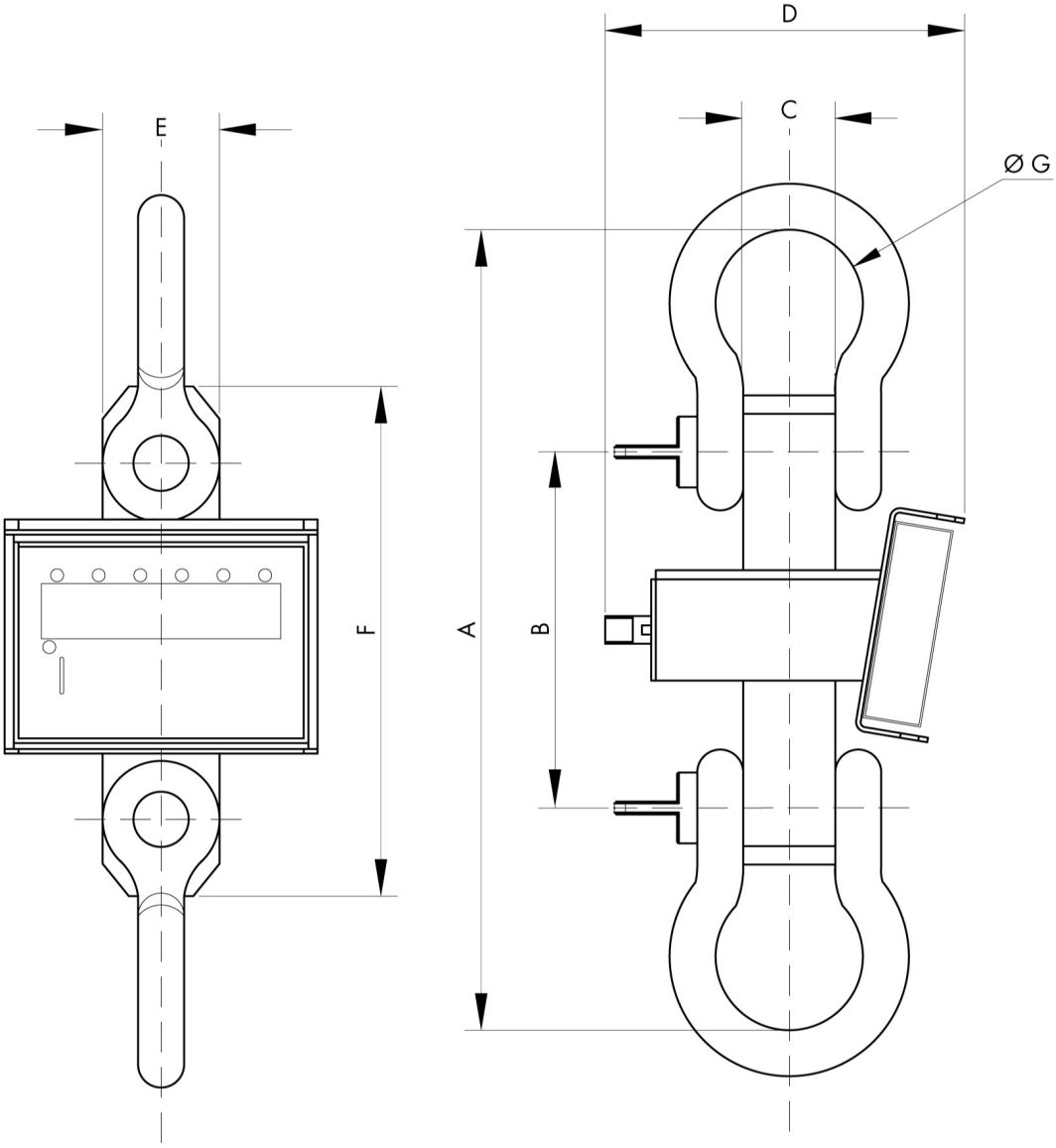


| MODEL | WEIGHT | A | B | C | D | E | F | G |
|---|---|---|---|---|---|---|---|---|
| CS09T03 | 16 | 380 | 186 | 33 | 316 | 80 | 246 | 58 |
| CS09T06 | 17 | 380 | 186 | 33 | 316 | 80 | 246 | 58 |
| CS09T09 | 21 | 434 | 186 | 44 | 316 | 80 | 246 | 74 |
| CS09T12 | 26 | 451 | 186 | 52 | 316 | 100 | 270 | 83 |
| CS09T17 | 36 | 581 | 220 | 60 | 316 | 100 | 320 | 98 |
| CS09T25 | 55 | 705 | 290 | 73 | 316 | 100 | 400 | 127 |
| CS09T30 | 70 | 730 | 280 | 83 | 366 | 105 | 400 | 146 |
| CS09T50 | 137 | 955 | 370 | 105 | 445 | 130 | 540 | 184 |

Alle angegebenen Daten können ohne vorherige Ankündigung geändert werden.
Alle angegebenen Maße sind in Millimeter (mm) ausgedrückt.

**PAVONE SISTEMI S.R.L.**
Via Tiberio Bianchi 11/13/15, 20863 Concorezzo (MB), Mailand, Italien
**T** (+39) 039 9162656 **F** (+39) 039 9162675 **W** pavonesistemi.com/de
Industrielle elektronische Wägesysteme seit 1963

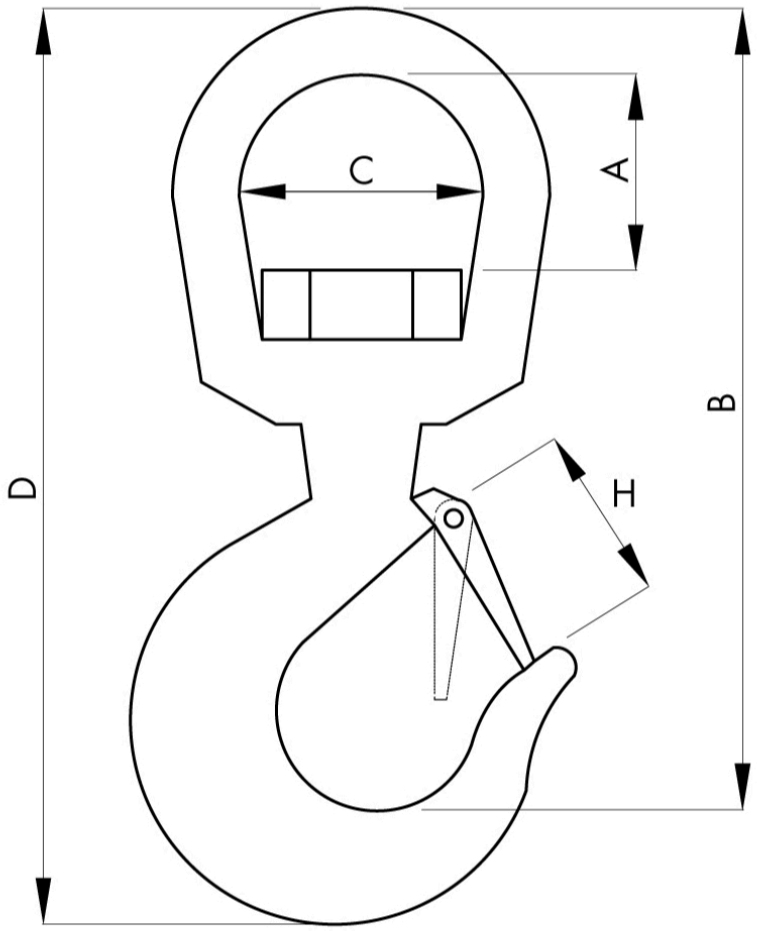


| ACCESSORI OPZIONALI | | | | | | |
|---|---|---|---|---|---|---|
| **CODE** | **RANGE** | **A** | **B** | **C** | **D** | **H** |
| GG1T5 | 1,5 t | 49 | 138,5 | 46 | 210 | 32 |
| GG4 | 5 t | 60 | 174 | 60 | 275 | 40 |
| GG7 | 8 t | 76 | 211 | 75 | 335 | 59 |
| GG11 | 11,5 t | 72 | 252 | 90 | 400 | 65 |
| GG15 | 16 t | 89 | 280 | 90 | 440 | 76 |
| GG22 | 22 t | 111 | 365,5 | 116 | 580 | 90 |
| GG30 | 30 t | 116 | 417 | 135 | 660 | 115 |

Alle angegebenen Daten können ohne vorherige Ankündigung geändert werden.
Alle angegebenen Maße sind in Millimeter (mm) ausgedrückt.

**PAVONE SISTEMI S.R.L.**
Via Tiberio Bianchi 11/13/15, 20863 Concorezzo (MB), Mailand, Italien
**T** (+39) 039 9162656 **F** (+39) 039 9162675 **W** pavonesistemi.com/de
Industrielle elektronische Wägesysteme seit 1963

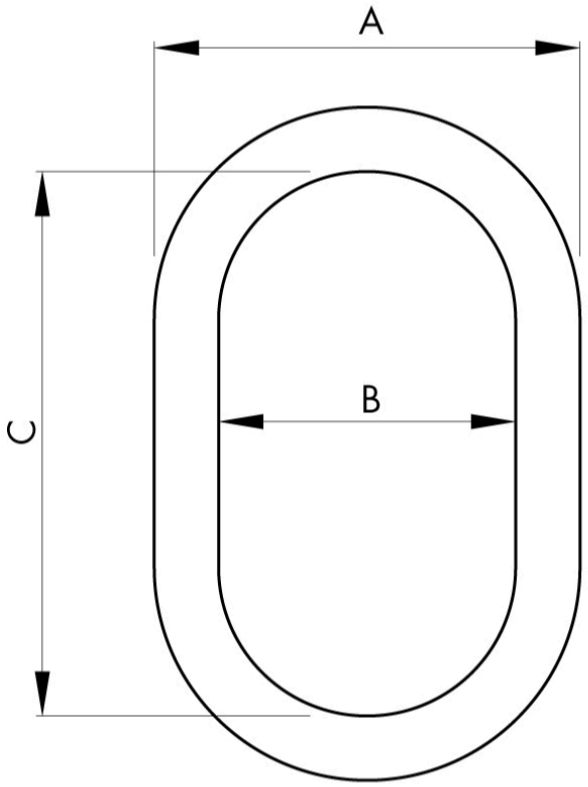


| ACCESSORI OPZIONALI | | | | |
|---|---|---|---|---|
| **CODE** | **RANGE** | **A** | **B** | **C** |
| CA2 | 2 t | 90 | 60 | 105 |
| CA4 | 5 t | 115 | 75 | 135 |
| CA8 | 8 t | 150 | 100 | 180 |
| CA15 | 18 t | 196 | 130 | 215 |
| CA30 | 32 t | 270 | 180 | 340 |
| CA40 | 40 t | 281 | 185 | 355 |

Alle angegebenen Daten können ohne vorherige Ankündigung geändert werden.
Alle angegebenen Maße sind in Millimeter (mm) ausgedrückt.

**PAVONE SISTEMI S.R.L.**
Via Tiberio Bianchi 11/13/15, 20863 Concorezzo (MB), Mailand, Italien
**T** (+39) 039 9162656 **F** (+39) 039 9162675 **W** pavonesistemi.com/de
Industrielle elektronische Wägesysteme seit 1963