Automatisierte Wägung für Gewichtskontrolle **DLW**

Allgemeine Informationen

PWS8520261127

Das DLW-Produkt ist eine Ladeplattform mit einem riemengetriebenen motorisierten Förderband mit einstellbarer Höhe und Richtung. Der DLW-End-of-Line-Gewichtsregler wird eingesetzt, wenn überprüft werden muss, ob sich die Produkte innerhalb einer genau definierten Gewichtstoleranz befinden. Die End-of-Line-Gewichtskontrolle ist die ideale Lösung zur Integration von Produktions- und / oder Versandlinien mit einer Gewichtskontrolle, die die Qualität und Quantität des ausgegebenen Produkts garantiert. Das Produkt ermöglicht die Einstellung der Bandgeschwindigkeit und ist mit einem Hauptschalter, einem Notfallknopf, einem Start-/ Neustartknopf, einem optischen / akustischen Alarm, einem hintergrundbeleuchteten LCD-Grafikdisplay und 8 Eingängen und 16 Ausgängen für den Austausch von Befehlen auf der Leitung ausgestattet. Mit DLW ist es möglich: die Alarmaktivierungs- und Toleranzanzeigezeiten zu programmieren, bei jeder Wägung mit automatischer Speicherung zu drucken, das Band anzuhalten, den automatischen oder manuellen Ausstoß zu verwalten, das Gewicht zu korrigieren, einen Bericht mit Startdatum und -zeit zu erstellen und Zyklusende mit Statistik der ausgeführten Wägungen. Die End-of-Line-Gewichtskontrollmaschine DLW verfügt serienmäßig über Räder zum Verstellen und Fixieren der Füße sowie über eine Fotozelle für das Vorhandensein und das Wiegen am Ende (für dynamisches Wiegen). Der Ableseabstand und die Tastaturfunktionen können nach Bedarf konfiguriert werden . Das DLW-Produkt ist vielseitig einsetzbar und eignet sich für statisches, dynamisches, automatisches und halbautomatisches Wiegen. Unter der verschiedenen Funktionen gibt es dynamisches oder statisches Autozero des Bandes nach einer programmierbaren Anzahl von Wägungen, Voreinstellung und Verzögerung der Aktivierung des programmierbaren Auswerfers für jeden Gegenstand und automatische Berechnung der Wägezeit und der Paketpositionierung zur Optimierung des Systembetriebs.



Alle angegebenen Daten können ohne vorherige Ankündigung geändert werden.
Alle angegebenen Maße sind in Millimeter (mm) ausgedrückt.

PAVONE SISTEMI S.R.L.
Via Tiberio Bianchi 11/13/15, 20863 Concorezzo (MB), Mailand, Italien
T (+39) 039 9162656 **F** (+39) 039 9162675 **W** pavonesistemi.com/de
Industrielle elektronische Wägesysteme seit 1963

Technische Daten

PWS8520261127

Material:	Struktur und Tragrahmen aus lackiertem Stahl oder aus Edelstahl IP65
Logikausgänge:	6 Relays -5A 220 Vac max
Serienport:	RS485, Ethernet
Netzteil:	230 Vac 50 Hz
Datenspeicher:	integrierter permanenter datenspeicher, archiv von 1000 artikeln mit programmierbaren details für jeden artikel.
Toleranzkontrolle:	über Artikeldatenbank mit Einstellung von 3 Toleranzschwellen (target), über programmierbare Gewichtsschwellen mit Artikeldatenbank, über Gewichtsschwellen mit schneller Einführung
Artikel Lesen:	über Barcode
Förderbandgeschwindigkeit:	10 ÷ 27 m/min einstellbar
Größe des Förderbandes:	500 x 800 mm oder 650 x 1000 mm
Kapazität des Förderbands:	6, 15, 30 Kg (27 Packungen pro Minute)

Alle angegebenen Daten können ohne vorherige Ankündigung geändert werden.
Alle angegebenen Maße sind in Millimeter (mm) ausgedrückt.

Automatisierte Wägung für Gewichtskontrolle **DLW**

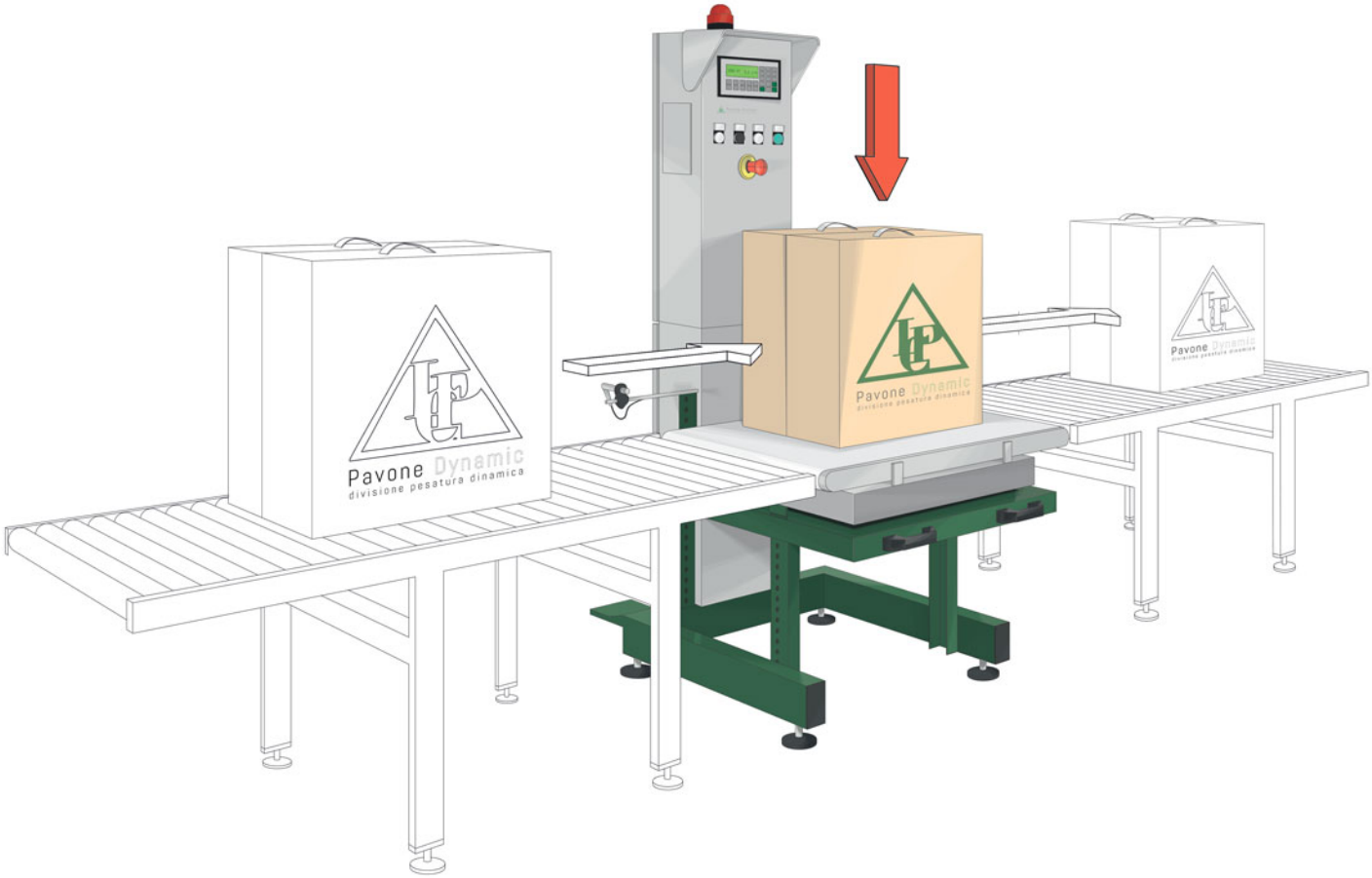

Alle angegebenen Daten können ohne vorherige Ankündigung geändert werden.
Alle angegebenen Maße sind in Millimeter (mm) ausgedrückt.

PAVONE SISTEMI S.R.L.
Via Tiberio Bianchi 11/13/15, 20863 Concorezzo (MB), Mailand, Italien
T (+39) 039 9162656 **F** (+39) 039 9162675 **W** pavonesistemi.com/de
Industrielle elektronische Wägesysteme seit 1963

Automatisierte Wägung für Gewichtskontrolle **DLW**

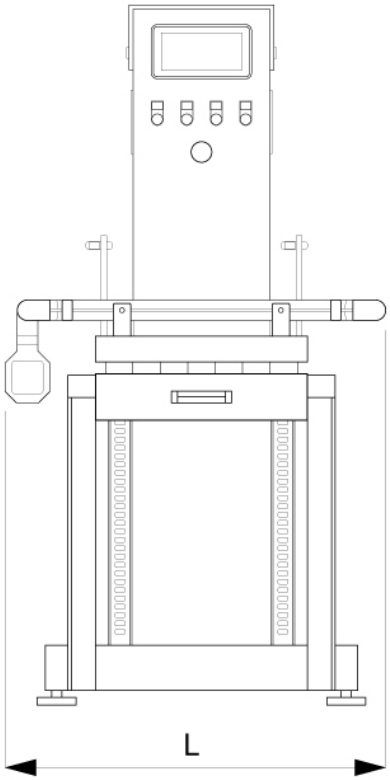

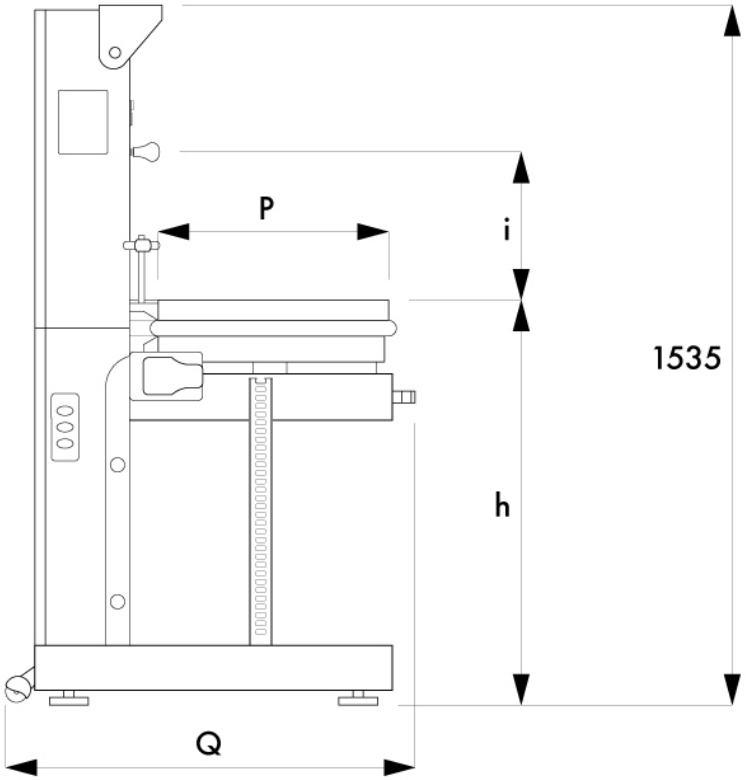

MODEL	Q	L	P	h
DLW 1	885	800	500	450-850
DLW 2	1030	1000	650	450-850

MODEL	CAPACITY kg	DIVISION g
DLW 1	6, 15 OR 30	2, 5 OR 10
DLW 2	15 OR 30	5 OR 10

Alle angegebenen Daten können ohne vorherige Ankündigung geändert werden.
Alle angegebenen Maße sind in Millimeter (mm) ausgedrückt.

PAVONE SISTEMI S.R.L.
Via Tiberio Bianchi 11/13/15, 20863 Concorezzo (MB), Mailand, Italien
T (+39) 039 9162656 **F** (+39) 039 9162675 **W** pavonesistemi.com/de
Industrielle elektronische Wägesysteme seit 1963